秋田県市町村要覧

令和７年度版

秋 田 県 企 画 振 興 部 市 町 村 課　　編集

公益財団法人　秋田県市町村振興協会　　発行

目　　次

1　市町村の概況

秋　田　市 …… 1
能　代　市 …… 2
横　手　市 …… 3
大　館　市 …… 4
男　鹿　市 …… 5
湯　沢　市 …… 6
鹿　角　市 …… 7
由利本荘市 …… 8
潟　上　市 …… 9
大　仙　市 …… 10
北秋田市 …… 11
にかほ市 …… 12
仙　北　市 …… 13

鹿角郡
小　坂　町 …… 14

北秋田郡
上小阿仁村 …… 15

山本郡
藤　里　町 …… 16
三　種　町 …… 17
八　峰　町 …… 18

南秋田郡
五城目町 …… 19
八郎潟町 …… 20
井　川　町 …… 21
大　潟　村 …… 22

仙北郡
美　郷　町 …… 23

雄勝郡
羽　後　町 …… 24
東成瀬村 …… 25

2　資　料

市町村財政・公営企業関係 …… 26
地域指定一覧 …… 38
一部事務組合等の現況 …… 39
県内の主な第三セクター等の状況 …… 43
秋田県の市町村の状況（合併前）…… 45
秋田県の市町村の状況（合併後）…… 46
市町村合併沿革図 …… 47
県内市町村の「主な郷土出身者」 …… 52
市町村長一覧 …… 53
資料出典一覧 …… 55

1　市町村の概況

＜秋田県の市町村の状況＞

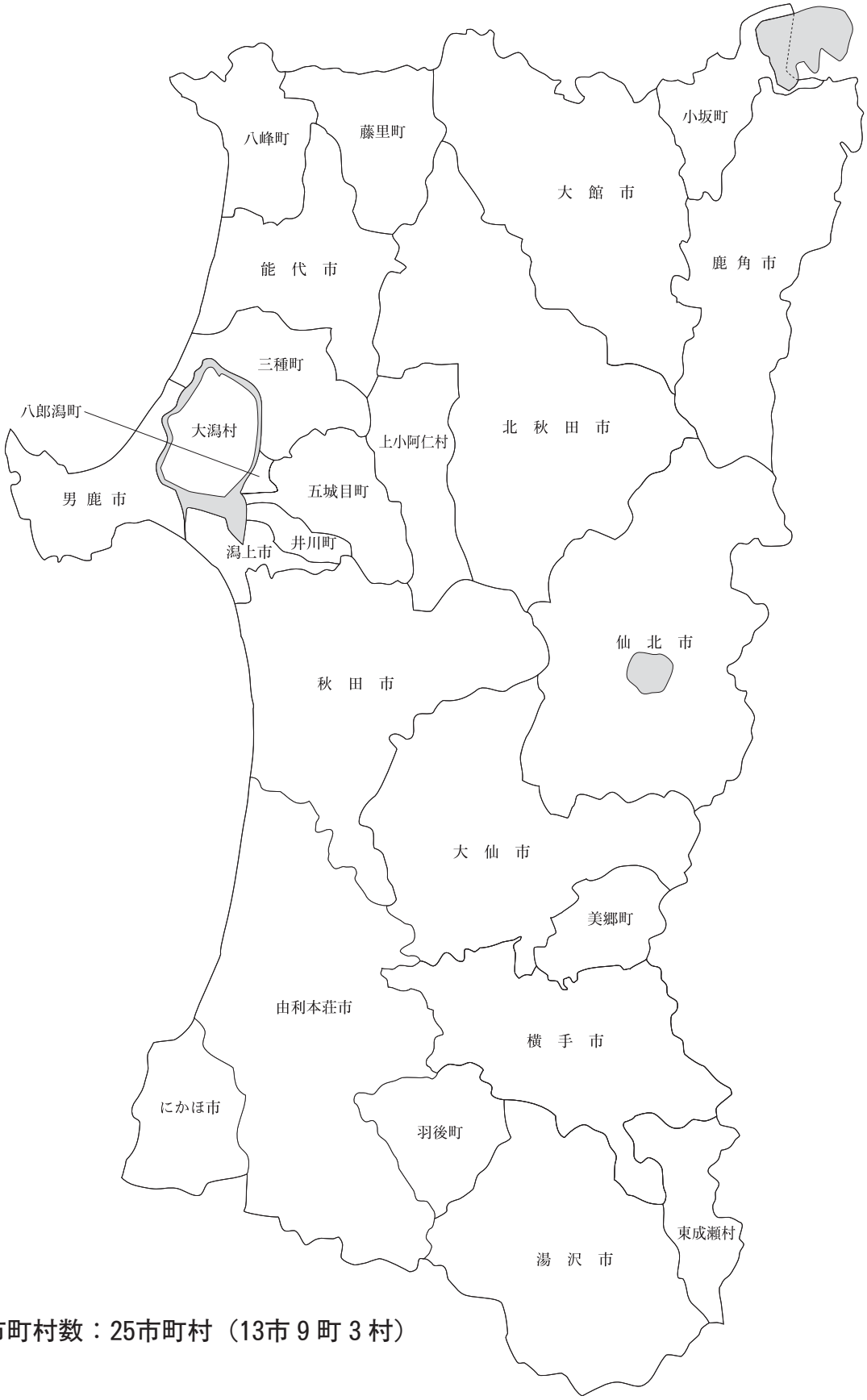

県内市町村数：25市町村（13市 9 町 3 村）

秋田市（あきたし）

（基本理念）ともにつくり　ともに生きる　人・まち・くらし

（市の木）けやき　（市の花）さつき

〒010－8560 山王一丁目１番１号 ☎　（018）863－2222 ＦＡＸ（018）863－7284 ウェブサイト https://www.city.akita.lg.jp/ Eメール　webmaster3@city.akita.lg.jp	主な地域指定	一部事務組合加入事業	公　営　企　業		
類型	中核市	コード番号	052019	準過疎 辺地 振興山村 豪雪　促進区域 特定農山村	非常勤職員等公務災害 その他	上水道　電気 下水道　市場　観光施設	
						基本構想	令３～令７年度
						推進計画	令３～令７年度

＜概　　要＞

(1)　面　　積（県内５位）

総面積（令７．７．１）	耕地（令７．２．29）	宅地（令６．１．１）	山林（令６．３．31）
906.07㎢	88.60㎢	50.46㎢	622.30㎢

(2)　人　　口（県内１位）

平22年国調	平27年国調	令２年国調	令７年１．１住基
323,600	315,814	307,672	293,729

人口増減率（H27－R２）	△2.6%	高齢化率 令７．７．１	33.5%	人口密度	324.18 人/㎢

(3)　世 帯 数

平22年国調	平27年国調	令２年国調	令７年１．１住基
131,074	135,318	136,952	147,053

(4)　選挙人名簿登録者数（令７．10．18現在）

男	女	計
117,772	135,372	253,144

(5)　沿　　革

明22．４．１　市制施行　大13．４．１　編入　牛島町
大15．４．１　編入　川尻村　昭８．３．14　編入　旭川村
昭16．４．１　編入　土崎港町、寺内町、広山田村、新屋町
昭29．10．１　編入　太平村、外旭川村、飯島村、下新城村、上新城村、浜田村、豊岩村、仁井田村、四ツ小屋村、上北手村、下北手村、下浜村
昭30．１．１　編入　金足村の一部
平９．４．１　中核市へ移行
平17．1.11　編入　河辺町、雄和町

＜組　　織＞

(1)　議　　会（令７．10．１現在）

議長	川口雅丈（かわぐち まさたけ）	議員定数	条例定数	36人
副議長	伊藤巧一（いとう こういち）			
議員任期	令９．５．１	党派別内訳	自９　公４　立民３　共２ 維１　無所属17	

(2)　二　　役（令７．10．11現在）

市長	沼谷純（ぬまや じゅん） （１期～令11．４．11）	副市長	柿崎武彦（かきざき たけひこ）
			猿田和三（さるた かずみ）

＜その他・ＰＲキャラクター＞

● **友好・姉妹都市等　国外**
・蘭州市（中国）・パッサウ市（ドイツ）・ウラジオストク市（ロシア）
・セントクラウド市（アメリカ）・キナイ半島郡（アメリカ）・南寧市（中国）
● **友好・姉妹都市等　国内**
・常陸太田市（茨城県）・大子町（茨城県）
● **連携交流都市**
・仙北市
● **名所・旧跡**
・千秋公園・佐竹史料館・千秋美術館・赤れんが郷土館・民俗芸能伝承館・太平山
・太平山リゾート公園・ポートタワー「セリオン」・天徳寺・岨谷峡・伏伸の滝・高尾山
・華の里・秋田城跡歴史資料館・秋田市民市場・秋田県立美術館・川反飲食店街
・大森山動物園
・新屋ガラス工房・旧秋田藩主佐竹氏別邸（如斯亭）庭園・土崎みなと歴史伝承館
● **キャラクター名称**
・ゼイキッズ・オモリン・スポまる・スポひめ・エコアちゃん・秋麻呂くん

＜行政機構＞

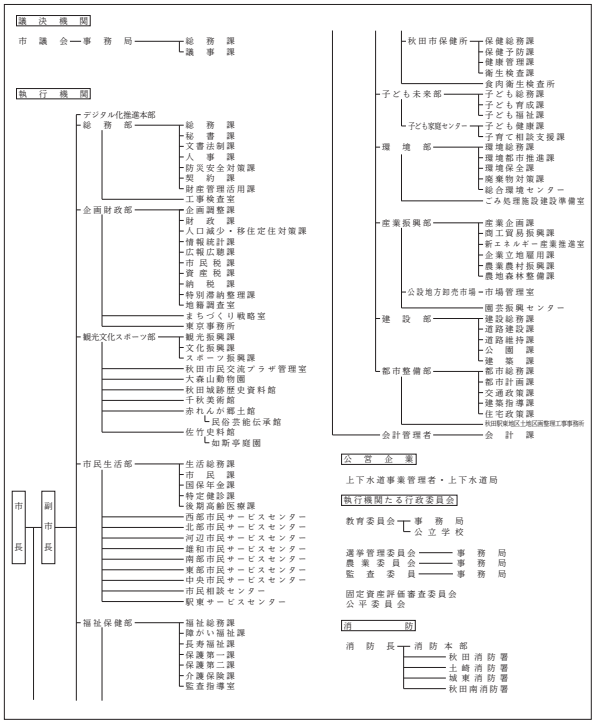

＜産業・経済＞

(1)　産業構造

区分		総生産額（令４年度）実額(百万円)	割合(%)	就業人口（令２年国調）実数(人)	割合(%)
第一次	農業	4,901	0.4	2,634	1.8
	林業	943	0.1		
	水産業	48	0.0		
	計	5,892	0.5		
第二次	鉱業	2,147	0.2	22,106	15.5
	製造業	123,027	9.8		
	建設業	82,051	6.6		
	計	207,225	16.5		
第三次		1,039,176	83.0	113,683	79.6
分類不能				4,364	3.1
輸入品に課される税・関税等		－6,220			
合計		1,246,073	100.0	142,787	100.0

(2)　一人当たり分配所得　　（令４年度）

一人当たり分配所得	県内　５　位	3,030 千円

(3)　主要農産物・名産・特産品

米・えだまめ・ねぎ・ブロッコリー・ほうれんそう
ダリア・りんご・秋田フキ・秋田銀線細工
秋田かやき・日本酒・しょっつる

（祭・行事）・三吉梵天祭（１月中旬）・千秋公園桜まつり（４月中旬～下旬）・千秋公園つつじライトアップ（５月中旬～下旬）
・これが秋田だ！食と芸能大祭典（５月下旬）・ヤートセ秋田祭（６月下旬）・土崎港曳山まつり（７月20日・21日）
・秋田竿燈まつり（８月３～６日）・秋田市夏まつり雄物川花火大会（８月11日）
・大正寺おけさまつり（８月第３日曜日）

能代市（のしろし）

（将来像）“わ”のまち能代

（市の木）黒松、秋田杉　（市の花）桜　（市の鳥）雉

〒016－8501
上町１番３号
☎　（0185）52－2111
ＦＡＸ（0185）89－1762
ウェブサイト
https://www.city.noshiro.lg.jp/
Eメール　soumu@city.noshiro.lg.jp

類型	Ⅰ－３	コード番号	052027

主な地域指定	一部事務組合加入事業	公営企業	
辺地 振興山村 地方拠点 過疎 豪雪　促進区域 特定農山村	議員公務災害 し尿処理 非常勤公務災害 ごみ処理　退職手当 常備消防　介護保険 老人福祉　その他	水道　簡易水道 工業用水道　下水道	
		基本構想	平30～令９年度
		基本計画	令５～令９年度

＜概　要＞

(1)　面　積（県内10位）

総面積（令７．７．１）	耕地（令７．２．29）	宅地（令６．１．１）	山林（令６．３．31）
426.95㎢	74.70㎢	16.52㎢	252.13㎢

(2)　人　口（県内６位）

平22年国調	平27年国調	令２年国調	令７年１．１住基
59,084	54,730	49,968	47,247

人口増減率（H27－R２）	△8.7%	高齢化率 令７．７．１	44.2%	人口密度	110.66 人/㎢

(3)　世帯数

平22年国調	平27年国調	令２年国調	令７年１．１住基
22,750	22,371	21,191	23,820

(4)　選挙人名簿登録者数（令７．10．18現在）

男	女	計
19,269	22,442	41,711

(5)　沿　革

平18．３．21　　合体　能代市、二ツ井町

＜組　織＞

(1)　議　会（令７．10．１現在）

議長	安井和則（やすいかずのり）	議員定数	条例定数	20人
副議長	渡辺優子（わたなべゆうこ）			
議員任期	令８．４．22	党派別内訳	立１　公１　共２ 無所属16	

(2)　二　役（令７．10．１現在）

市長	齊藤滋宣（さいとうしげのぶ）（５期～令８．４．22）	副市長	小野正博（おのまさひろ）

＜その他・ＰＲキャラクター＞

● **友好・姉妹都市等（銀河連邦）国内**
- サンリクオオフナト共和国（岩手県大船渡市）・サク共和国（長野県佐久市）
- サガミハラ共和国（神奈川県相模原市）
- ウチノウラキモツキ共和国（鹿児島県肝属郡肝付町）
- タイキ共和国（北海道広尾郡大樹町）・カクダ共和国（宮城県角田市）

● **教育連携・災害時相互応援都市**
- 東京都豊島区

● **名所・旧跡**
- 能代市旧料亭金勇・井坂記念館・檜山城跡・風の松原
- 能代公園・小友沼・毘沙門憩の森・能代エナジアムパーク
- はまなす画廊・はまなす展望台・ＪＡＸＡ能代ロケット実験場
- 能代バスケミュージアム・きみまち阪県立自然公園
- 仁鮒水沢スギ希少個体群保護林・七座山・銀杏山神社
- 道の駅ふたつい

●ＰＲキャラクター

（白神ねぎのん©）

＜行政機構＞

- 市長
  - 副市長
    - 総務部 ── 総務課　総合防災課　財政課　契約検査課　税務課
    - 企画部 ── 総合政策課　移住定住推進課　市民活力推進課　地域情報課
    - 市民福祉部（福祉事務所） ── 福祉課　子育て支援課　長寿いきがい課　健康づくり課　市民保険課
    - 環境産業部 ── 環境衛生課　商工労働課　エネルギー産業政策課　観光振興課
    - 農林水産部 ── 農業振興課　ねぎ課　林業木材振興課
    - 都市整備部 ── 都市整備課　道路河川課　水道課　下水道課
    - 二ツ井地域局 ── 総務企画課　市民福祉課　環境産業課　建設課
  - 会計管理者 ── 会計課

- 議会 ── 事務局
- 選挙管理委員会 ── 事務局
- 監査委員 ── 事務局
- 農業委員会 ── 事務局

- 教育委員会
  - 教育長 ─ 事務局 ─ 教育部 ─ 教育総務課　能代教育事務所　学校教育課　生涯学習・スポーツ振興課

＜産業・経済＞

(1)　産業構造

区分		総生産額（令４年度）実額(百万円)	割合(%)	就業人口（令２年国調）実数(人)	割合(%)
第一次	農業	3,137	1.7	1,928	8.4
	林業	448	0.2		
	水産業	28	0.0		
	計	3,613	2.0		
第二次	鉱業	465	0.3	4,984	21.8
	製造業	19,117	10.6		
	建設業	16,797	9.3		
	計	36,379	20.2		
第三次		140,453	77.8	15,814	69.0
分類不能				180	0.8
輸入品に課される税・関税等		－896			
合計		179,549	100.0	22,906	100.0

(2)　一人当たり分配所得　　（令４年度）

一人当たり分配所得	県内　９　位	2,593 千円

(3)　主要農産物・名産・特産品

あきた白神米・白神ねぎ・白神山うど・白神みょうが
白神きゃべつ・白神アスパラガス・鶴形牛・豚なんこつ
能代うどん・北限の檜山茶・桧山納豆・茶羊羹
翁飴・志んこ・秋田杉樽桶・木工品・能代凧・ゼオライト

（祭・行事）・能代公園春まつり（さくら・つつじ）（４月）・きみまち阪桜まつり、つつじまつり（４月）・能代カップ（５月）
・嫁見まつり（５月）・港まつり能代の花火（７月）・能代七夕「天空の不夜城」（８月）・能代役七夕（８月）
・能代宇宙イベント（８月）・のしろ銀河フェスティバル（８月）・のしろ産業フェア（10月）・白神ねぎまつり（10月）
・きみまちの里フェスティバル（10月）・きみまち二ツ井マラソン（10月）・きみまち阪公園紅葉まつり（11月）

横手市（よこてし）

（将来像）みんなの力で　未来を拓（ひら）く　人と地域が燦（かがや）くまち　よこて

（市の木）りんご　（市の花）さくら　（市の鳥）白鳥

〒013－8601 中央町８番２号 ☎　（0182）35－2111 ＦＡＸ（0182）33－6061 ウェブサイト https://www.city.yokote.lg.jp/ Eメール　somu@city.yokote.lg.jp	主な地域指定	一部事務組合加入事業	公　営　企　業		
類型 Ⅱ－１	振興山村 過疎　辺地 豪雪　特別豪雪 地方拠点 促進区域 特定農山村	非常勤職員等公務災害 退職手当 その他	上水道　病院　下水道 観光施設　介護サービス		
コード番号 052035			基本構想	平28～今７年度	
			基本計画	令３～今７年度	

＜概　　要＞

(1)　面　　積（県内９位）

総面積（令７．７．１）	耕地（令７．２．29）	宅地（令６．１．１）	山林（令６．３．31）
692.80㎢	175.00㎢	25.96㎢	376.26㎢

(2)　人　　口（県内２位）

平22年国調	平27年国調	令２年国調	令７年１．１住基
98,367	92,197	85,555	80,777

人口増減率（H27－R２）	△7.2%	高齢化率 令７．７．１	42.6%	人口密度	116.59 人/㎢

(3)　世 帯 数

平22年国調	平27年国調	令２年国調	令７年１．１住基
31,731	31,463	31,109	33,817

(4)　選挙人名簿登録者数（令７．10．18現在）

男	女	計
33,224	37,021	70,245

(5)　沿　　革

平17．10．１　　合体　横手市、増田町、平鹿町、雄物川町、大森町、十文字町、山内村、大雄村

＜組　　織＞

(1)　議　　会（令７．11．４現在）

議長	菅原正志（すがわらただし）	議員定数	条例定数	22人
副議長	本間利博（ほんまとしひろ）			
議員任期	令11．10．22	党派別内訳	公２　共１　無所属19	

(2)　二　　役（令７．10．23現在）

市長	髙橋大（たかはしだい）（４期～令11．10．22）	副市長	村田清和（むらたきよかず）
			藤本和宏（ふじもとかずひろ）

＜その他・ＰＲキャラクター＞

● **友好・姉妹都市等　国内**
- 厚木市（神奈川県）・那珂市（茨城県）

● **名所・旧跡**
- 金沢柵跡・板碑・吉田城跡・御役屋門・沼柵跡・首塚神社
- 鐘楼堂・スタルヒンの墓・横荘線跡トンネル
- 保呂羽山波宇志別神社神楽殿・旦那門
- 猩々の道標・中尊寺ハス・ケダニ地蔵

＜行政機構＞

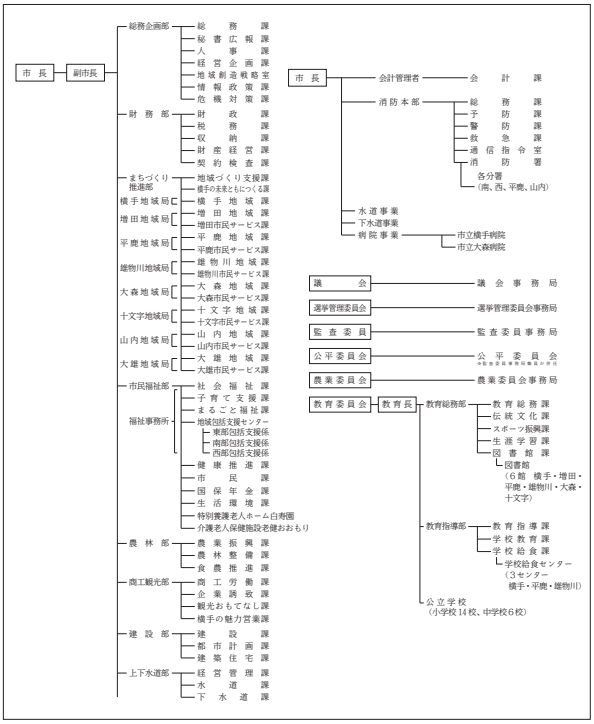

＜産業・経済＞

(1)　産業構造

区分		総生産額（令４年度）実額（百万円）	割合（%）	就業人口（令２年国調）実数（人）	割合（%）
第一次	農業	13,295	4.2	6,489	14.7
	林業	1,991	0.6		
	水産業	10	0.0		
	計	15,296	4.8		
第二次	鉱業	107	0.0	11,058	25.1
	製造業	67,451	21.3		
	建設業	23,678	7.5		
	計	91,236	28.8		
第三次		210,794	66.4	26,164	59.5
分類不能				298	0.7
輸入品に課される税・関税等		－1,576			
合計		315,750	100.0	44,009	100.0

(2)　一人当たり分配所得　　（令４年度）

一人当たり分配所得	県内　８　位　　2,618 千円

(3)　主要農産物・名産・特産品

- 横手やきそば・十文字の中華そば・りんご・さくらんぼ
- いものこ汁・いぶりがっこ・大沢ぶどうジュース
- 大森産ブドウのワイン・中山人形・浅舞絞り・十文字和紙
- りんご染め・十文字こけし・秋田銀線細工

（祭・行事）
- 三訪稲荷神社梵天（１月３日）・二井山裸参り（１月第２日曜日）・たいまつ焼き（１月15日）・百万遍念仏講（１月成人の日）・長太郎稲荷神社梵天祭（２月第１日曜日）・横手のかまくら（２月中旬）・横手のぼんでん（２月16・17日）
- 梨木水かぶり（２月第３日曜日）・増田の梵天（２月20日に近い日曜日）・木戸五郎兵衛神社　梵天・恵比寿俵奉納祭り（２月最終日曜日）・真人公園さくらまつり（４月上旬～５月上旬）・よこて桜まつり（４月中旬～４月下旬）・大森公園さくらまつり（４月中旬～５月上旬）
- 秋田スカイフェスタ（５月３～５日）・沼入りぼんでん（５月４日）・大森リゾート村芝桜フェスタ（５月中旬～５月下旬）・藤巻の厄神立て（６月上旬の日曜日）・十文字さくらんぼまつり（６月中旬～７月中旬）
- 大雄の鹿島送り（７月中旬～８月下旬）・おもてフェス　ジャマイカン　ミュージック　フェスティバル（７月中旬）・田楽灯ろう（７月19日）・よこての全国線香花火大会（７月下旬）・大雄サマーフェスティバル（７月の最終土曜日）・は・は・は祭（８月８日）
- 今泉抵園囃子（８月15日）・送り盆まつり（８月15・16日）・深間内神楽（８月23日）・猩々まつり（しょうじょうまつり）（９月上旬）・仁井田番楽（９月７日）・沼館八幡宮例祭（９月第２土曜日・日曜日）・増田の花火（９月14日）・金澤八幡宮伝統掛唄（９月14日）
- 金沢ささら舞（９月15日）・月山神社祭典（９月15日）・浅舞八幡神社祭典（９月敬老の日直前の土曜日、日曜日）・いものこまつり in 鶴ヶ池（９月下旬）・増田蔵の日（10月上旬）・真人公園りんごまつり（10月中旬）・よこて菊まつり（10月下旬～11月上旬）
- 霜月神楽（11月７・８日）・槻の木光のファンタジー（12月～１月）

大館市（おおだてし）

（将来像）匠と歴史を伝承し、多様性（ちがい）を力に変えていく「未来創造都市」

（市の木）秋田杉　（市の花）キク

〒017－8555
字中城20番地
☎　（0186）49－3111
ＦＡＸ（0186）49－1198
ウェブサイト
https://www.city.odate.lg.jp/
Eメール　soumu@city.odate.lg.jp

類型	Ⅱ－２	コード番号	052043

主な地域指定	一部事務組合加入事業	公営企業	
振興山村 過疎　辺地 豪雪　特別豪雪 地方拠点 促進区域 特定農山村	議員公務災害 非常勤公務災害 退職手当 その他	上水道　工業用水道 病院　下水道　市場 介護サービス	
		基本構想	令６～令９年度
		基本計画	令６～令９年度

＜概　要＞

(1)　面　積（県内４位）

総面積（令７．７．１）	耕地（令７．２．29）	宅地（令６．１．１）	山林（令６．３．31）
913.22㎢	75.90㎢	20.73㎢	723.71㎢

(2)　人　口（県内５位）

平22年国調	平27年国調	令２年国調	令７年1.１住基
78,946	74,175	69,237	65,492

人口増減率（H27－R２）	△6.7%	高齢化率 令７．７．１	41.8%	人口密度	71.72 人/㎢

(3)　世帯数

平22年国調	平27年国調	令２年国調	令７年1.１住基
28,442	28,242	28,044	31,131

(4)　選挙人名簿登録者数（令７．10.18現在）

男	女	計
26,880	30,412	57,292

(5)　沿　革

昭26．４．１　合体（市制施行）大館市、釈迦内村
昭30．３．１　編入　下川沿村、上川沿村、長木村、二井田村、真中村
昭30．3.31　編入　十二所町
昭42.12.21　編入　花矢町
昭59．６．１　境界変更　比内町の一部
平17．6.20　編入　比内町、田代町

＜組　織＞

(1)　議　会（令７．10．１現在）

議長	藤原（ふじわら）　明（あきら）	議員定数	条例定数	26人
副議長	明石（あかし）　宏康（ひろやす）			
議員任期	令９．４．30	党派別内訳	公２　共１　無所属23	

(2)　二　役（令７．10．１現在）

市長	石田（いしだ）　健佑（けんすけ）（１期～令10．８．31）	副市長	北林（きたばやし）　武彦（たけひこ）

＜その他・ＰＲキャラクター＞

● **友好・姉妹都市等　国内**
・南種子町（鹿児島県）・常陸大宮市（茨城県）

● **名所・旧跡**
・鳥潟会館・長走風穴・芝谷地湿原
・北鹿ハリストス正教会聖堂・秋田犬会館
・大館樹海ドーム・長岐家武家門・独鈷大日神社
・県立自然公園田代岳・五色滝・五色湖・石の塔
・忠犬ハチ像・忠犬ハチ公の生家・天空の松
・松峰神社・老犬神社・出川の欅
・扇田神明社・秋田犬の里

●ＰＲキャラクター

（はちくん）

＜行政機構＞

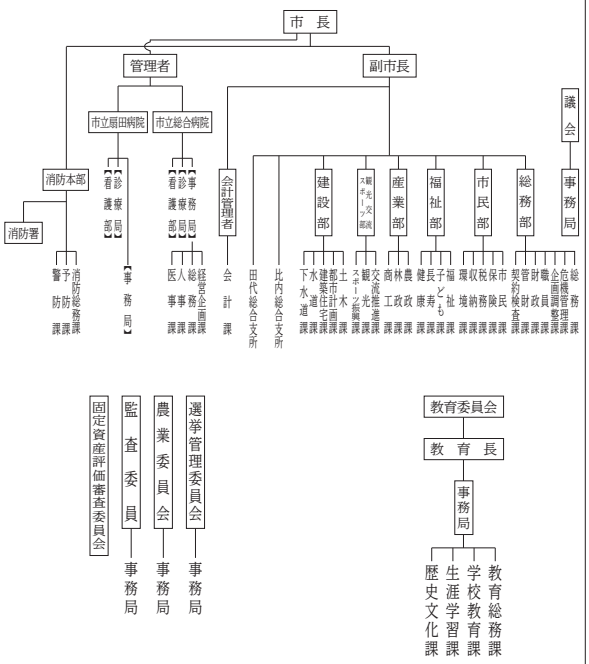

＜産業・経済＞

(1)　産業構造

区分		総生産額（令４年度）実額(百万円)	割合(%)	就業人口（令２年国調）実数(人)	割合(%)
第一次	農業	5,405	1.9	2,025	6.1
	林業	765	0.3		
	水産業	5	0.0		
	計	6,175	2.2		
第二次	鉱業	215	0.1	9,371	28.5
	製造業	77,480	27.3		
	建設業	17,859	6.3		
	計	95,554	33.6		
第三次		182,461	64.2	21,046	64.0
分類不能				463	1.4
輸入品に課される税・関税等		－1,411			
合計		282,779	100.0	32,905	100.0

(2)　一人当たり分配所得　（令４年度）

一人当たり分配所得	県内　６　位	2,871 千円

(3)　主要農産物・名産・特産品

きりたんぽ・比内地鶏・とんぶり・アスパラ・山の芋
えだまめ・ホップ・葉タバコ・中山なし・白神生ハム
田代産根曲がりタケノコ・曲げわっぱ・秋田杉桶樽
樺細工

（祭・行事）・比内とりの市（１月第４日曜日とその前日）・大館アメッコ市（２月第２土・日曜日）・大館桜まつり（４月下旬～５月上旬）
・大館バラまつり（６月）・たけのこ祭り（６月）・大館大文字まつり（８月中旬）・大館神明社例祭（９月10日・11日）
・本場大館きりたんぽまつり（10月中旬）・五色湖まつり（10月中旬）・大館圏域産業祭（10月下旬）

男鹿市（おがし）

（将来都市像）「健康・教育・環境でみんなが夢を実現できるまち」

（市の木）すぎ　（市の花）つばき　（市の鳥）あおさぎ　（市の魚）はたはた

〒010－0595
船川港船川字泉台66番地１
☎　（0185）23－2111
ＦＡＸ（0185）23－2424
ウェブサイト
https://www.city.oga.akita.jp/
Eメール　p_relations@city.oga.akita.jp

類型	Ⅰ－１	コード番号	052060

主な地域指定	一部事務組合加入事業	公営企業
過疎 辺地 半島振興 豪雪 促進区域 特定農山村	議員公務災害 非常勤公務災害 退職手当　常備消防 し尿処理　ごみ処理 その他	上水道　ガス　病院　下水道

基本構想	平28～令７年度
基本計画	令３～令７年度

＜概　要＞

(1)　面　積（県内15位）

総面積（令７．７．１）	耕地（令７．２．29）	宅地（令６．１．１）	山林（令６．３．31）
241.06㎢	46.30㎢	8.96㎢	125.87㎢

(2)　人　口（県内11位）

平22年国調	平27年国調	令２年国調	令７年１．１住基
32,294	28,375	25,154	23,355

人口増減率（H27－R２）	△11.4%	高齢化率 令７．７．１	53.2%	人口密度	96.88 人/㎢

(3)　世帯数

平22年国調	平27年国調	令２年国調	令７年１．１住基
11,593	11,147	10,492	12,197

(4)　選挙人名簿登録者数（令７．10．18現在）

男	女	計
9,992	11,153	21,145

(5)　沿　革

平17．3．22　合体　男鹿市、若美町

＜組　織＞

(1)　議　会（令７．10．１現在）

議長	小松穂積（こまつほづみ）	議員定数	条例定数	16人
副議長	船木正博（ふなきまさひろ）			
議員任期	令８．４．21	党派別内訳	立１　共１　公１ 無所属13	

(2)　二　役（令７．10．１現在）

市長	菅原広二（すがわらこうじ）（３期～令11．４．11）	副市長	佐藤博（さとうひろし）

＜その他・ＰＲキャラクター＞

● **友好・姉妹都市等　国外**
- リビングストン市（アメリカ）

● **名所・旧跡**
- 寒風山・入道崎・八望台・史跡脇本城跡・赤神神社五社堂
- 館山近隣公園
- 鵜ノ崎海岸・男鹿目潟火山群一ノ目潟
- 男鹿半島・大潟ジオパーク（日本ジオパーク認定）
- 男鹿水族館 GAO

＜行政機構＞

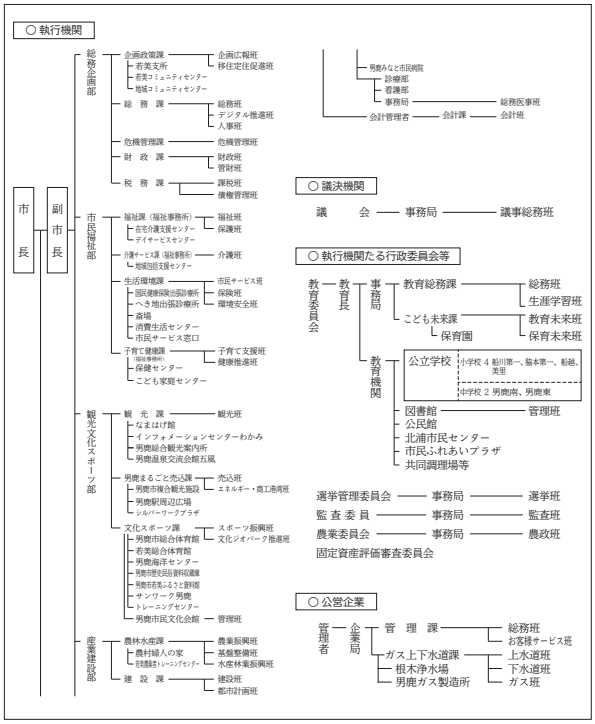

＜産業・経済＞

(1)　産業構造

区分		総生産額（令４年度）実額（百万円）	割合（%）	就業人口（令２年国調）実数（人）	割合（%）
第一次	農業	1,972	2.8	1,299	11.8
	林業	268	0.4		
	水産業	527	0.8		
	計	2,767	3.9		
第二次	鉱業	1,252	1.8	2,409	21.8
	製造業	6,251	8.9		
	建設業	6,710	9.6		
	計	14,213	20.2		
第三次		53,230	75.8	7,074	64.1
分類不能				249	2.3
輸入品に課される税・関税等		－349			
合計		69,861	100.0	11,031	100.0

(2)　一人当たり分配所得　（令４年度）

一人当たり分配所得	県内　20　位	2,174 千円

(3)　主要農産物・名産・特産品

和梨・メロン・ネギ・花き（菊）・葉タバコ・ハタハタ
クロモ・ギバサ・トロトロワカメ・寒風石・しょっつる
男鹿しょっつるやきそば・ハタハタ丼・サザエ・真鯛
ベニズワイガニ・ズワイガニ・石焼き料理

（祭・行事）・なまはげ柴灯まつり（２月第２土曜を含む金・土・日曜日）・鯛まつり（５月15日～６月30日）・GREAT EARTH 男鹿半島なまはげライド（９月中旬）
・全国男鹿駅伝競走大会（６月下旬）・東湖八坂神社祭の統人（トウニン）行事（７月７日）・男鹿ナマハゲロックフェスティバル（７月下旬）
・日本海メロンマラソン（７月下旬）・男鹿日本海花火（８月14日）・福米沢送り盆行事（８月16日）・秋田船方節全国大会（11月第３日曜日）
・なまはげカップ中学生バスケットボール大会（12月28日～30日）・男鹿のナマハゲ（12月31日）

湯沢市

（将来像）人のつながりで磨かれる、熱あふれる美しいまち

〒012－8501
佐竹町１番１号
☎　（0183）73－2111
ＦＡＸ（0183）73－2117
ウェブサイト
https://www.city-yuzawa.jp/
Eメール　webmaster@city.yuzawa.lg.jp

類型	Ⅰ－１	コード番号	052078

主な地域指定	一部事務組合加入事業	公営企業	
過疎　辺地 豪雪　特別豪雪 振興山村 地方拠点 促進区域 特定農山村	議員公務災害 非常勤公務災害 退職手当　常備消防 し尿処理　ごみ処理 火葬場　老人福祉 その他	上水道　簡水　下水道	
		基本構想	平29～令８年度
		基本計画	令４～令８年度

＜概　要＞

(1)　面　積（県内７位）

総面積（令７．７．１）	耕地（令７．２．29）	宅地（令６．１．１）	山林（令６．３．31）
790.91㎢	65.10㎢	12.08㎢	643.47㎢

(2)　人　口（県内７位）

平22年国調	平27年国調	令２年国調	令７年1.1住基
50,849	46,613	42,091	39,484

人口増減率（H27－R２）	△9.7%	高齢化率 令７．７．１	45.3%	人口密度	49.92 人/㎢

(3)　世帯数

平22年国調	平27年国調	令２年国調	令７年1.1住基
16,799	16,384	15,685	17,327

(4)　選挙人名簿登録者数（令７．10.18現在）

男	女	計
16,864	18,154	35,018

(5)　沿　革

平17．3.22　合体　湯沢市、稲川町、雄勝町、皆瀬村

＜組　織＞

(1)　議　会（令７．11.14現在）

議長	兼子正寛（かねこ まさひろ）	議員定数	条例定数	18人
副議長	石川隆一（いしかわ りゅういち）			
議員任期	令11.10.31	党派別内訳	公１　共１　無所属16	

(2)　二　役（令７．10．１現在）

市長	佐藤一夫（さとう かずお）（２期～令11．4.16）	副市長	東海林亮二（しょうじ りょうじ）

＜その他・ＰＲキャラクター＞

● **友好・姉妹都市等　国外**
・チュルゴー市（ハンガリー共和国）・泰州市（中華人民共和国）

● **友好・姉妹都市等　国内**
・釧路市（北海道）

● **名所・旧跡**
・泥湯温泉・秋の宮温泉郷・小安峡温泉
・小安峡大噴湯・川原毛地獄・川原毛大湯滝
・稲庭城・小町堂・岩井堂洞窟
・旧院内銀山跡・湯沢城址・旧雄勝郡会議事堂
・湯沢大堰・力水・両関酒造

●ＰＲキャラクター

（こまちちゃん）

＜行政機構＞

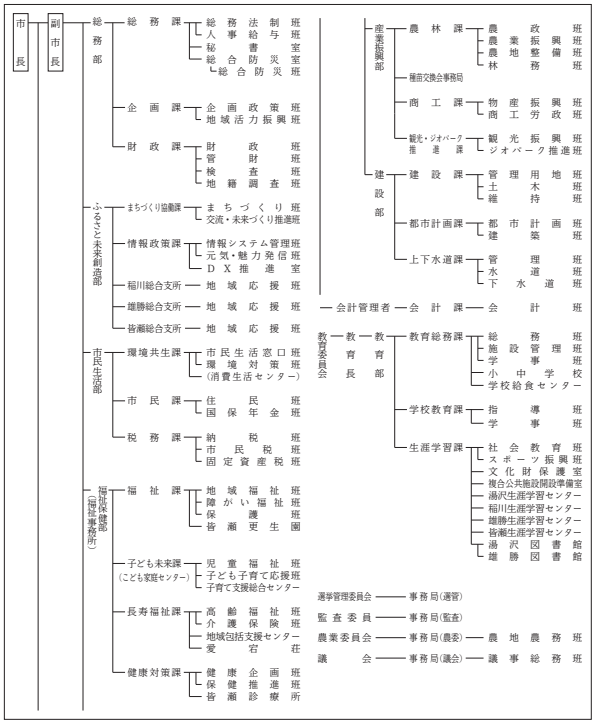

＜産業・経済＞

(1)　産業構造

区分		総生産額（令４年度）実額(百万円)	割合(%)	就業人口（令２年国調）実数(人)	割合(%)
第一次	農業	3,534	2.4	2,532	11.9
	林業	791	0.5		
	水産業	5	0.0		
	計	4,330	3.0		
第二次	鉱業	5,225	3.6	6,516	30.7
	製造業	30,107	20.8		
	建設業	13,921	9.6		
	計	49,253	34.0		
第三次		91,094	63.0	11,957	56.3
分類不能				236	1.1
輸入品に課される税・関税等		－718			
合計		143,959	100.0	21,241	100.0

(2)　一人当たり分配所得　（令４年度）

一人当たり分配所得	県内　12　位	2,463 千円

(3)　主要農産物・名産・特産品

米・酒米・トマト・きゅうり・いちご・三関せり
アスパラガス・枝豆・ネギ・さくらんぼ・りんご
ぶどう・稲庭うどん・日本酒・川連漆器・秋田仏壇
こけし・曲木家具・いぶりがっこ・味噌・醤油

（祭・行事）・しがっこまつり（２月第１土曜日）・かだる雪まつり（２月第１土曜日）・犬っこまつり（２月第２土曜日とその翌日）・雄勝の雪まつり（２月第２土曜日）
・小町まつり（６月第２土曜日）・七夕絵どうろうまつり（８月5・６・７日）・雄勝大花火大会（８月８日）・仮装盆おどり大会（８月21日）
・大名行列（９月第４日曜日）・院内銀山まつり（９月21日）・全国まるごとうどんエキスポ（10月上旬）

（市の木）ナナカマド　（市の花）ベニヤマザクラ　（市の鳥）声良鶏

〒018－5292 花輪字荒田４番地１ ☎　（0186）30－0203 ＦＡＸ（0186）30－1122 ウェブサイト https://www.city.kazuno.lg.jp/ Eメール　info@city.kazuno.lg.jp	主な地域指定	一部事務組合加入事業	公　営　企　業		
類型　Ｉ－１　コード番号　052094	過疎　辺地 豪雪　特別豪雪 振興山村 地方拠点 促進区域 特定農山村	議員公務災害 ごみ処理 非常勤公務災害 火葬場　退職手当 し尿処理　常備消防 その他	上水道　下水道		
			基本構想	令３～令12年度	
			基本計画	令３～令７年度	

＜概　　要＞

(1)　面　　積（県内８位）

総面積（令７．７．１）	耕地（令７．２．29）	宅地（令６．１．１）	山林（令６．３．31）
707.52㎢	60.20㎢	10.84㎢	574.38㎢

(2)　人　　口（県内10位）

平22年国調	平27年国調	令２年国調	令７年１．１住基
34,473	32,038	29,088	27,069

人口増減率（H27－R２）	△9.2%	高齢化率 令７．７．１	44.5%	人口密度	38.26 人/㎢

(3)　世帯数

平22年国調	平27年国調	令２年国調	令７年１．１住基
11,831	11,508	10,978	12,429

(4)　選挙人名簿登録者数（令７．10.18現在）

男	女	計
11,163	12,375	23,538

(5)　沿　　革

昭47．４．１　合体（市制施行）
花輪町、十和田町、尾去沢町、八幡平村

＜組　　織＞

(1)　議　　会（令７．10．１現在）

議長	児玉悦朗（こだまえつろう）	議員定数	条例定数	18人
副議長	成田哲男（なりたてつお）			
議員任期	令11.３.８	党派別内訳	公明１　幸福実現１ 無所属16	

(2)　二　　役（令７．10．１現在）

市長	笹本真司（ささもとしんじ）（１期～令11.４.26）	副市長	舛屋修美（ますやなおみ）

＜その他・ＰＲキャラクター＞

● **友好・姉妹都市等　国内**
・ショプロン市（ハンガリー共和国）・武威市涼州区（中国）

● **連携交流都市**
・東京都葛飾区

● **名所・旧跡**
・世界文化遺産および特別史跡「大湯環状列石」
・史跡尾去沢鉱山・湯瀬渓谷・錦木塚
・鹿角観光ふるさと館あんとらあ（道の駅かづの）
・大湯滝めぐり・中滝ふるさと学舎
・十和田八幡平国立公園・大日堂
・東山レクリエーションエリア・湯の駅おおゆ（道の駅おおゆ）

●ＰＲキャラクター

（たんぽ小町ちゃん）

＜行政機構＞

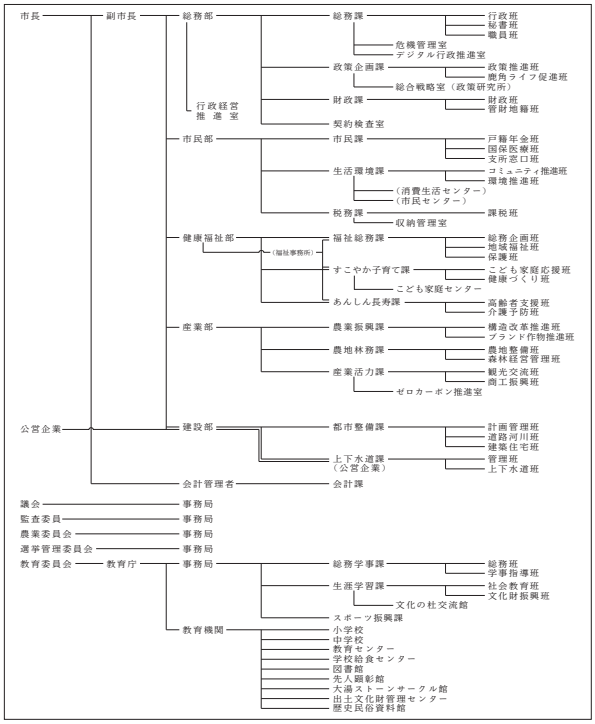

＜産業・経済＞

(1)　産業構造

区分		総生産額（令４年度）実額(百万円)	割合(%)	就業人口（令２年国調）実数(人)	割合(%)
第一次	農業	2,831	3.1	1,776	12.4
	林業	547	0.6		
	水産業	0	0.0		
	計	3,378	3.7		
第二次	鉱業	537	0.6	3,840	26.7
	製造業	11,870	13.2		
	建設業	9,125	10.1		
	計	21,532	23.9		
第三次		65,303	72.4	8,718	60.7
分類不能				37	0.2
輸入品に課される税・関税等		－448			
合計		89,765	100.0	14,371	100.0

(2)　一人当たり分配所得　　（令４年度）

一人当たり分配所得	県内　13　位　　2,446 千円

(3)　主要農産物・名産・特産品

米（淡雪こまち）・りんご（ふじ・秋田紅あかり他）
北限の桃・かづの牛（日本短角種）・八幡平ポーク
松館しぼり大根・秋田フキ・葉たばこ・きゅうり・トマト
ネギ・枝豆・アスパラガス・シンテッポウユリ・きりたんぽ
そば・ホルモン・啓翁桜

（祭・行事）・ユネスコ無形文化遺産「大日堂舞楽」（１月２日）
・ユネスコ無形文化遺産「花輪祭の屋台行事（花輪ばやし）」（８月19日～20日）
・ユネスコ無形文化遺産「（風流踊）毛馬内の盆踊」（８月21日～23日）
・大湯大太鼓まつり（８月15日）

由利本荘市（ゆりほんじょうし）

（将来像）人と自然が共生する躍動と創造の都市～新たな「由利本荘市」への進化～

（市の木）ケヤキ　（市の花）さくら　（市の鳥）キジ

〒015－8501
尾崎17番地
☎　（0184）24－3321
ＦＡＸ（0184）23－3226
ウェブサイト
https://www.city.yurihonjo.lg.jp/
Eメール yurihonjo@city.yurihonjo.lg.jp

類型	Ⅱ－１	コード番号	052108

主な地域指定	一部事務組合加入事業	公営企業	
振興山村 過疎　豪雪 特別豪雪 辺地 促進区域 特定農山村	議員公務災害 非常勤公務災害 退職手当 介護保険 老人福祉 その他	上水道　簡水　ガス　下水道 観光施設　介護サービス	
		基本構想	平27～令７年度
		基本計画	令２～令７年度

＜概　　要＞

(1)　面　　積（県内１位）

総面積（令７．７．１）	耕地（令７．２．29）	宅地（令６．１．１）	山林（令６．３．31）
1,209.59㎢	124.00㎢	20.98㎢	903.62㎢

(2)　人　　口（県内４位）

平22年国調	平27年国調	令２年国調	令７年１．１住基
85,229	79,927	74,707	70,409

人口増減率（H27－R２）	△6.5%	高齢化率 令７．７．１	40.0%	人口密度	58.21 人/㎢

(3)　世帯数

平22年国調	平27年国調	令２年国調	令７年１．１住基
28,573	28,349	28,362	30,870

(4)　選挙人名簿登録者数（令７．10．18現在）

男	女	計
29,429	31,788	61,217

(5)　沿　　革

平17．3．22　合体
本荘市、矢島町、岩城町、由利町、
西目町、鳥海町、東由利町、大内町

＜組　　織＞

(1)　議　　会（令７．11．１現在）

議長	佐藤健司（さとうけんじ）	議員定数	条例定数	22人
副議長	小松浩一（こまつこういち）			
議員任期	令11.10.31	党派別内訳	公１　無所属19　立憲２	

(2)　二　　役（令７．10．１現在）

市長	湊貴信（みなとたかのぶ）（２期～令11.4.16）	副市長	佐々木司（ささきつかさ）
			三森隆（みつもりたかし）

＜その他・ＰＲキャラクター＞

● **友好・姉妹都市等　国外**
・ヴァーツ市（ハンガリー）・梁山市（韓国）・無錫市（中国）

● **友好・姉妹都市等　国内**
・いわき市（福島県）・佐久市（長野県）・高松市（香川県）
・丸亀市（香川県）

● **名所・旧跡**
・本荘マリーナ・赤田の大仏・本荘公園・鳥海高原花立牧場公園
・天鷺郷・南由利原青少年旅行村・望海の丘・鳥海山・法体の滝
・八塩いこいの森・折渡地蔵尊・土田家住宅・本荘八幡神社
・桑ノ木台湿原・八森城址・鳥海高原矢島スキー場
・鳥海山 木のおもちゃ館

＜行政機構＞

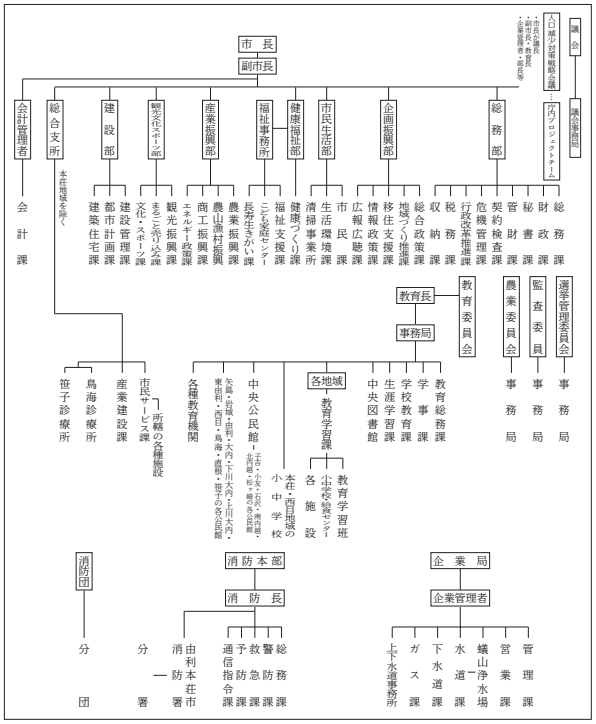

＜産業・経済＞

(1)　産業構造

区分		総生産額（令４年度）実額（百万円）	割合（%）	就業人口（令２年国調）実数（人）	割合（%）
第一次	農業	5,001	1.5	3,788	10.1
	林業	1,862	0.6		
	水産業	76	0.0		
	計	6,939	2.1		
第二次	鉱業	2,075	0.6	11,786	31.4
	製造業	135,352	40.7		
	建設業	21,935	6.6		
	計	159,362	47.9		
第三次		166,337	50.0	21,546	57.5
分類不能				390	1.0
輸入品に課される税・関税等		－1,652			
合計		330,986	100.0	37,510	100.0

(2)　一人当たり分配所得　（令４年度）

一人当たり分配所得	県内　４　位　3,064 千円

(3)　主要農産物・名産・特産品

秋田鳥海りんどう・アスパラガス・りんご・ミニトマト・しいたけ
米・本荘うどん・百宅そば・八塩そば・カナカブ漬け・松皮餅
秋田由利牛・フランス鴨製品・ジャージー乳製品・日本酒
ボツメキビール・本荘ハムフライ・本荘ごてんまり・組子細工
刺し子・天鷺ぜんまい織・シャインマスカット

（祭・行事）・新山神社裸まいり（１月）・矢島冬まつり（２月）・長坂稲荷神社梵天まつり（３月）・本荘さくらまつり（４～５月）・東由利黄桜まつり（５月）・鳥海新緑まつり（６月）
・本荘川まつり花火大会（７月）・菖蒲カーニバル（７～８月）・矢島夏まつり（７月）・矢島カップ Mt.鳥海バイシクルクラシック（７～８月）・岩城旧藩祭（７月）
・日本海洋上花火大会（７月）・赤田大仏祭り（８月）・屋敷番楽（８月）・鳥海獅子まつり（８月）・本荘八幡神社祭典（９月）・矢島八朔まつり（９月）
・前郷日枝神社祭典（９月）・全国ごてんまりコンクール（10月）・鳥海高原法体の滝紅葉まつり（10月）

潟上市（かたがみし）

（将来像）みんなで創る　しあわせ実感都市　潟上～文化の風薫る　笑顔あふれるまち～

（市の木）クロマツ　（市の花）バラ　（市の鳥）シラサギ

〒010－0201 天王字棒沼台226番地１ ☎　（018）853－5301(代表) ＦＡＸ（018）853－5211 ウェブサイト https://www.city.katagami.lg.jp/ Eメール　info@city.katagami.lg.jp	主な地域指定	一部事務組合加入事業	公営企業		
類型　Ｉ－３　コード番号　052116	過疎 半島振興 豪雪 促進区域	議員公務災害 退職手当 非常勤職員公務災害 し尿処理　火葬場 常備消防 その他	上水道　下水道		
			長期ビジョン	平28～令７年度	
			基本計画	令３～令７年度	

＜概　要＞

(1)　面　積（県内23位）

総面積（令７．７．１）	耕地（令７．２．29）	宅地（令６．１．１）	山林（令６．３．31）
97.72㎢	33.10㎢	7.40㎢	31.07㎢

(2)　人　口（県内８位）

平22年国調	平27年国調	令２年国調	令７年１．１住基
34,442	33,083	31,720	31,271

人口増減率（H27－R２）	△4.1%	高齢化率 令７．７．１	36.7%	人口密度	320.01 人/㎢

(3)　世帯数

平22年国調	平27年国調	令２年国調	令７年１．１住基
11,911	12,023	12,287	14,255

(4)　選挙人名簿登録者数（令７．10．18現在）

男	女	計
12,718	14,365	27,083

(5)　沿　革

平17．3．22　合体（市制施行）
昭和町、飯田川町、天王町

＜組　織＞

(1)　議　会（令７．10．１現在）

議長	佐藤敏雄（さとうとしお）	議員定数	条例定数	18人
副議長	鈴木壮二（すずきそうじ）			
議員任期	令８．２．21	党派別内訳	公１　共１　無所属15	

(2)　二　役（令７．10．１現在）

市長	鈴木雄大（すずきたけひろ）（２期～令11.４.16）	副市長	鎌田雅人（かまだまさと）

＜その他・ＰＲキャラクター＞

● 名所・旧跡
- 天王グリーンランド・くららの湯
- てんのうグリーンマーケット・東湖八坂神社・元木山公園
- 潟上市郷土文化保存伝習館（石川翁資料館）
- ブルーメッセあきた
- 神明社観音堂（国指定重要文化財）
- 小玉家住宅（国指定重要文化財）
- 石川理紀之助遺跡（県指定史跡）
- 潟上市八郎潟漁撈用具収蔵庫（国指定重要有形民俗文化財）

＜行政機構＞

- 市長
  - 副市長
    - 総務部
      - 総務課
      - 企画政策課
      - 財政課
      - 税務課
    - 市民生活部
      - 市民課
      - 地域づくり課
      - 追分出張所
      - 天王出張所
      - 昭和出張所
      - 飯田川出張所
    - 福祉保健部
      - 社会福祉課
      - 健康長寿課
      - 子育て応援課
      - 追分保育園
      - 天王こども園
      - 出戸こども園
      - 昭和こども園
      - 若竹幼児教育センター
    - 産業振興部
      - 農林水産振興課
      - 商工観光振興課
    - 建設部
      - 都市建設課
      - 上下水道課
  - 会計課
- 教育委員会
  - 教育長
    - 教育部
      - 教育総務課
      - 文化スポーツ課
      - 市民センター
      - 天王館
      - 追分館
      - 出戸館
      - 昭和館
      - 昭和中央館
      - 飯田川館
      - 図書館
- 議会 ― 事務局
- 農業委員会 ― 事務局
- 選挙管理委員会 ― 事務局
- 監査委員 ― 事務局
- 固定資産評価審査委員会 ― 事務局

＜産業・経済＞

(1)　産業構造

区分		総生産額（令４年度）実額(百万円)	割合(%)	就業人口（令２年国調）実数(人)	割合(%)
第一次	農業	1,558	1.7	826	5.6
	林業	81	0.1		
	水産業	114	0.1		
	計	1,753	1.9		
第二次	鉱業	0	0.0	3,707	25.4
	製造業	24,758	27.1		
	建設業	6,885	7.5		
	計	31,643	34.7		
第三次		57,921	63.4	9,868	67.5
分類不能				221	1.5
輸入品に課される税・関税等		－453			
合計		90,864	100.0	14,622	100.0

(2)　一人当たり分配所得　（令４年度）

一人当たり分配所得	県内　11　位　2,533 千円

(3)　主要農産物・名産・特産品

米・大豆・枝豆・ねぎ・梨・ぶどう・佃煮・花き
日本酒・鷺舞こけし

（祭・行事）・月山神社例大祭（５月５日）・東湖八坂神社例大祭（７月６、７日）・飯田川鷺舞まつり（８月）・八郎まつり（８月）
・天王グリーンランドまつり（８月）・スポーツフェスティバル(10月)

大仙市（だいせんし）

（将来都市像）人が活き　人が集う　夢のある田園交流都市

（市の木）ケヤキ　（市の花）コスモス　（市の鳥）カワセミ

〒014－8601 大曲花園町１番１号 ☎　（0187）63－1111 ＦＡＸ（0187）63－1119 ウェブサイト https://www.city.daisen.lg.jp/ Eメール　kouhou@city.daisen.lg.jp	主な地域指定	一部事務組合加入事業	公　営　企　業		
類型　Ⅱ－１　コード番号　052124	過疎　辺地 豪雪　特別豪雪 振興山村 地方拠点 促進区域 特定農山村	議員公務災害 非常勤公務災害 退職手当　常備消防 ごみ処理　し尿処理 火葬場　介護保険 老人福祉　その他	上水道　簡水　病院　下水道		
			基本構想	平28～令７年度	
			実施計画	平28～令７年度	

＜概　　要＞

(1)　面　　積（県内６位）

総面積（令７．７．１）	耕地（令７．２．29）	宅地（令６．１．１）	山林（令６．３．31）
866.79㎢	197.00㎢	24.77㎢	500.76㎢

(2)　人　　口（県内３位）

平22年国調	平27年国調	令２年国調	令７年１．１住基
88,301	82,783	77,657	73,794

人口増減率（H27－R２）	△6.2%	高齢化率 令７．７．１	41.6%	人口密度	85.13 人/㎢

(3)　世帯数

平22年国調	平27年国調	令２年国調	令７年１．１住基
28,292	28,198	28,370	31,533

(4)　選挙人名簿登録者数（令７．10．18現在）

男	女	計
29,990	34,326	64,316

(5)　沿　　革

平17．3．22　合体
大曲市、神岡町、西仙北町、中仙町、
協和町、南外村、仙北町、太田町

＜組　　織＞

(1)　議　　会（令７．10．１現在）

議長	後藤　健（ごとう　たかし）	議員定数	条例定数	24人
副議長	大山利吉（おおやま　りきち）			
議員任期	令11．９．30	党派別内訳	公２　共１　参１ 無所属20	

(2)　二　　役（令７．10．１現在）

市長	老松博行（おいまつ　ひろゆき） （３期～令11．４．８）	副市長	今野功成（こんの　こうせい）
			舛谷祐幸（ますや　ゆうこう）

＜その他・ＰＲキャラクター＞

● **友好・姉妹都市等　国外**
・唐津市（韓国）

● **友好・姉妹都市等　国内**
・座間市（神奈川県）・宮古市（岩手県）・宮崎市（宮崎県）

● **名所・旧跡**
・古四王神社・笹倉公園・大佐沢公園
・水神社(国宝線刻千手観音等鏡像)・八乙女公園
・唐松神社・まほろば唐松中世の館・不動の滝公園
・国指定史跡「払田柵跡」・国指定名勝「旧池田氏庭園」
・真木渓谷・川口渓谷・国登録有形文化財「旧本郷家住宅」
・中川原コミュニティ公園・大綱交流館・大綱の里伝承館
・花火伝統文化継承資料館「はなび・アム」

●ＰＲキャラクター

（まるびちゃん）

＜行政機構＞

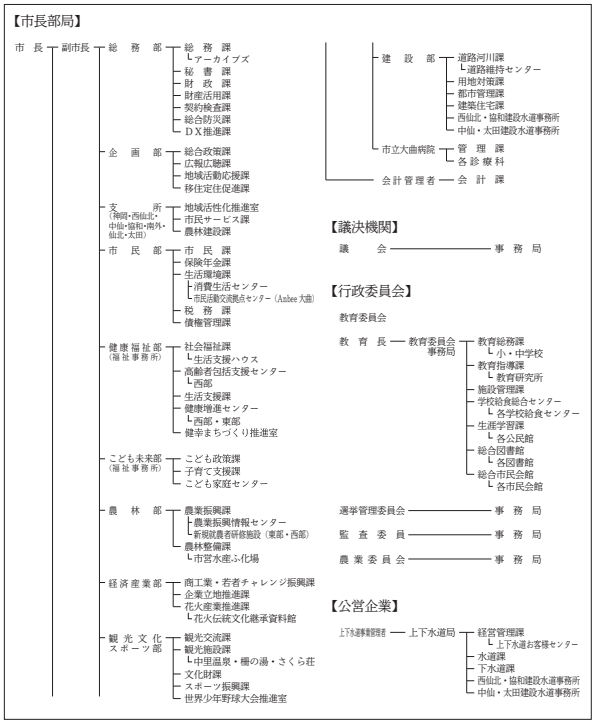

＜産業・経済＞

(1)　産業構造

区分		総生産額（令４年度）実額(百万円)	割合(%)	就業人口（令２年国調）実数(人)	割合(%)
第一次	農業	10,383	3.8	4,803	12.2
	林業	895	0.3		
	水産業	10	0.0		
	計	11,288	4.1		
第二次	鉱業	3,900	1.4	10,188	25.9
	製造業	52,223	19.0		
	建設業	25,353	9.2		
	計	81,476	29.7		
第三次		181,900	66.2	24,078	61.2
分類不能				252	0.7
輸入品に課される税・関税等		－1,364			
合計		273,300	100.0	39,321	100.0

(2)　一人当たり分配所得　　（令４年度）

一人当たり分配所得	県内　10　位	2,577 千円

(3)　主要農産物・名産・特産品

米・大豆・枝豆・トマト・アスパラガス
横沢曲がりねぎ・モロヘイヤ・強首はくさい
楢岡焼・豆腐かまぼこ・三杯もち・日本酒・杜仲豚
杜仲茶・いぶりがっこ・納豆汁

（祭・行事）・払田柵の冬まつり（２月第１土曜日）・太田の火まつり（２月第１土曜日）・刈和野の大綱引き（２月10日）
・川を渡るぼんでん（２月11日）・鳥子舞、大曲の綱引き（２月第３土曜日）・全国500歳野球大会（７月中旬）
・ドンパン祭り（８月16日）・全国花火競技大会（８月最終土曜日）・定期能公演（８月下旬～９月上旬）
・全県500歳野球大会（９月中旬）・全国ジャンボうさぎフェスティバル(10月下旬)

（市の木）ぶな　（市の花）あじさい　（市の鳥）クマゲラ

〒018－3392
花園町19番１号
☎　（0186）62－1111
ＦＡＸ（0186）63－2586
ウェブサイト
https://www.city.kitaakita.akita.jp/
Eメール　soumu@city.kitaakita.akita.jp

類型	Ⅰ－１	コード番号	052132

主な地域指定	一部事務組合加入事業	公営企業
振興山村 過疎 辺地 豪雪 特別豪雪 地方拠点 促進区域 特定農山村	議員公務災害 非常勤公務災害 退職手当 廃棄物処理 その他	上水道　病院　下水道

基本構想	平28～令７年度
基本計画	令３～令７年度

＜概　　要＞

(1)　面　　積（県内２位）

総面積（令７．７．１）	耕地（令７．２．29）	宅地（令６．１．１）	山林（令６．３．31）
1,152.76㎢	60.60㎢	11.14㎢	978.57㎢

(2)　人　　口（県内９位）

平22年国調	平27年国調	令２年国調	令７年１．１住基
36,387	33,224	30,198	27,834

人口増減率（H27－R２）	△9.1%	高齢化率 令７．７．１	48.5%	人口密度	24.15 人/㎢

(3)　世帯数

平22年国調	平27年国調	令２年国調	令７年１．１住基
12,771	12,222	11,799	13,381

(4)　選挙人名簿登録者数（令７．10．18現在）

男	女	計
11,682	13,098	24,780

(5)　沿　　革

平17．3．22　合体（市制施行）
鷹巣町、森吉町、阿仁町、合川町

＜組　　織＞

(1)　議　　会（令７．10．１現在）

議長	堀部　壽	議員定数	条例定数	18人
副議長	中嶋洋子			
議員任期	令８．３．31	党派別内訳	共３　公１　無所属14	

(2)　二　　役（令７．10．１現在）

市長	津谷永光（５期～令11．４．16）	副市長	河田浩文

＜その他・ＰＲキャラクター＞

● 友好・交流都市等　国内
・東京都国立市

● 名所・旧跡
・大太鼓の館・鷹巣中央公園・伊勢堂岱遺跡
・伊勢堂岱縄文館・北欧の杜公園・丈六延命地蔵菩薩像
・森吉山県立自然公園・小又峡（三階滝）・桃洞滝
・安の滝・立又渓谷（幸兵衛滝）・マタギ資料館
・阿仁異人館・浜辺の歌音楽館・金家住宅・胡桃館遺跡
・森吉山ダム森吉四季美湖・翠雲公園・太平湖
・旧長岐家住宅

●ＰＲキャラクター

（バタもっち）

＜行政機構＞

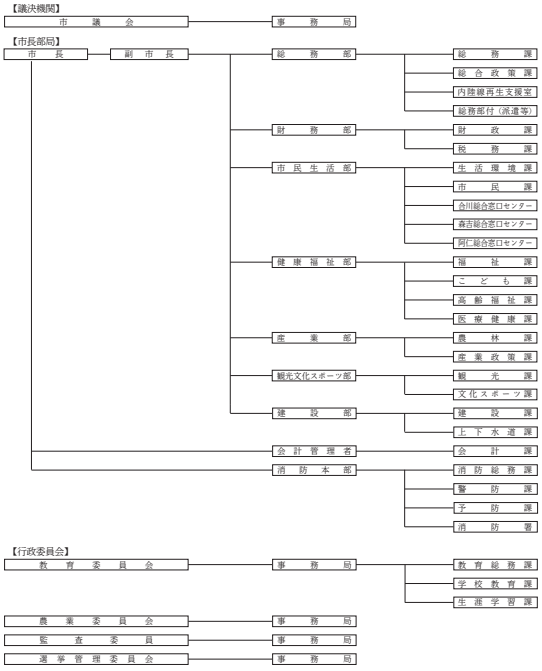

＜産業・経済＞

(1)　産業構造

区分		総生産額（令４年度）実額(百万円)	割合(%)	就業人口（令２年国調）実数(人)	割合(%)
第一次	農業	4,062	4.0	1,494	10.6
	林業	1,009	1.0		
	水産業	3	0.0		
	計	5,074	5.0		
第二次	鉱業	537	0.5	3,796	26.9
	製造業	14,447	14.3		
	建設業	13,150	13.0		
	計	28,134	27.8		
第三次		67,940	67.2	8,773	62.1
分類不能				61	0.4
輸入品に課される税・関税等		－502			
合計		100,646	100.0	14,124	100.0

(2)　一人当たり分配所得　　（令４年度）

一人当たり分配所得	県内　14　位	2,430 千円

(3)　主要農産物・名産・特産品

米・きゅうり・山の芋・ネギ・枝豆・キャベツ・ニンニク
きりたんぽ鍋・北あきたバター餅・比内地鶏・鮎
米代うどん・松尾和牛・クロモジ茶・白神フルーツ黒にんにく
マタギの里りんごジュース・どぶろく・アユ料理・馬肉料理
秋田八丈・叉鬼山刀・秋田杉桶樽

（祭・行事）・森吉山の樹氷（１月上旬～３月上旬）・もちっこ市（３月下旬）・鷹巣中央公園桜まつり（４月下旬～５月上旬）・森吉山山開き（５月３日）
・太平湖湖水開き（６月１日）・ふるさと踊りフェスティバル（６月上旬）・竜ヶ森山開き（６月上旬）・米代川花火大会（７月上旬）
・八幡宮綴子神社例大祭（７月14日・15日）・合川まと火（８月14日）・国指定無形民俗文化財「根子番楽」（８月14日）・阿仁の花火大会と灯篭流し（８月16日）
・森吉四季美湖まつり（９月）・たかのす太鼓まつり（９月第２日曜日）・北秋田市産業祭（10月下旬）

に か ほ 市

（将来像）夢あるまち　豊かなまち　元気なまち　住みたいまち

〒018－0192
象潟町字浜ノ田１番地
☎　（0184）43－3200（象潟庁舎）
ＦＡＸ（0184）43－5707
ウェブサイト
https://www.city.nikaho.akita.jp/
Eメール　info@city.nikaho.lg.jp

類型	Ｉ－０	コード番号	052141

主な地域指定	一部事務組合加入事業	公営企業	
過疎 辺地 豪雪 振興山村 促進区域 特定農山村	議員公務災害 非常勤公務災害 退職手当 老人福祉　介護保険 その他	上水道	
		基本構想	平29～令８年度
		基本計画	令４～令８年度

＜概　　要＞

(1)　面　　積（県内14位）

総面積（令７．７．１）	耕地（令７．２．29）	宅地（令６．１．１）	山林（令６．３．31）
241.11㎢	36.50㎢	6.73㎢	150.22㎢

(2)　人　　口（県内13位）

平22年国調	平27年国調	令２年国調	令７年１．１住基
27,544	25,324	23,435	22,075

人口増減率（H27－R２）	△7.5%	高齢化率 令７．７．１	41.7%	人口密度	91.56 人/㎢

(3)　世 帯 数

平22年国調	平27年国調	令２年国調	令７年１．１住基
9,188	8,804	8,635	9,276

(4)　選挙人名簿登録者数（令７．10.18現在）

男	女	計
9,424	10,046	19,470

(5)　沿　　革

平17.10.１　合体（市制施行）仁賀保町、金浦町、象潟町

＜組　　織＞

(1)　議　　会（令７．10．１現在）

議長	宮崎信一（みやざきのぶかず）	議員定数	条例定数	16人
副議長	伊藤竹文（いとうたけふみ）			
議員任期	令８．４．30	党派別内訳	共産１　公１　無所属13	

(2)　二　　役（令７．10．１現在）

市長	市川雄次（いちかわゆうじ）（２期～令７.11.12）	副市長	本田雅之（ほんだまさゆき）

＜その他・ＰＲキャラクター＞

● **友好・姉妹都市等　国外**
・ショウニー市（アメリカ）・アナコーテス市（アメリカ）・諸暨市（中国）

● **友好・姉妹都市等　国内**
・西尾市（愛知県）・松島町（宮城県）・大洗町（茨城県）

● **名所・旧跡**
・白瀬南極探検隊記念館・白瀬中尉生家・勢至公園
・由利海岸波除石垣・仁賀保高原・山根館跡・陽山寺山門
・蚶満寺・九十九島・鳥海山・象潟海岸・奈曽の白滝
・三崎海岸・栗山池公園・道の駅象潟「ねむの丘」
・獅子ヶ鼻湿原・元滝伏流水・金峰神社境内と霊峰神社跡
・観光拠点センター「にかほっと」
・アウトドア拠点施設「ニカホアウトドアベース」
・上郷温水路・旧佐々木家住宅

●ＰＲキャラクター

（にかほっぺん）

＜行政機構＞

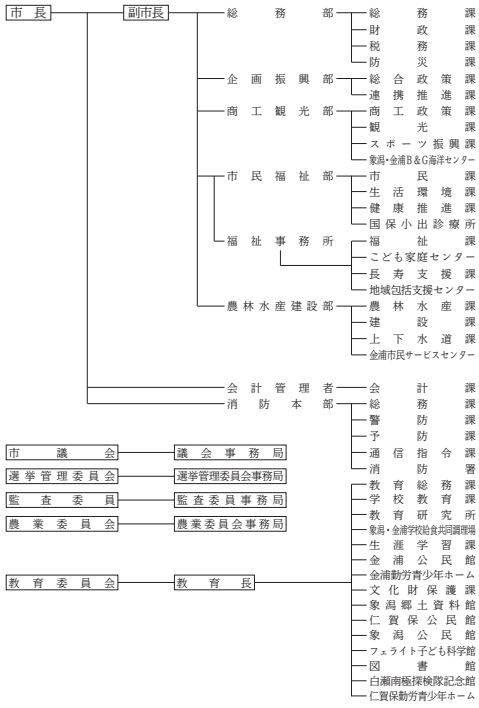

＜産業・経済＞

(1)　産業構造

区分		総生産額（令４年度）実額(百万円)	割合(%)	就業人口（令２年国調）実数(人)	割合(%)
第一次	農業	2,371	1.7	1,017	8.8
	林業	296	0.2		
	水産業	321	0.2		
	計	2,988	2.2		
第二次	鉱業	2,433	1.8	4,647	40.3
	製造業	78,996	57.5		
	建設業	9,805	7.1		
	計	91,234	66.4		
第三次		43,194	31.4	5,738	49.7
分類不能				141	1.2
輸入品に課される税・関税等		－682			
合計		136,734	100.0	11,543	100.0

(2)　一人当たり分配所得　（令４年度）

一人当たり分配所得	県内　３　位	3,764 千円

(3)　主要農産物・名産・特産品

米・肉用牛・ねぎ・アスパラガス・花き・天然岩ガキ
日本酒・ハタハタ寿司・みそ・しょうゆ
いちじく甘露煮・カナカブ・ジャージー乳製品
かりんとう・そば・かに・寒鱈

（祭・行事）・上郷の小正月行事（１月）・白瀬中尉をしのぶ集い（１月）・掛魚まつり（２月）
・小滝のチョウクライロ舞（５月）・秋田トライアスロン芭蕉レース象潟大会（７月）
・奥の細道象潟全国俳句大会（８月）・象潟の盆小屋（８月）・にかほの花火（８月）・鳥海山伝承芸能祭（９月）
・日本海に響け！太鼓の祭典（開催月不定）

仙北市（せんぼくし）

（標語）ＳＤＧｓ未来都市～誰ひとり取り残さない～

（市の木）ブナ　（市の花）サクラ　（市の鳥）イヌワシ

〒014－1298 田沢湖生保内字宮ノ後30番地 ☎　（0187）43－1111（田沢湖庁舎） ＦＡＸ（0187）43－1300 ウェブサイト https://www.city.semboku.akita.jp/ Eメール　semboku@city.semboku.akita.jp	主な地域指定	一部事務組合加入事業	公　営　企　業		
類型　Ⅰ－1　コード番号　052159	過疎　辺地 豪雪　特別豪雪 振興山村 促進区域 特定農山村	議員公務災害　火葬場 非常勤公務災害 常備消防 退職手当 その他	上水道　病院　下水道 観光施設　介護サービス		
			基本構想	平28～令７年度	
			基本計画	平28～令７年度	

＜概　　要＞

(1)　面　　積（県内３位）

総面積（令７．７．１）	耕地（令７．２．29）	宅地（令６．１．１）	山林（令６．３．31）
1,093.56㎢	54.10㎢	9.14㎢	923.39㎢

(2)　人　　口（県内12位）

平22年国調	平27年国調	令２年国調	令７年１．１住基
29,568	27,523	24,610	22,859

人口増減率（H27－R２）	△10.6%	高齢化率 令７．７．１	47.7%	人口密度	20.90 人/㎢

(3)　世帯数

平22年国調	平27年国調	令２年国調	令７年１．１住基
9,841	9,594	9,252	10,255

(4)　選挙人名簿登録者数（令７．10．18現在）

男	女	計
9,379	10,840	20,219

(5)　沿　　革

平17．9．20　　合体（市制施行）角館町、田沢湖町、西木村

＜組　　織＞

(1)　議　　会（令７．10．１現在）

議長	黒沢龍己（くろさわたつみ）	議員定数	条例定数	16人
副議長	熊谷一夫（くまがいかずお）			
議員任期	令８．４．30	党派別内訳	共１　公１　無所属14	

(2)　二　　役（令７．10．１現在）

市長	田口知明（たぐちともあき）（１期～令７.10.29）	副市長	赤上陽一（あかがみよういち）

＜その他・ＰＲキャラクター＞

● **友好・姉妹都市等　国内**
- 大村市（長崎県）・秋田市（秋田県）・常陸太田市（茨城県）
- 富士河口湖町（山梨県）

● **名所・旧跡**
- 田沢湖抱返り県立自然公園・田沢湖・かたまえ山森林公園・秋田駒ヶ岳、乳頭山、八幡平
- 乳頭温泉郷、田沢湖高原温泉郷、水沢温泉郷・玉川温泉・草彅家住宅（国指定重要文化財）
- 角館のシダレザクラ（国指定天然記念物）
- 檜木内川堤（サクラ）（国指定名勝・桜の名所100選）
- 武家屋敷の町並み（重要伝統的建造物群保存地区）・門屋城址・大国主神社
- カタクリ群生地
- 刺巻湿原

● **ＰＲキャラクター**
- オモテナシ３兄弟（フカインダー（長男）、イヤスンダー（長女）、ヌクインダー（次男））
- たっこちゃん・福松くん・お梅ちゃん・バチクリくん・タマグラー

＜行政機構＞

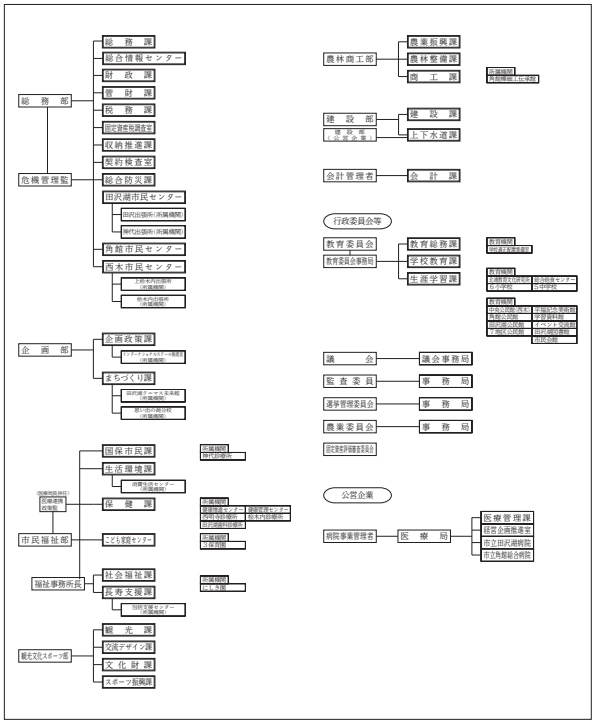

＜産業・経済＞

(1)　産業構造

区分		総生産額（令４年度）実額（百万円）	割合（%）	就業人口（令２年国調）実数（人）	割合（%）
第一次	農業	3,524	4.2	1,607	12.9
	林業	699	0.8		
	水産業	10	0.0		
	計	4,233	5.0		
第二次	鉱業	1,825	2.2	3,222	25.8
	製造業	9,257	10.9		
	建設業	11,175	13.2		
	計	22,257	26.2		
第三次		58,383	68.8	7,565	60.6
分類不能				91	0.7
輸入品に課される税・関税等		－421			
合計		84,452	100.0	12,485	100.0

(2)　一人当たり分配所得　　（令４年度）

一人当たり分配所得	県内　15　位	2,425 千円

(3)　主要農産物・名産・特産品

米・そば・ほうれん草・西明寺栗・ネギ
しいたけ・田沢ながいも・秋田霜降りささげ
山の芋鍋・お狩場焼き・もろこし・地ビール・殿様鮎
山菜加工品・樺細工・イタヤ細工・白岩焼

（祭・行事）
- 中里のカンデッコあげ（旧暦１月15日）・上桧木内の紙風船上げ（２月10日）・角館の火振りかまくら（２月14日）
- 田沢湖高原雪まつり（２月中旬～下旬）・刺巻水ばしょう祭り（４月上旬～４月下旬）
- かたくり群生の郷（４月中旬～５月上旬）・角館の桜まつり（４月中旬～５月上旬）・秋田駒ヶ岳山開き（６月１日）
- たざわ湖・龍神まつり（７月下旬）・角館の送り盆行事（８月15日）・角館祭りのやま行事（９月７日～９日）
- 田沢湖マラソン（９月第３日曜日）・抱返り紅葉祭（10月中旬～11月上旬）

鹿角郡 小坂町

（将来像）ひとと自然と文化を未来につなぐ魅力あふれるまち

（町の木）ベニヤマザクラ　（町の花）アカシア　（町の魚）ヒメマス

〒017－0292 小坂字上谷地41番地１ ☎　（0186）29－3901 ＦＡＸ（0186）29－5481 ウェブサイト https://www.town.kosaka.akita.jp/ Eメール　soumu@town.kosaka.akita.jp	主な地域指定	一部事務組合加入事業	公営企業		
類型　Ⅰ－２　コード番号　053031	過疎 辺地 豪雪 振興山村 地方拠点 促進区域 特定農山村	議員公務災害　火葬場 非常勤公務災害 常備消防　退職手当 し尿処理　ごみ処理 電算システム　その他	水道　下水道 介護サービス	基本構想	令３～令12年度
				基本計画	令３～令７年度

＜概　要＞

(1)　面　積（県内20位）

総面積（令７．７．１）	耕地（令７．２．29）	宅地（令６．１．１）	山林（令６．３．31）
201.70㎢	8.36㎢	2.57㎢	146.23㎢

(2)　人　口（県内20位）

平22年国調	平27年国調	令２年国調	令７年１．１住基
6,054	5,339	4,780	4,421

人口増減率（H27－R２）	△10.5%	高齢化率 令７．７．１	47.1%	人口密度	21.92 人/㎢

(3)　世帯数

平22年国調	平27年国調	令２年国調	令７年１．１住基
2,348	2,168	2,043	2,206

(4)　選挙人名簿登録者数（令７．10．18現在）

男	女	計
1,801	2,123	3,924

(5)　沿　革

昭30．４．１　合体　七滝村、小坂町

＜組　織＞

(1)　議　会（令７．10．１現在）

議長	目時重雄	議員定数	条例定数	10人
副議長	熊谷聴			
議員任期	令10．３．31	党派別内訳	公１　共１　無所属８	

(2)　二　役（令７．10．１現在）

町長	細越満（５期～令11.４.11）	副町長	後藤富美夫

＜その他・ＰＲキャラクター＞

● 名所・旧跡
- 十和田湖・小坂鉱山事務所・康楽館・七滝
- 紫明亭展望台・発荷峠展望台・笹森展望所・滝ノ沢展望台
- 樹海ライン・天使館・中小路の館
- 小坂鉄道レールパーク・小坂町赤煉瓦にぎわい館
- 郷土館

●ＰＲキャラクター

（かぶきん）

＜行政機構＞

- 町長
  - 副町長
    - 総務課
    - 町民課
    - 福祉課
    - 観光産業課
    - 建設課
  - 会計管理者 ― 出納室
- 教育委員会 ― 教育長 ― 事務局
- 議会 ― 事務局
- 監査委員 ― 事務局
- 農業委員会 ― 事務局
- 選挙管理委員会 ― 事務局

＜産業・経済＞

(1)　産業構造

区分		総生産額（令４年度）実額(百万円)	割合(%)	就業人口（令２年国調）実数(人)	割合(%)
第一次	農業	1,954	4.6	167	7.6
	林業	109	0.3		
	水産業	3	0.0		
	計	2,066	4.9		
第二次	鉱業	0	0.0	696	31.5
	製造業	24,568	58.2		
	建設業	3,716	8.8		
	計	28,284	67.0		
第三次		11,882	28.1	1,338	60.7
分類不能				5	0.2
輸入品に課される税・関税等		－210			
合計		42,022	100.0	2,206	100.0

(2)　一人当たり分配所得　（令４年度）

一人当たり分配所得	県内　２　位	4,470 千円

(3)　主要農産物・名産・特産品

桃豚・米・ぶどう・十和田湖ひめます
小坂七滝ワイン・アカシア蜂蜜・竹の子
菜々の油

（祭・行事）・十和田湖冬物語(冬季)・ヒメマス稚魚の放流(６月)・アカシアまつり(６月)・十和田湖山開き(６月)
・十和田湖湖水まつり(７月)・康楽館歌舞伎大芝居・小坂七夕祭(８月)・小坂・鉄道まつり(10月)
・クリスマスマーケット in 小坂(12月)

北秋田郡 上小阿仁村

（標語）緑のふるさと　ひらこう　あすの上小阿仁

（村の木）秋田杉　（村の花）コアニチドリ　（村の鳥）やまどり

〒018－4494 小沢田字向川原118番地 ☎　（0186）77－2221 ＦＡＸ（0186）77－2227 ウェブサイト https://www.vill.kamikoani.akita.jp/ Eメール　kamikoani@vill.kamikoani.lg.jp	主な地域指定	一部事務組合加入事業	公営企業		
類型　Ⅰ－2　コード番号　053279	過疎　豪雪 特別豪雪 振興山村 促進区域 特定農山村	議員公務災害 火葬場 非常勤公務災害 退職手当 し尿処理 その他	簡水　下水道		
			基本構想	令３～令７年度	
			基本計画	令３～令７年度	

＜概　要＞

(1)　面　積（県内12位）

総面積（令７．７．１）	耕地（令７．２．29）	宅地（令６．１．１）	山林（令６．３．31）
256.72㎢	5.15㎢	0.88㎢	243.53㎢

(2)　人　口（県内25位）

平22年国調	平27年国調	令２年国調	令７年１．１住基
2,727	2,381	2,063	1,869

人口増減率（H27－R２）	△13.4%	高齢化率 令７．７．１	59.0%	人口密度	7.28 人/㎢

(3)　世帯数

平22年国調	平27年国調	令２年国調	令７年１．１住基
1,000	918	830	1,012

(4)　選挙人名簿登録者数（令７．10．18現在）

男	女	計
814	863	1,677

(5)　沿　革

明22．４．１　村制施行

＜組　織＞

(1)　議　会（令７．10．１現在）

議長	伊藤秀明	議員定数	条例定数	８人	
副議長	佐藤真二				
議員任期	令９．４．30	党派別内訳	無所属８		

(2)　二　役（令７．10．１現在）

村長	小林悦次（３期～令10．11．28）	副村長	惠比原　史

＜その他・ＰＲキャラクター＞

● 友好・姉妹都市等　国外
・萬巒鄉（台湾省屏東縣）

● 名所・旧跡
・太平山県立自然公園・上大内沢地区山村広場
・コブ杉・不動羅遺跡

● ＰＲキャラクター
・こあぴょん

●ＰＲキャラクター

©上小阿仁村（こあぴょん）

＜行政機構＞

- 村長
  - 副村長
    - 総務課
      - 出納室
      - 集住型宿泊交流拠点施設コアニティー
    - 住民福祉課
      - 保健センター
      - 地域包括支援センター
    - 産業課
      - 野外生産試作センター
    - 建設課
    - 国保診療所
- 議会 ―― 事務局
- 教育委員会 ― 教育長 ― 事務局
  - 公民館
  - 健康増進トレーニングセンター
  - 生涯学習センター
  - 図書館
  - 地域センター
  - 保育園
- 選挙管理委員会
- 農業委員会
- 監査委員

＜産業・経済＞

(1)　産業構造

区分		総生産額（令４年度）実額（百万円）	割合（%）	就業人口（令２年国調）実数（人）	割合（%）
第一次	農業	308	5.3	117	13.3
	林業	175	3.0		
	水産業	0	0.0		
	計	483	8.4		
第二次	鉱業	0	0.0	218	24.9
	製造業	249	4.3		
	建設業	425	7.4		
	計	674	11.7		
第三次		4,624	80.0	535	61.1
分類不能				6	0.7
輸入品に課される税・関税等		－29			
合計		5,752	100.0	876	100.0

(2)　一人当たり分配所得　（令４年度）

一人当たり分配所得	県内　25　位	1,841 千円

(3)　主要農産物・名産・特産品

米・秋田スギ・べいなす・ズッキーニ・食用ほおずき
木工品・ナツハゼ（こはぜ）

（祭・行事）・万灯火（春分の日）・おらがふるさとフェスティバル（８月14日）

山本郡 藤里町

（標語）緑と魅力あふれる町

（町の木）ぶな　（町の花）ふじ　（町の鳥）クマゲラ

〒018－3201 藤琴字藤琴８番地 ☎　（0185）79－2111 ＦＡＸ（0185）79－2293 ウェブサイト https://www.town.fujisato.akita.jp/ Eメール　fujisato@town.fujisato.akita.jp	主な地域指定	一部事務組合加入事業	公営企業		
類型　Ｉ－２　コード番号　053465	過疎　辺地 豪雪　特別豪雪 振興山村 地方拠点 促進区域 特定農山村	議員公務災害 非常勤公務災害 ごみ処理 退職手当　常備消防 老人福祉　その他	簡水　下水道　介護サービス		
			基本構想	平26～令５年度	
			基本計画	令元～令５年度	

＜概　要＞

(1)　面　積（県内11位）

総面積（令７．７．１）	耕地（令７．２．29）	宅地（令６．１．１）	山林（令６．３．31）
282.13㎢	9.71㎢	1.10㎢	252.76㎢

(2)　人　口（県内23位）

平22年国調	平27年国調	令２年国調	令７年１．１住基
3,848	3,359	2,896	2,746

人口増減率（H27－R２）	△13.8%	高齢化率 令７．７．１	56.3%	人口密度	9.73 人/㎢

(3)　世帯数

平22年国調	平27年国調	令２年国調	令７年１．１住基
1,313	1,215	1,126	1,302

(4)　選挙人名簿登録者数（令７．10．18現在）

男	女	計
1,177	1,284	2,461

(5)　沿　革

昭30．3．31　合体　藤琴村、粕毛村（藤里村設置）
昭38．11．1　町制施行

＜組　織＞

(1)　議　会（令７．10．１現在）

議長	加藤徳良	議員定数	条例定数	10人
副議長	淡路孝也			
議員任期	令10．３．30	党派別内訳	立民１　無所属９	

(2)　二　役（令７．10．１現在）

町長	佐々木文明（４期～令９．８．８）	副町長	夏井博文

＜その他・ＰＲキャラクター＞

● 名所・旧跡
- 世界自然遺産　白神山地・素波里園地・釣瓶落峠・田苗代湿原
- 駒ヶ岳・岳岱自然観察教育林（ブナ林）・田中の大銀杏
- 水神様の大ケヤキ・湯の沢温泉郷・小岳・峨瓏大滝
- 銚子の滝・不動の滝・高山

● ＰＲキャラクター
- 羊川駒之助

＜行政機構＞

◎町長事務部局
町長 ― 副町長 ― 総務課
― 町民課
― 農林課
― 商工観光課
― 生活環境課
― 税務会計課

◎議会
町議会 ― 事務局

◎行政委員会
教育委員会 ― 教育長 ― 教育次長 ― 事務局
農業委員会 ― 事務局
監査委員会 ― 事務局
選挙管理委員会 ― 事務局

＜産業・経済＞

(1)　産業構造

区分		総生産額（令４年度）実額(百万円)	割合(%)	就業人口（令２年国調）実数(人)	割合(%)
第一次	農業	310	4.0	182	13.2
	林業	189	2.4		
	水産業	5	0.1		
	計	504	6.5		
第二次	鉱業	0	0.0	346	25.2
	製造業	150	1.9		
	建設業	1,241	16.0		
	計	1,391	17.9		
第三次		5,858	75.6	843	61.3
分類不能				4	0.3
輸入品に課される税・関税等		－39			
合計		7,714	100.0	1,375	100.0

(2)　一人当たり分配所得　（令４年度）

一人当たり分配所得	県内　24　位	1,994 千円

(3)　主要農産物・名産・特産品

米・大豆・そば・あきた白神りんどう・白神山うど
白神ねぎ・白神アスパラガス・白神まいたけ
白神山地ワイン・白神山水・あきた白神ラム
ホゲット

（祭・行事）・白神山地ふじさとケツジョリ世界選手権（２月）・白神山地山開き登山（５月）・白神山地ブナの森マラソン（６月）
・小岳登山（６月・８月・11月）・根城豊作相撲（９月）・藤琴豊作踊り（９月７・８日）・白神はしぇるライダー（９月）
・白神山地紅葉登山(10月)・町民祭(10月)・白神山地ワイン会(10月)

山本郡 三種町

（標語）「人・地域がつながり、元気を未来へつなぐまち」～住み続けたいまちを創造～

（町の木）杉　（町の花）桜　（町の鳥）白鳥

〒018－2401 鵜川字岩谷子８番地 ☎　（0185）85－2111（本庁舎） ＦＡＸ（0185）85－2178 ウェブサイト https://www.town.mitane.akita.jp/ Eメール　mitane@town.mitane.akita.jp	主な地域指定	一部事務組合加入事業	公営企業
類型 Ⅲ－０　コード番号 053481	過疎 辺地 豪雪 地方拠点 振興山村 半島振興 促進区域 特定農山村	議員公務災害 非常勤公務災害 ごみ処理　し尿処理 退職手当　老人福祉 常備消防　その他	上水道　下水道 観光施設 基本構想　令３～令７年度 基本計画　令３～令７年度

＜概　要＞

(1)　面　積（県内13位）

総面積（令７．７．１）	耕地（令７．２．29）	宅地（令６．１．１）	山林（令６．３．31）
247.98㎢	58.00㎢	6.23㎢	134.04㎢

(2)　人　口（県内15位）

平22年国調	平27年国調	令２年国調	令７年１．１住基
18,876	17,078	15,254	14,170

人口増減率（H27－R２）	△10.7%	高齢化率 令７．７．１	51.4%	人口密度	57.14 人/㎢

(3)　世帯数

平22年国調	平27年国調	令２年国調	令７年１．１住基
6,268	6,010	5,740	6,637

(4)　選挙人名簿登録者数（令７．10．18現在）

男	女	計
5,921	6,764	12,685

(5)　沿　革

平18．３．20　合体　琴丘町、山本町、八竜町

＜組　織＞

(1)　議　会（令７．10．１現在）

議長	加藤彦次郎	議員定数	条例定数	15人
副議長	成田光一			
議員任期	令８．５．31	党派別内訳	共１　無所属14	

(2)　二　役（令７．10．１現在）

町長	田川政幸（２期～令８．５．17）	副町長	檜森定勝

＜その他・ＰＲキャラクター＞

● 名所・旧跡
- 釜谷浜海水浴場・砂丘温泉ゆめろん・森岳温泉郷
- 石倉山公園・惣三郎沼公園・羽根川森林公園・房住山
- 大山家住宅（国指定重要文化財）

＜行政機構＞

【執行機関】

- 町長
  - 副町長
    - 総務課
    - 企画政策課
    - 税務課
    - 町民生活課
    - 福祉課
    - 健康推進課
    - 農林課
    - 商工観光交流課
    - 建設課
    - 上下水道課
    - 支所
  - 会計管理者
    - 会計課

【議決機関】

- 町議会 ― 事務局

【執行機関たる行政委員会】

- 教育委員会 ― 教育長
  - 事務局
  - 教育機関
- 選挙管理委員会 ― 事務局
- 監査委員 ― 事務局
- 固定資産評価審査委員会 ― 事務局
- 農業委員会 ― 事務局

＜産業・経済＞

(1)　産業構造

区分		総生産額（令４年度）実額(百万円)	割合(%)	就業人口（令２年国調）実数(人)	割合(%)
第一次	農業	2,910	8.0	1,520	20.0
	林業	296	0.8		
	水産業	15	0.0		
	計	3,221	8.8		
第二次	鉱業	0	0.0	1,783	23.5
	製造業	3,403	9.3		
	建設業	4,154	11.4		
	計	7,557	20.7		
第三次		25,749	70.5	4,216	55.4
分類不能				86	1.1
輸入品に課される税・関税等		－181			
合計		36,346	100.0	7,605	100.0

(2)　一人当たり分配所得　（令４年度）

一人当たり分配所得	県内　22　位	2,090 千円

(3)　主要農産物・名産・特産品

じゅんさい・メロン・うめ・アスパラガス・キャベツ
枝豆・ソラマメ・葉たばこ・ねぎ・みょうが

（祭・行事）・房住山山開き（５月）・サンドクラフト in みたね（７月）・森岳温泉夏祭り（８月）・町民祭(10月)

（町の木）ぶな　（町の花）かたくり　（町の鳥）かもめ　（町の魚）はたはた

〒018－2502 峰浜目名潟字目長田118番地 ☎　（0185）76－2111 ＦＡＸ（0185）76－2113 ウェブサイト https://www.town.happo.lg.jp/ Eメール　somu@town.happou.akita.jp	主な地域指定	一部事務組合加入事業	公営企業		
類型　Ⅱ－0　コード番号　053490	過疎　豪雪 振興山村 地方拠点 促進区域 特定農山村	議員公務災害 し尿処理　ごみ処理 非常勤公務災害 常備消防　退職手当 老人福祉　その他	簡水　下水道	基本構想	平28～令７年度
				基本計画	令３～令７年度

＜概　要＞

(1)　面　積（県内16位）

総面積（令７．７．１）	耕地（令７．２．29）	宅地（令６．１．１）	山林（令６．３．31）
234.14㎢	20.80㎢	2.62㎢	188.27㎢

(2)　人　口（県内18位）

平22年国調	平27年国調	令２年国調	令７年１．１住基
8,220	7,309	6,577	6,086

人口増減率（H27－R２）	△10.0%	高齢化率 令７．７．１	53.7%	人口密度	25.99 人/㎢

(3)　世帯数

平22年国調	平27年国調	令２年国調	令７年１．１住基
2,860	2,706	2,615	2,925

(4)　選挙人名簿登録者数（令７．10．18現在）

男	女	計
2,632	2,897	5,529

(5)　沿　革

平18．3．27　合体　八森町、峰浜村

＜組　織＞

(1)　議　会（令７．10．１現在）

議長	皆川鉄也	議員定数	条例定数	12人
副議長	山本優人			
議員任期	令８．４．22	党派別内訳	共１　無所属11	

(2)　二　役（令７．10．１現在）

町長	堀内満也（１期～令９．１．８）	副町長	田村　正

＜その他・ＰＲキャラクター＞

● **友好・姉妹都市等　国内**
- 茂木町（栃木県）

● **名所・旧跡**
- 白神山地・真瀬渓谷・尼子岩・松源院
- 白瀑神社・羽黒神社・三十三番観音・お殿水
- ポンポコ山・水沢ダム・茅葺き集落手這坂
- 八峰白神ジオパーク

●ＰＲキャラクター

（ふたつ森お）

＜行政機構＞

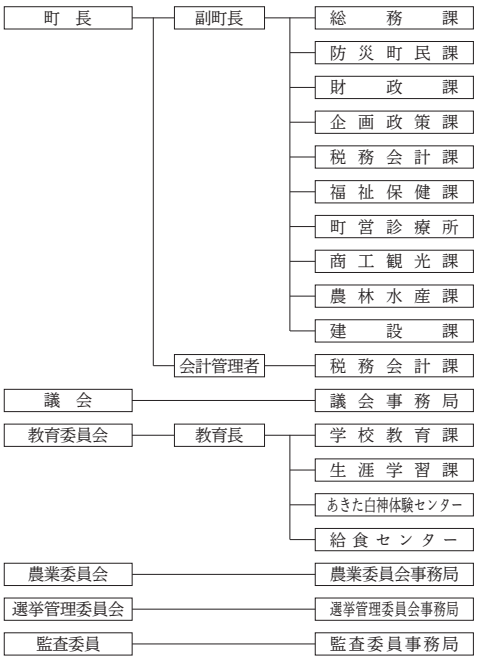

＜産業・経済＞

(1)　産業構造

区分		総生産額（令４年度）実額(百万円)	割合(%)	就業人口（令２年国調）実数(人)	割合(%)
第一次	農業	953	5.8	643	19.7
	林業	846	5.1		
	水産業	202	1.2		
	計	2,001	12.1		
第二次	鉱業	0	0.0	788	24.1
	製造業	1,959	11.8		
	建設業	1,546	9.3		
	計	3,505	21.2		
第三次		11,057	66.8	1,777	54.3
分類不能				62	1.9
輸入品に課される税・関税等		－82			
合計		16,481	100.0	3,270	100.0

(2)　一人当たり分配所得　（令４年度）

一人当たり分配所得	県内　23　位	2,037 千円

(3)　主要農産物・名産・特産品

米・そば・椎茸・梨・杉加工品・日本酒・ハタハタ
しょっつる・カミツレ・キキョウ・ギバサ
養殖サーモン

（祭・行事）・元旦糠森登山（１月１日）・山村広場さくらまつり（４月下旬～５月上旬）
・白神山地八峰町ルート山開き安全祈願祭（５月）・あわびの里づくり祭り（８月上旬）・八峰花火フェス（８月上旬）
・白瀑神社例大祭「みこしの滝浴び」（８月１日）・本館たいまつ祭（９月中旬）・はっぽう“んめもの”まつり（10月）
・シーサイドロードレース（10月上旬）・町文化祭（11月上旬）

南秋田郡 五城目町

（将来像）ひとが輝き、まちが輝き、そして未来が輝く五城目

（町の木）すぎ　（町の花）やまゆり　（町の鳥）うぐいす

〒018－1792 西磯ノ目一丁目１番地１ ☎　（018）852－5100 ＦＡＸ（018）852－5399 ウェブサイト https://www.town.gojome.akita.jp/ Eメール koho@town.gojome.akita.jp	主な地域指定	一部事務組合加入事業	公営企業		
類型 Ⅱ－２　コード番号 053619	過疎 辺地　豪雪 振興山村 促進区域 特定農山村	議員公務災害 非常勤公務災害 退職手当 その他	上水道　下水道	基本構想	令４～令13年度
				基本計画	令４～令８年度

＜概　要＞

(1) 面　積（県内18位）

総面積（令７．７．１）	耕地（令７．２．29）	宅地（令６．１．１）	山林（令６．３．31）
214.92㎢	17.60㎢	3.20㎢	179.25㎢

(2) 人　口（県内17位）

平22年国調	平27年国調	令２年国調	令７年１．１住基
10,516	9,463	8,538	7,814

人口増減率（H27－R２）	△9.8%	高齢化率 令７．７．１	52.5%	人口密度	36.36 人/㎢

(3) 世帯数

平22年国調	平27年国調	令２年国調	令７年１．１住基
3,724	3,573	3,351	3,718

(4) 選挙人名簿登録者数（令７．10．18現在）

男	女	計
3,320	3,751	7,071

(5) 沿　革

昭30．3．31　合体　五城目町、馬場目村、富津内村、内川村、大川村
昭33．4．1　境界変更　八郎潟町の一部

＜組　織＞

(1) 議　会（令７．10．１現在）

議長	石川交三（いしかわこうぞう）	議員定数	条例定数	14人
副議長	斎藤晋（さいとうすすむ）			
議員任期	令10．３．30	党派別内訳	公１　共１　無所属12	

(2) 二　役（令７．10．１現在）

町長	荒川滋（あらかわしげる）（１期～令11.２.24）	副町長	澤田石清樹（さわたいしせいき）

＜その他・ＰＲキャラクター＞

● 友好・姉妹都市等　国内
・千代田区（東京都）

● 名所・旧跡
・中山遺跡・岩野山古墳群・ネコバリ岩

●ＰＲキャラクター

（だまこちゃん）

＜行政機構＞

- 町長
  - 副町長
    - 総務課
    - まちづくり課
    - 住民生活課
    - 健康福祉課
    - 商工振興課
    - 農林振興課
    - 建設課
  - 会計管理者 ― 税務会計課
- 水道事業 ― 建設課
- 下水道事業 ― 建設課
- 議会 ― 事務局
- 教育委員会 ― 教育長
  - 学校教育課
  - 生涯学習課
- 選挙管理委員会 ― 事務局
- 農業委員会 ― 事務局
- 消防本部 ― 消防長 ― 消防署
- 監査委員 ― 事務局

＜産業・経済＞

(1) 産業構造

区分		総生産額（令４年度）実額(百万円)	割合(%)	就業人口（令２年国調）実数(人)	割合(%)
第一次	農業	746	3.1	461	11.5
	林業	265	1.1		
	水産業	0	0.0		
	計	1,011	4.2		
第二次	鉱業	0	0.0	996	25.0
	製造業	4,004	16.7		
	建設業	2,153	9.0		
	計	6,157	25.7		
第三次		16,744	70.0	2,526	63.3
分類不能				9	0.2
輸入品に課される税・関税等		－119			
合計		23,793	100.0	3,992	100.0

(2) 一人当たり分配所得　（令４年度）

一人当たり分配所得	県内　17　位	2,230 千円

(3) 主要農産物・名産・特産品

キイチゴ・酒米・枝豆・山菜・きのこ・家具・建具
日本酒・打刃物

（祭・行事）・八幡神社まつり（５月５日）・番楽競演会（５月第３日曜日前日）・五城目神明社大祭（５月第３日曜日）
・市神祭（６月中旬～下旬）・きゃどっこまつり（８月上旬）・秋田追分全国大会(10月上旬)

（町の木）けやき　（町の花）さつき

〒018－1692 字大道80番地 ☎　（018）875－5800 ＦＡＸ（018）875－5950 ウェブサイト https://www.town.hachirogata.akita.jp/ Eメール　soumu@town.hachirogata.lg.jp	主な地域指定	一部事務組合加入事業	公営企業		
類型	Ⅱ－２	コード番号	053635	過疎 豪雪 促進区域	議員公務災害　ごみ処理 非常勤公務災害 火葬場　常備消防 し尿処理　退職手当 その他	上水道　下水道	
						基本構想	平28～令７年度
						基本計画	令３～令７年度

＜概　要＞

(1)　面　積（県内25位）

総面積（令７．７．１）	耕地（令７．２．29）	宅地（令６．１．１）	山林（令６．３．31）
17.00㎢	8.04㎢	1.50㎢	3.05㎢

(2)　人　口（県内19位）

平22年国調	平27年国調	令２年国調	令７年１．１住基
6,623	6,080	5,583	5,176

人口増減率（H27－R２）	△8.2%	高齢化率 令７．７．１	47.6%	人口密度	304.47 人/㎢

(3)　世帯数

平22年国調	平27年国調	令２年国調	令７年１．１住基
2,296	2,220	2,144	2,409

(4)　選挙人名簿登録者数（令７．10．18現在）

男	女	計
2,105	2,534	4,639

(5)　沿　革

昭31．9．30　合体　一日市町、面潟村

＜組　織＞

(1)　議　会（令７．10．１現在）

議長	柳田裕平（やなぎだ ゆうへい）	議員定数	条例定数	12人
副議長	小柳聡（おやなぎ さとし）			
議員任期	令11．２．22	党派別内訳	無所属12	

(2)　二　役（令７．10．１現在）

町長	畠山菊夫（はたけやま きくお）（５期～令10．９．23）	副町長	小野良幸（おの よしゆき）

＜その他・ＰＲキャラクター＞

● 名所・旧跡
- 三倉鼻公園・南面岡公園・八郎湖・浦城跡・高岳山
- 副川神社・御前柳神社・諏訪神社と句碑
- 盛医山東谷寺常福院・華嶽山清源寺・小池板碑群
- 陶板壁画レリーフ・塞ノ神農村公園

●ＰＲキャラクター

（ニャンパチ）

＜行政機構＞

- 町長
  - 副町長
    - 総務課
    - 税務会計課
    - 住民生活課
    - 健康福祉課
    - 産業課
    - 建設水道課
  - 会計管理者 ―― （税務会計課）
- 教育委員会 ―― 教育長 ―― 教育課
- 選挙管理委員会 ―― 事務局
- 監査委員 ―― 事務局
- 農業委員会 ―― 事務局
- 議会 ―― 事務局
- 公営企業管理者 ―― 建設水道課

＜産業・経済＞

(1)　産業構造

区分		総生産額（令４年度）実額（百万円）	割合（%）	就業人口（令２年国調）実数（人）	割合（%）
第一次	農業	484	3.6	282	10.5
	林業	9	0.1		
	水産業	3	0.0		
	計	496	3.7		
第二次	鉱業	0	0.0	577	21.6
	製造業	1,127	8.5		
	建設業	1,167	8.8		
	計	2,294	17.3		
第三次		10,473	79.0	1,802	67.3
分類不能				16	0.6
輸入品に課される税・関税等		－66			
合計		13,197	100.0	2,677	100.0

(2)　一人当たり分配所得　（令４年度）

一人当たり分配所得	県内　21　位	2,136 千円

(3)　主要農産物・名産・特産品

つくだ煮・米・あんごま餅・えだ豆

（祭・行事）・一日市裸参り（１月１日）・願人踊（５月５日）・一夜市（７月中旬）・一日市盆踊り（８月18日～20日）

南秋田郡 井川町

（標語）豊かに咲き誇る　笑顔で心が弾む町

（町の木）松　（町の花）さくら　（町の鳥）やまどり

〒018－1596
北川尻字海老沢樋ノ口78番地１
☎　（018）874－4411
ＦＡＸ（018）874－2600
ウェブサイト
https://www.town.ikawa.akita.jp/
Eメール soumu@town.ikawa.akita.jp

類型	Ⅰ－２	コード番号	053660

主な地域指定	一部事務組合加入事業	公営企業	
過疎 辺地　豪雪 振興山村 促進区域	議員公務災害 非常勤公務災害 退職手当　ごみ処理 し尿処理　火葬場 常備消防　その他	上水道　下水道 介護サービス	
		基本構想	令３～令12年度
		基本計画	令３～令12年度

＜概　要＞

(1)　面　積（県内24位）

総面積（令７．７．１）	耕地（令７．２．29）	宅地（令６．１．１）	山林（令６．３．31）
47.95㎢	12.60㎢	1.65㎢	26.81㎢

(2)　人　口（県内21位）

平22年国調	平27年国調	令２年国調	令７年１．１住基
5,493	4,986	4,566	4,157

人口増減率（H27－R２）	△8.4%	高齢化率 令７．７．１	45.8%	人口密度	86.69 人/㎢

(3)　世帯数

平22年国調	平27年国調	令２年国調	令７年１．１住基
1,599	1,563	1,528	1,680

(4)　選挙人名簿登録者数（令７．10．18現在）

男	女	計
1,746	1,998	3,744

(5)　沿　革

昭30．２．１　合体　上井河村　下井河村（井川村設置）
昭49．６．１　町制施行

＜組　織＞

(1)　議　会（令７．10．１現在）

議長	遠藤政勝	議員定数	条例定数	11人
副議長	浅野義幸			
議員任期	令10．１．31	党派別内訳	共１　無所属10	

(2)　二　役（令７．10．１現在）

町長	齋藤多聞（３期～令９．２．14）	副町長	鈴木　嘉

＜その他・ＰＲキャラクター＞

● **井川義務教育学校姉妹校　国外**
・金美国民小学（台湾）・金山高級中学（台湾）
・烏来国民中小学（台湾）・徳拉楠民族実験小学（台湾）

● **名所・旧跡**
・日本国花苑・洲崎遺跡・板碑群

● **映画ロケ地**
・映画『光を追いかけて』

＜行政機構＞

議　会 ―― 事務局

町長 ―― 副町長
- 総務課
  - 総務班
  - 企画調整班（告知放送センター）
- 町民生活課
  - 住民生活班
  - 医療保険班
- 健康福祉課
  - 長寿福祉班（健康センター、老人福祉センター、介護情報センター）
  - こども・子育て支援班（こどもセンター、子育て支援多世代交流館）
- 産業課
  - 産業振興班（定住促進センター）
  - 環境整備班
- 税務会計課
  - 税務班
  - 会計管財班
- 診療所

教育委員会 ― 教育長 ― 事務局
- 学務班
- 生涯学習班

農業委員会 ―― 事務局
選挙管理委員会
監査委員
固定資産評価審査委員会

＜産業・経済＞

(1)　産業構造

区分		総生産額（令４年度）実額(百万円)	割合(%)	就業人口（令２年国調）実数(人)	割合(%)
第一次	農業	625	4.2	245	11.1
	林業	44	0.3		
	水産業	0	0.0		
	計	669	4.5		
第二次	鉱業	0	0.0	570	25.9
	製造業	5,772	38.6		
	建設業	1,072	7.2		
	計	6,844	45.8		
第三次		7,429	49.7	1,365	62.0
分類不能				22	1.0
輸入品に課される税・関税等		－74			
合計		14,868	100.0	2,202	100.0

(2)　一人当たり分配所得　（令４年度）

一人当たり分配所得	県内　16　位	2,349 千円

(3)　主要農産物・名産・特産品

米・りんご・枝豆・カボチャ・大豆・ネギ
桜名月（日本酒）・Saku Saku Sakura（菓子）
ベリーベリーベリージャム・さくらアイス
井川ダビウム（花）・おやき（そばおやき・南瓜おやき）

（祭・行事）・日本国花苑さくらまつり（４月下旬～５月上旬）・今戸願人踊り（５月５日）
・全町盆踊り大会（８月17日）

南秋田郡 大潟村

（標語）住み継がれる元気な大潟村－未来の子どもたちのために－

（村の木）黒松　（村の花）サルビア　（村の鳥）白鳥

〒010－0494 字中央１番地１ ☎　（0185）45－2111 ＦＡＸ（0185）45－2162 ウェブサイト https://www.vill.ogata.akita.jp/ Eメール　ogata_mura@vill.ogata.lg.jp	主な地域指定	一部事務組合加入事業	公営企業		
類型　Ｉ－０　コード番号　053686	半島振興 豪雪	議員公務災害 常備消防 非常勤公務災害 退職手当　ごみ処理 その他	簡水　下水道 介護サービス	基本構想	平30～令７年度
				基本計画	平30～令７年度

＜概　要＞

(1)　面　積（県内21位）

総面積（令７．７．１）	耕地（令７．２．29）	宅地（令６．１．１）	山林（令６．３．31）
170.11㎢	115.00㎢	1.36㎢	3.69㎢

(2)　人　口（県内22位）

平22年国調	平27年国調	令２年国調	令７年１．１住基
3,218	3,110	3,011	2,945

人口増減率（H27－R２）	△3.2%	高齢化率 令７．７．１	34.9%	人口密度	17.31 人/㎢

(3)　世帯数

平22年国調	平27年国調	令２年国調	令７年１．１住基
800	796	839	1,155

(4)　選挙人名簿登録者数（令７．10．18現在）

男	女	計
1,240	1,303	2,543

(5)　沿　革

昭39．10．１　村設置

＜組　織＞

(1)　議　会（令７．10．１現在）

議長	丹野敏彦	議員定数	条例定数	12人
副議長	菅原史夫			
議員任期	令10．９．４	党派別内訳	無所属12	

(2)　二　役（令７．10．１現在）

村長	髙橋浩人（５期～令10．９．４）	副村長	小澤菜穂子

＜その他・ＰＲキャラクター＞

● **友好・姉妹都市等　国外**
- ドロンテン市（オランダ）・サムソ市（デンマーク）

● **名所・旧跡**
- 北緯40°東経140°経緯度交会点標示塔・ポルダー潟の湯
- ソーラースポーツライン・産直センター潟の店（道の駅おおがた）
- 干拓博物館・桜と菜の花ロード
- 大潟富士（日本一低い山：海抜０ｍ）
- 八郎潟干拓記念碑・大潟草原野鳥観察舎
- 生態系公園

＜行政機構＞

村長 ― 副村長 ― 総務企画課
― 税務会計課
― 生活環境課
― 福祉保健課
― 産業振興課

教育委員会 ― 教育長 ― 事務局

議会 ― 事務局

監査委員 ― 事務局

選挙管理委員会 ― 事務局

農業委員会 ― 事務局

＜産業・経済＞

(1)　産業構造

区分		総生産額（令４年度）実額(百万円)	割合(%)	就業人口（令２年国調）実数(人)	割合(%)
第一次	農業	4,755	26.3	1,458	74.2
	林業	12	0.1		
	水産業	0	0.0		
	計	4,767	26.4		
第二次	鉱業	0	0.0	45	2.3
	製造業	3,701	20.5		
	建設業	1,134	6.3		
	計	4,835	26.8		
第三次		8,471	46.9	460	23.4
分類不能				3	0.1
輸入品に課される税・関税等		－90			
合計		17,983	100.0	1,966	100.0

(2)　一人当たり分配所得　（令４年度）

一人当たり分配所得	県内　７　位	2,649 千円

(3)　主要農産物・名産・特産品

米・大豆・小麦・かぼちゃ・にんにく・メロン
たまねぎ・チューリップ・パンプキンパイ・米粉製品
グルテンフリー食品・パックごはん・甘酒

（祭・行事）
- 桜と菜の花まつり（４月下旬～５月上旬）
- ワールドエコノムーブ（４月下旬～５月上旬）
- ワールドグリーンチャレンジ（８月上旬～中旬）・例大祭（９月10日）
- 新米まつり in おおがた（10月上旬）

仙北郡 美郷町

“美郷らしさ”を誇り、語りたくなるまち　－ともにつくる未来の美郷－

（町の木）赤松　（町の花）ラベンダー　（町の鳥）雁　（町の魚）ハリザッコ（トミヨ属雄物型）

〒019－1541
土崎字上野乙170番地10
☎　（0187）84－1111
ＦＡＸ（0187）85－2107
ウェブサイト
https://www.town.misato.akita.jp/
Eメール　info@town.misato.akita.jp

類型	Ⅳ－１	コード番号	054348

主な地域指定	一部事務組合加入事業	公営企業	
過疎　辺地 地方拠点　豪雪 特別豪雪 促進区域	議員公務災害　退職手当 非常勤公務災害 し尿処理　ごみ処理 火葬場　常備消防 老人福祉　その他	上水道　下水道	
		基本構想	令４～令11年度
		基本計画	令４～令７年度

＜概　要＞

(1)　面　積（県内22位）

総面積（令７．７．１）	耕地（令７．２．29）	宅地（令６．１．１）	山林（令６．３．31）
168.32㎢	65.00㎢	6.14㎢	73.95㎢

(2)　人　口（県内14位）

平22年国調	平27年国調	令２年国調	令７年１．１住基
21,674	20,279	18,613	17,444

人口増減率（H27－R２）	△8.2%	高齢化率 令７．７．１	43.9%	人口密度	103.64 人/㎢

(3)　世帯数

平22年国調	平27年国調	令２年国調	令７年１．１住基
6,261	6,152	5,999	6,608

(4)　選挙人名簿登録者数（令７．10．18現在）

男	女	計
7,212	8,091	15,303

(5)　沿　革

平16．11．１　合体　六郷町、千畑町、仙南村

＜組　織＞

(1)　議　会（令７．10．６現在）

議長	高橋邦武	議員定数	条例定数	14人
副議長	深澤　均			
議員任期	令11．９．30	党派別内訳	公明１　共産１ 無所属11	

(2)　二　役（令７．10．１現在）

町長	松田知己（６期～令10．11．27）	副町長	本間和彦

＜その他・ＰＲキャラクター＞

● 友好・姉妹都市等　国内
- 大田区（東京都）・東御市（長野県）
- 那珂川町（栃木県）・ 中富良野町（北海道）

● 名所・旧跡
- 湧水群（名水百選）・松杉並木
- ラベンダー園・後三年の合戦跡
- 雁の里ふれあいの森

●ＰＲキャラクター

（美郷のミズモ）

＜行政機構＞

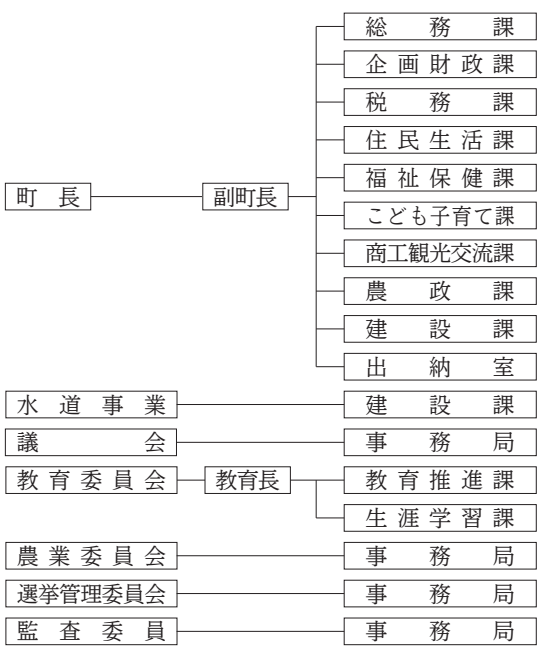

＜産業・経済＞

(1)　産業構造

区分		総生産額（令４年度）実額(百万円)	割合(%)	就業人口（令２年国調）実数(人)	割合(%)
第一次	農業	3,167	6.9	1,470	14.9
	林業	133	0.3		
	水産業	0	0.0		
	計	3,300	7.2		
第二次	鉱業	0	0.0	2,880	29.3
	製造業	7,019	15.3		
	建設業	4,739	10.3		
	計	11,758	25.6		
第三次		30,939	67.3	5,240	53.2
分類不能				258	2.6
		－228			
合計		45,769	100.0	9,848	100.0

(2)　一人当たり分配所得　（令４年度）

一人当たり分配所得	県内　19　位	2,205 千円

(3)　主要農産物・名産・特産品

米・大豆・しいたけ・キュウリ・枝豆・ネギ
花き・ニテコサイダー・美郷まんま・美郷たぬ中
美郷雪華酵母使用の日本酒

（祭・行事）・六郷のかまくら（２月中旬）・ラベンダーまつり（６月中旬～７月上旬）・秋田民謡長者の山全国大会（10月中旬）

雄勝郡 羽後町

（標語）緑と踊りと雪の町

（町の木）梅　（町の花）福寿草　（町の鳥）うぐいす

〒012－1131 西馬音内字中野177番地 ☎　（0183）62－2111 ＦＡＸ（0183）62－2120 ウェブサイト https://www.town.ugo.lg.jp/ Eメール　koho@town.ugo.lg.jp	主な地域指定	一部事務組合加入事業	公営企業		
類型 Ⅲ－1　コード番号 054631	過疎　辺地 豪雪　特別豪雪 振興山村 地方拠点 促進区域 特定農山村	議員公務災害　し尿処理 非常勤公務災害　ごみ処理 退職手当　火葬場 老人福祉　常備消防 その他	上水道　病院　下水道 介護サービス	基本構想	令７～令11年度
				基本計画	令７～令11年度

＜概　要＞

(1) 面　積（県内17位）

総面積（令７．７．１）	耕地（令７．２．29）	宅地（令６．１．１）	山林（令６．３．31）
230.78㎢	38.70㎢	4.60㎢	154.82㎢

(2) 人　口（県内16位）

平22年国調	平27年国調	令２年国調	令７年１．１住基
16,792	15,319	13,825	13,036

人口増減率（H27－R２）	△9.8%	高齢化率 令７．７．１	45.6%	人口密度	56.49 人/㎢

(3) 世帯数

平22年国調	平27年国調	令２年国調	令７年１．１住基
4,957	4,807	4,658	5,056

(4) 選挙人名簿登録者数（令７．10．18現在）

男	女	計
5,518	5,877	11,395

(5) 沿　革

昭30．４．１　合体　西馬音内町、三輪村、新成村、元西馬音内村、田代村、仙道村、明治村の一部
昭31．10．１　境界変更　雄物川町の一部、十文字町の一部

＜組　織＞

(1) 議　会（令７．10．１現在）

議長	中村房司	議員定数	条例定数	12人
副議長	黒澤　稔			
議員任期	令10．３．31	党派別内訳	無所属12	

(2) 二　役（令７．10．１現在）

町長	佐々木　康寛（１期～令11．４．16）	副町長	小野崎　康

＜その他・ＰＲキャラクター＞

● 名所・旧跡
・三輪神社・須賀神社・あぐりこ神社・鈴木家住宅
・黒澤家住宅・旧長谷山邸

＜行政機構＞

- 町長
  - 副町長
    - 総務課
    - 企画財政課
    - 税務会計課
    - 町民生活課
    - 健康福祉課
    - みらい産業交流課
    - 農林課
    - 建設課
    - 松喬苑
    - 高瀬ケアセンター
    - 上下水道課
  - 会計管理者
  - 病院
- 議会 ― 事務局
- 教育委員会 ― 教育長 ― 事務局
- 農業委員会 ― 事務局
- 選挙管理委員会 ― 事務局
- 監査委員 ― 事務局

＜産業・経済＞

(1) 産業構造

区分		総生産額（令４年度）実額(百万円)	割合(%)	就業人口（令２年国調）実数(人)	割合(%)
第一次	農業	3,134	8.1	1,211	16.2
	林業	375	1.0		
	水産業	5	0.0		
	計	3,514	9.1		
第二次	鉱業	0	0.0	2,318	31.1
	製造業	7,655	19.9		
	建設業	3,642	9.5		
	計	11,297	29.3		
第三次		23,681	61.5	3,747	50.3
分類不能				179	2.4
輸入品に課される税・関税等		－191			
合計		38,301	100.0	7,455	100.0

(2) 一人当たり分配所得　（令４年度）

一人当たり分配所得	県内　18　位	2,227 千円

(3) 主要農産物・名産・特産品

西瓜・きゅうり・菌床椎茸・トマト・羽後牛
手打ちそば・そばまんじゅう
花き（ストック、トルコキキョウ、リンドウ）

（祭・行事）・ゆきとぴあ七曲（１月最終土曜日）・西馬音内盆踊り（８月16日～18日）・うご牛まつり（９月第１日曜日）

雄勝郡 東成瀬村

（標語）さわやかなるせ　仙人の郷

（村の木）秋田杉　（村の花）山ゆり　（村の鳥）やまどり

〒019－0801 田子内字仙人下30番地１ ☎　（0182）47－3401 ＦＡＸ（0182）47－3290 ウェブサイト https://vill.higashinaruse.lg.jp Eメール soumu-h@vill.higashinaruse.akita.jp	主な地域指定	一部事務組合加入事業	公営企業		
類型 Ｉ－１　コード番号 054640	過疎　辺地 豪雪　特別豪雪 振興山村 地方拠点 特定農山村	退職手当　ごみ処理 老人福祉　火葬場 常備消防　し尿処理 議員公務災害 非常勤公務災害　その他	簡水　下水道		
			基本構想	令３～令７年度	
			基本計画	令３～令７年度	

＜概　要＞

(1)　面　積（県内19位）

総面積（令７．７．１）	耕地（令７．２．29）	宅地（令６．１．１）	山林（令６．３．31）
203.69㎢	5.73㎢	0.70㎢	182.21㎢

(2)　人　口（県内24位）

平22年国調	平27年国調	令２年国調	令７年１．１住基
2,872	2,610	2,704	2,334

人口増減率（H27－R２）	3.6%	高齢化率 令７．７．１	39.8%	人口密度	11.46 人/㎢

(3)　世帯数

平22年国調	平27年国調	令２年国調	令７年１．１住基
873	809	1,158	1,029

(4)　選挙人名簿登録者数（令７．10．18現在）

男	女	計
946	998	1,944

(5)　沿　革

明22．４．１　村制施行

＜組　織＞

(1)　議　会（令７．10．１現在）

議長	佐々木　修	議員定数	条例定数	10人
副議長	佐々木　悦男			
議員任期	令９．４．29	党派別内訳	共１　公１　無所属８	

(2)　二　役（令７．10．１現在）

村長	備前博和（１期～令８．５．31）	副村長	谷藤　登

＜その他・ＰＲキャラクター＞

● 名所・旧跡
- 栗駒国定公園（須川湖）
- ジュネス栗駒スキー場
- ジュネス栗駒カントリーパーク（パークゴルフ場、ローズガーデン）
- 仙北道

●ＰＲキャラクター

＜行政機構＞

- 村長
  - 副村長
    - 総務課
      - 防災対策室
    - 企画課
    - 住民生活課
    - 健康福祉課
    - 産業振興課
    - 建設課
    - 成瀬ダム課
    - 診療所
  - 会計管理者 ― 住民生活課
  - 上下水道事業 ― 建設課
- 議会 ― 事務局
- 教育委員会 ― 教育長 ― 事務局
- 農業委員会 ― 事務局
- 選挙管理委員会 ― 事務局
- 監査委員 ― 事務局

＜産業・経済＞

(1)　産業構造

区分		総生産額（令４年度）実額(百万円)	割合(%)	就業人口（令２年国調）実数(人)	割合(%)
第一次	農業	297	1.3	148	9.4
	林業	181	0.8		
	水産業	5	0.0		
	計	483	2.1		
第二次	鉱業	0	0.0	742	47.4
	製造業	241	1.1		
	建設業	17,178	76.3		
	計	17,419	77.4		
第三次		4,601	20.4	668	42.6
分類不能				9	0.6
輸入品に課される税・関税等		－112			
合計		22,391	100.0	1,567	100.0

(2)　一人当たり分配所得　（令４年度）

一人当たり分配所得	県内　１　位　5,006 千円

(3)　主要農産物・名産・特産品

米・トマト・平良カブ・菌床シイタケ・リンドウ

（祭・行事）・仙人修行（８月上旬）・村産業祭（10月下旬）

2　資　　料

市町村財政・公営企業関係

（1）令和５年度決算収支（普通会計）　　（百万円）

区分 市町村	歳入	歳出	形式収支	実質収支	単年度収支	実質単年度収支	積立金現在高	地方債現在高
秋田市	156,661	153,749	2,911	1,896	59	△ 1,113	9,929	145,783
能代市	34,578	32,850	1,728	1,240	139	△ 254	7,076	29,304
横手市	58,421	55,382	3,039	2,447	△ 545	△ 479	21,087	61,614
大館市	43,631	41,714	1,917	1,665	△ 87	59	6,751	30,309
男鹿市	18,214	17,614	600	479	24	△ 70	4,952	12,727
湯沢市	31,372	30,080	1,292	1,106	263	85	9,160	29,792
鹿角市	21,079	20,259	820	542	△ 16	△ 342	5,404	16,442
由利本荘市	52,935	51,664	1,271	988	△ 54	387	13,665	64,314
潟上市	17,753	16,841	912	860	△ 118	△ 114	2,868	16,373
大仙市	52,380	49,839	2,541	2,172	8	276	11,564	46,764
北秋田市	27,014	25,185	1,830	1,620	704	1,263	12,814	24,573
にかほ市	18,135	17,186	949	643	85	△ 94	5,655	13,190
仙北市	23,626	23,145	482	402	△ 130	△ 678	3,526	21,651
小坂町	5,154	5,012	142	57	△ 33	△ 317	2,053	3,494
上小阿仁村	3,669	3,445	225	184	128	112	4,840	2,479
藤里町	4,026	3,811	215	178	34	△ 75	1,239	3,321
三種町	11,478	10,977	501	389	108	55	6,315	8,535
八峰町	7,745	6,909	836	175	△ 109	△ 581	3,813	6,138
五城目町	8,197	7,730	466	367	205	△ 78	1,326	6,094
八郎潟町	3,843	3,629	214	199	△ 5	218	2,601	2,869
井川町	4,001	3,684	318	297	△ 17	82	3,438	2,009
大潟村	4,708	4,509	199	192	4	△ 23	1,214	2,816
美郷町	13,639	12,895	744	575	119	788	6,551	8,908
羽後町	9,143	8,727	416	407	20	24	4,356	6,477
東成瀬村	4,381	4,294	88	83	7	293	2,081	3,352

（２－１）令和５年度主な歳入　　（百万円・％）

区分 市町村	地方税	地方交付税	国県支出金	地方債	その他	歳入合計
秋田市	43,329	24,899	44,679	13,122	30,632	156,661
能代市	7,752	8,934	7,716	2,898	7,278	34,578
横手市	8,603	21,066	11,786	3,989	12,977	58,421
大館市	8,128	13,101	9,550	2,882	9,970	43,631
男鹿市	3,287	7,123	3,666	1,298	2,840	18,214
湯沢市	4,301	11,685	6,572	2,386	6,428	31,372
鹿角市	3,160	8,214	3,831	1,338	4,536	21,079
由利本荘市	8,593	18,702	10,638	5,383	9,619	52,935
潟上市	2,967	6,472	3,992	567	3,755	17,753
大仙市	8,189	18,725	11,215	4,427	9,824	52,380
北秋田市	3,107	10,793	5,285	1,837	5,992	27,014
にかほ市	2,908	5,710	3,179	1,295	5,043	18,135
仙北市	2,760	9,011	3,074	1,213	7,568	23,626
小坂町	975	1,856	710	103	1,510	5,154
上小阿仁村	171	1,806	581	639	472	3,669
藤里町	228	2,202	510	190	896	4,026
三種町	1,507	5,158	1,914	958	1,941	11,478
八峰町	634	3,539	1,086	605	1,881	7,745
五城目町	724	3,295	2,131	497	1,550	8,197
八郎潟町	466	1,854	698	258	567	3,843
井川町	437	1,937	588	300	739	4,001
大潟村	702	1,511	1,484	121	890	4,708
美郷町	1,493	6,214	2,176	1,578	2,178	13,639
羽後町	1,116	4,301	1,897	458	1,371	9,143
東成瀬村	238	2,367	499	402	875	4,381

（２－２）令和５年度主な歳出　　（百万円・％）

区分 市町村	義務的経費				物件費	投資的経費			歳出合計
		人件費	扶助費	公債費			普通建設事業費		
							補助	単独	
秋田市	75,625	20,923	41,687	13,014	20,233	19,246	7,745	10,009	153,749
能代市	14,483	4,019	6,786	3,678	4,328	4,287	1,256	2,815	32,850
横手市	26,272	9,270	10,038	6,964	7,106	6,955	2,330	4,525	55,382
大館市	17,434	6,277	7,748	3,409	5,808	5,707	2,126	2,597	41,714
男鹿市	7,328	2,297	3,515	1,517	2,145	2,002	556	1,329	17,614
湯沢市	12,310	4,133	5,318	2,859	4,728	3,312	1,185	2,121	30,080
鹿角市	8,086	2,138	3,937	2,011	3,014	2,396	404	1,515	20,259
由利本荘市	23,225	7,557	9,065	6,603	6,826	7,479	2,034	4,887	51,664
潟上市	7,917	2,577	3,550	1,790	2,295	1,115	547	503	16,841
大仙市	19,471	6,278	7,555	5,639	5,881	5,292	1,425	3,610	49,839
北秋田市	10,029	3,844	3,668	2,517	3,370	3,940	1,359	1,285	25,185
にかほ市	6,973	2,519	2,449	2,005	3,293	2,215	592	1,596	17,186
仙北市	8,002	3,424	2,401	2,177	2,624	1,366	461	796	23,145
小坂町	1,726	687	485	554	827	552	262	221	5,012
上小阿仁村	1,043	512	239	292	391	956	109	644	3,445
藤里町	1,316	705	257	354	586	499	163	191	3,811
三種町	4,298	1,715	1,408	1,174	1,436	1,559	374	879	10,977
八峰町	2,457	1,138	521	798	945	1,076	151	364	6,909
五城目町	2,653	1,099	976	578	1,138	1,680	204	271	7,730
八郎潟町	1,533	537	518	478	361	449	107	341	3,629
井川町	1,321	635	283	403	398	596	277	270	3,684
大潟村	1,108	637	145	326	985	224	16	208	4,509
美郷町	5,143	2,105	1,430	1,608	1,933	1,815	531	1,284	12,895
羽後町	3,502	1,176	1,403	922	1,044	909	263	646	8,727
東成瀬村	1,358	411	252	695	691	573	148	425	4,294

（３－１）令和５年度主要指数

区分 市町村	標準財政規模（百万円）	歳出決算倍率（倍）	経営収支比率（%）	財政力指数	実質収支比率（%）	地方債現在高倍率（倍）	健全化判断比率				積立金現在高（百万円）		ラスパイレス指数
							実質赤字比率	連結実質赤字比率	実質公債費比率	将来負担比率		うち 財調・減債基金	
秋田市	73,990	2.08	92.4	0.66	2.5	1.97	－	－	8.8	112.9	9,929	4,164	98.0
能代市	16,785	1.96	93.0	0.47	5.6	1.75	－	－	8.7	60.8	7,076	5,335	95.9
横手市	30,495	1.82	96.8	0.33	6.8	2.02	－	－	8.1	11.0	21,087	14,859	96.8
大館市	22,049	1.89	94.2	0.42	8.3	1.37	－	－	9.4	78.7	6,751	2,059	97.7
男鹿市	10,250	1.72	93.2	0.34	5.2	1.24	－	－	8.9	25.7	4,952	3,059	96.3
湯沢市	15,850	1.90	96.2	0.32	7.6	1.88	－	－	11.9	64.3	9,160	7,275	95.7
鹿角市	11,121	1.82	92.8	0.32	2.8	1.48	－	－	8.2	34.0	5,404	2,274	96.0
由利本荘市	28,401	1.82	92.5	0.34	6.0	2.26	－	－	12.0	105.3	13,665	4,954	96.4
潟上市	9,970	1.69	100.3	0.34	9.6	1.64	－	－	6.6	32.3	2,868	2,147	93.4
大仙市	28,070	1.78	91.1	0.35	6.7	1.67	－	－	11.4	72.4	11,564	4,937	97.9
北秋田市	13,912	1.81	95.8	0.26	5.2	1.77	－	－	7.8	18.0	12,814	9,315	96.3
にかほ市	9,095	1.89	92.3	0.35	3.8	1.45	－	－	8.2	60.6	5,655	2,968	93.9
仙北市	11,536	2.01	101.8	0.27	3.5	1.88	－	－	8.6	98.8	3,526	1,252	96.8
小坂町	3,087	1.62	101.9	0.31	4.0	1.13	－	－	13.1	43.1	2,053	1,276	93.4
上小阿仁村	1,903	1.81	96.2	0.12	7.4	1.30	－	－	7.7	－	4,840	3,813	91.6
藤里町	2,355	1.62	90.0	0.13	5.6	1.41	－	－	6.2	15.9	1,239	864	96.4
三種町	6,836	1.61	89.0	0.25	2.7	1.25	－	－	6.6	－	6,315	4,798	95.8
八峰町	4,064	1.70	91.4	0.18	7.8	1.51	－	－	7.8	－	3,813	2,433	94.8
五城目町	3,819	2.02	94.4	0.25	8.4	1.60	－	－	9.0	57.1	1,326	1,003	96.6
八郎潟町	2,303	1.58	83.8	0.24	10.7	1.25	－	－	10.8	－	2,601	2,424	90.7
井川町	2,376	1.55	77.4	0.21	8.7	0.85	－	－	4.6	－	3,438	1,075	94.0
大潟村	2,298	1.96	96.0	0.35	5.7	1.23	－	－	7.3	－	1,214	370	94.7
美郷町	8,187	1.58	81.9	0.24	8.1	1.09	－	－	△ 1.9	－	6,551	3,050	94.7
羽後町	5,505	1.59	88.9	0.26	6.8	1.18	－	－	10.6	－	4,356	2,795	94.4
東成瀬村	2,236	1.92	88.1	0.12	0.5	1.50	－	－	13.7	－	2,081	1,873	96.2

（３－２）令和５年度主要指数

区分 市町村	資金不足比率	
	特別会計の名称	比率
秋田市	水道事業会計	0.0
	下水道事業会計	0.0
	農業集落排水事業会計	0.0
	秋田市中央卸売市場会計	0.0
	秋田市公設地方卸売市場会計	0.0
	秋田市大森山動物園会計	0.0
	秋田市廃棄物発電会計	0.0
能代市	能代市水道事業会計	0.0
	能代市工業用水道事業会計	0.0
	能代市簡易水道事業会計	0.0
	能代市下水道事業会計	0.0
	能代市農業集落排水事業特別会計	0.0
	能代市浄化槽整備事業特別会計	0.0
横手市	横手市病院事業会計	0.0
	横手市水道事業会計	0.0
	横手市下水道事業会計	0.0
	市営温泉施設特別会計	0.0
大館市	大館市水道事業会計	0.0
	大館市工業用水道事業会計	0.0
	大館市下水道事業会計	0.0
	大館市病院事業会計	7.7
	大館市公設総合地方卸売市場特別会計	0.0
	大館市農業集落排水事業特別会計	0.0
	大館市戸別浄化槽整備事業特別会計	0.0
男鹿市	上水道事業会計	0.0
	ガス事業会計	0.0
	下水道事業会計	0.0
	男鹿みなと市民病院事業会計	0.0
湯沢市	水道事業会計	0.0
	下水道事業会計	0.0
鹿角市	鹿角市上水道事業会計	0.0
	鹿角市下水道事業会計	0.0
由利本荘市	水道事業会計	0.0
	ガス事業会計	0.0
	下水道事業会計	0.0
	スキー場運営特別会計	0.0
潟上市	水道事業会計	0.0
	潟上市下水道事業会計	0.0
大仙市	市立大曲病院事業会計	0.0
	大仙市上水道事業会計	0.0
	大仙市簡易水道事業会計	0.0
	大仙市下水道事業会計	0.0
	大仙市スキー場事業特別会計	0.0
	大仙市太陽光発電事業特別会計	0.0
	大仙市小水力発電事業特別会計	0.0
	大仙市企業団地整備事業特別会計	0.0

区分 市町村	資金不足比率	
	特別会計の名称	比率
北秋田市	北秋田市水道事業会計	0.0
	北秋田市病院事業会計	0.0
	北秋田市下水道事業会計	0.0
にかほ市	水道事業会計	0.0
	公共下水道事業特別会計	0.0
	農業集落排水事業特別会計	0.0
仙北市	仙北市水道事業会計	0.0
	仙北市温泉事業会計	0.0
	仙北市病院事業会計	19.4
	仙北市下水道事業会計	0.0
小坂町	小坂町水道事業会計	0.0
	小坂町下水道事業会計	0.0
上小阿仁村	簡易水道事業会計	0.0
	公共下水道事業会計	0.0
	農業集落排水事業会計	0.0
藤里町	簡易水道事業会計	0.0
	公共下水道事業特別会計	0.0
	農業集落排水事業特別会計	0.0
	合併浄化槽事業特別会計	0.0
三種町	三種町水道事業会計	0.0
	三種町下水道事業会計	0.0
	三種町温泉事業特別会計	0.0
八峰町	八峰町簡易水道事業会計	0.0
	八峰町下水道事業会計	0.0
	八峰町合併処理浄化槽事業特別会計	0.0
五城目町	水道事業会計	0.0
	下水道事業会計	0.0
八郎潟町	上水道特別会計	0.0
	公共下水道事業特別会計	0.0
井川町	水道事業会計	0.0
	下水道事業会計	0.0
大潟村	大潟村水道事業特別会計	0.0
	大潟村公共下水道事業特別会計	0.0
美郷町	美郷町水道事業会計	0.0
	下水道事業特別会計	0.0
	農業集落排水事業特別会計	0.0
羽後町	水道事業会計	0.0
	病院事業会計	0.0
	公共下水道事業会計	0.0
	農業集落排水事業会計	0.0
東成瀬村	簡易水道事業特別会計	0.0
	下水道事業特別会計	0.0

（４）令和５年度決算財源及び支出の状況（構成比）

区分 市町村	一般財源	自主財源	義務的経費	投資的経費
秋田市	50.4	40.4	49.2	12.5
能代市	53.6	38.1	44.1	13.0
横手市	56.2	31.5	47.4	12.6
大館市	54.3	35.8	41.8	13.7
男鹿市	62.3	28.5	41.6	11.4
湯沢市	56.0	29.2	40.9	11.0
鹿角市	59.4	31.1	39.9	11.8
由利本荘市	57.1	28.9	45.0	14.5
潟上市	58.9	32.2	47.0	6.6
大仙市	57.5	28.3	39.1	10.6
北秋田市	56.0	29.1	39.8	15.6
にかほ市	52.6	38.8	40.6	12.9
仙北市	54.1	39.4	34.6	5.9
小坂町	58.8	44.3	34.4	11.0
上小阿仁村	56.6	14.9	30.3	27.7
藤里町	63.7	24.5	34.5	13.1
三種町	63.0	25.1	39.2	14.2
八峰町	57.2	29.2	35.6	15.6
五城目町	53.0	23.7	34.3	21.7
八郎潟町	65.0	22.2	42.3	12.4
井川町	63.6	25.1	35.9	16.2
大潟村	51.1	29.7	24.6	5.0
美郷町	62.4	21.1	39.9	14.1
羽後町	64.8	21.6	40.1	10.4
東成瀬村	62.1	22.8	31.6	13.3

（5）令和6年度決算収支（普通会計）　　（百万円）

区分 市町村	歳入	歳出	形式収支	実質収支	単年度収支	実質単年度収支	積立金現在高	地方債現在高
秋田市	157,285	155,016	2,268	1,832	△ 64	△ 1,363	6,421	145,311
能代市	36,870	35,618	1,252	1,187	△ 53	379	7,297	30,879
横手市	65,758	62,550	3,209	2,207	△ 240	△ 920	19,197	61,969
大館市	44,265	42,647	1,618	1,529	△ 136	△ 391	6,317	30,696
男鹿市	19,859	19,380	479	373	△ 106	△ 409	4,645	14,091
湯沢市	34,449	33,375	1,074	774	△ 332	△ 745	8,258	31,135
鹿角市	21,183	20,484	699	616	74	139	5,395	15,734
由利本荘市	53,472	51,603	1,869	1,294	306	△ 91	12,552	61,958
潟上市	18,801	17,889	913	837	△ 22	9	3,003	15,537
大仙市	53,994	51,608	2,386	2,184	13	△ 59	12,316	46,458
北秋田市	27,812	26,926	886	584	△ 1,037	△ 83	13,560	23,174
にかほ市	17,535	16,773	762	691	48	296	5,836	12,396
仙北市	25,469	24,793	675	624	222	166	4,347	20,886
小坂町	4,933	4,813	119	58	1	54	2,032	3,130
上小阿仁村	3,470	2,979	491	60	△ 124	△ 373	4,584	2,438
藤里町	4,231	4,077	154	139	△ 39	△ 70	1,234	3,219
三種町	12,960	12,507	452	351	△ 38	△ 256	6,040	9,567
八峰町	8,106	7,093	1,013	527	353	496	4,023	6,282
五城目町	8,056	7,501	555	319	△ 48	116	1,482	5,958
八郎潟町	3,657	3,360	297	221	22	26	2,852	2,607
井川町	4,221	3,919	301	265	△ 33	170	3,744	2,177
大潟村	4,926	4,721	205	194	2	242	1,268	2,635
美郷町	14,131	13,356	775	643	68	770	6,634	8,856
羽後町	9,313	8,848	464	416	8	△ 97	4,334	6,101
東成瀬村	4,487	4,387	101	82	△ 1	226	2,334	3,232

（６－１）令和６年度主な歳入　　（百万円・％）

区分 市町村	地方税	地方交付税	国県支出金	地方債	その他	歳入合計
秋田市	43,414	25,866	41,252	12,124	34,629	157,285
能代市	7,538	9,174	8,023	5,141	6,994	36,870
横手市	8,432	22,068	13,218	7,213	14,827	65,758
大館市	7,981	13,747	8,747	3,585	10,205	44,265
男鹿市	3,098	7,250	3,378	2,806	3,327	19,859
湯沢市	4,123	11,977	6,577	3,988	7,784	34,449
鹿角市	3,028	8,559	4,037	1,293	4,266	21,183
由利本荘市	8,524	19,691	11,207	4,124	9,926	53,472
潟上市	2,897	6,632	4,053	790	4,429	18,801
大仙市	8,058	19,175	10,819	4,781	11,161	53,994
北秋田市	2,986	11,156	4,908	1,657	7,105	27,812
にかほ市	2,798	5,786	3,279	1,171	4,501	17,535
仙北市	2,685	9,120	2,836	1,265	9,563	25,469
小坂町	837	2,196	604	173	1,123	4,933
上小阿仁村	163	1,850	368	228	861	3,470
藤里町	215	2,231	613	230	942	4,231
三種町	1,463	5,191	1,837	2,079	2,390	12,960
八峰町	620	3,525	1,271	923	1,767	8,106
五城目町	691	3,183	2,560	421	1,201	8,056
八郎潟町	449	1,917	647	67	577	3,657
井川町	412	1,995	558	450	806	4,221
大潟村	726	1,597	1,313	137	1,153	4,926
美郷町	1,455	6,360	2,173	1,522	2,621	14,131
羽後町	1,077	4,407	1,803	485	1,541	9,313
東成瀬村	224	2,464	520	400	879	4,487

（６－２）令和６年度主な歳出　　（百万円・％）

区分 / 市町村	義務的経費				物件費	投資的経費			歳出合計
		人件費	扶助費	公債費			普通建設事業費		
							補助	単独	
秋田市	78,622	23,181	42,185	13,256	19,738	18,085	6,829	10,458	155,016
能代市	14,155	4,311	6,155	3,689	4,317	4,358	1,804	2,194	35,618
横手市	26,679	10,011	9,583	7,085	7,021	11,843	5,219	6,378	62,550
大館市	17,901	6,682	7,929	3,290	5,889	5,908	1,296	4,102	42,647
男鹿市	7,274	2,444	3,343	1,487	2,184	4,105	656	3,194	19,380
湯沢市	12,594	4,294	5,480	2,820	4,466	5,565	1,428	4,011	33,375
鹿角市	8,117	2,298	3,769	2,050	3,009	2,201	425	1,478	20,484
由利本荘市	23,850	8,024	9,132	6,693	6,779	7,152	2,471	2,958	51,603
潟上市	8,138	2,695	3,737	1,707	2,437	1,779	458	1,241	17,889
大仙市	19,121	6,545	7,275	5,300	6,350	5,385	1,218	3,867	51,608
北秋田市	10,892	4,083	3,671	3,137	3,475	4,158	1,205	1,770	26,926
にかほ市	7,388	2,757	2,618	2,013	2,765	2,334	829	1,249	16,773
仙北市	7,776	3,571	2,122	2,083	2,933	1,541	493	931	24,793
小坂町	1,785	729	511	546	684	395	167	227	4,813
上小阿仁村	1,033	555	196	282	309	613	17	347	2,979
藤里町	1,405	780	288	337	617	490	100	213	4,077
三種町	4,153	1,896	1,177	1,080	1,584	2,003	466	1,296	12,507
八峰町	2,554	1,278	478	798	989	994	118	386	7,093
五城目町	2,508	1,090	839	580	841	2,109	207	160	7,501
八郎潟町	1,383	567	482	334	349	141	71	66	3,360
井川町	1,267	667	311	289	501	712	184	400	3,919
大潟村	1,185	704	155	325	995	271	37	234	4,721
美郷町	5,291	2,197	1,489	1,604	1,764	1,908	935	973	13,356
羽後町	3,479	1,254	1,351	875	1,003	855	270	454	8,848
東成瀬村	1,243	465	249	529	840	571	160	371	4,387

（７－１）令和６年度主要指数

区分 市町村	標準財政規模（百万円）	歳出決算倍率（倍）	経営収支比率（%）	財政力指数	実質収支比率（%）	地方債現在高倍率（倍）	健全化判断比率				積立金現在高（百万円）		ラスパイレス指数
							実質赤字比率	連結実質赤字比率	実質公債費比率	将来負担比率		うち 財調・減債基金	
秋田市	75,426	2.06	94.0	0.65	2.4	1.93	－	－	9.4	119.3	6,421	2,738	98.1
能代市	16,866	2.11	94.4	0.49	7.0	1.83	－	－	9.2	71.2	7,297	5,661	96.3
横手市	30,938	2.02	97.4	0.33	7.1	2.00	－	－	8.6	17.4	19,197	13,650	97.0
大館市	22,347	1.91	94.4	0.42	6.8	1.37	－	－	9.4	86.5	6,317	1,826	98.2
男鹿市	10,343	1.87	96.7	0.34	3.6	1.36	－	－	8.3	36.2	4,645	3,027	95.5
湯沢市	15,882	2.10	97.6	0.32	4.9	1.96	－	－	11.6	73.4	8,258	6,464	96.2
鹿角市	11,320	1.81	93.3	0.32	5.4	1.39	－	－	8.4	30.4	5,395	2,430	95.9
由利本荘市	29,007	1.78	93.7	0.34	4.5	2.14	－	－	12.2	103.0	12,552	4,712	96.7
潟上市	10,023	1.78	99.7	0.35	8.4	1.55	－	－	6.3	26.9	3,003	2,230	94.3
大仙市	28,388	1.82	91.1	0.35	7.7	1.64	－	－	11.3	70.5	12,316	5,004	98.4
北秋田市	14,118	1.91	95.0	0.26	4.1	1.64	－	－	7.4	3.4	13,560	9,026	96.5
にかほ市	9,221	1.82	94.5	0.35	7.5	1.34	－	－	8.0	50.0	5,836	2,877	95.0
仙北市	11,612	2.14	97.5	0.27	5.4	1.80	－	－	8.9	75.8	4,347	1,434	97.5
小坂町	3,059	1.57	93.4	0.37	1.9	1.02	－	－	12.7	33.7	2,032	1,288	93.8
上小阿仁村	1,924	1.55	92.6	0.12	3.1	1.27	－	－	7.8	－	4,584	3,565	92.3
藤里町	2,389	1.71	90.2	0.13	5.8	1.35	－	－	6.0	12.0	1,234	834	96.2
三種町	6,854	1.82	89.9	0.25	5.1	1.40	－	－	6.6	－	6,040	4,546	96.2
八峰町	4,144	1.71	92.1	0.18	12.7	1.52	－	－	7.1	－	4,023	2,601	95.0
五城目町	3,924	1.91	90.1	0.24	8.1	1.52	－	－	8.4	48.2	1,482	1,167	95.7
八郎潟町	2,363	1.42	79.2	0.24	9.4	1.10	－	－	10.0	－	2,852	2,680	91.9
井川町	2,420	1.62	80.1	0.21	10.9	0.90	－	－	3.5	－	3,744	1,279	92.9
大潟村	2,334	2.02	83.7	0.34	8.3	1.13	－	－	7.0	－	1,268	623	93.8
美郷町	8,309	1.61	82.8	0.24	7.7	1.07	－	－	△ 2.4	－	6,634	3,057	95.1
羽後町	5,597	1.58	89.8	0.25	7.4	1.09	－	－	10.4	－	4,334	2,790	93.7
東成瀬村	2,232	1.97	84.3	0.12	3.7	1.45	－	－	11.5	－	2,334	2,083	94.9

（7 － 2）令和 6 年度主要指数

区分 市町村	資金不足比率	
	特別会計の名称	比率
秋田市	水道事業会計	0.0
	下水道事業会計	0.0
	農業集落排水事業会計	0.0
	秋田市公設地方卸売市場会計	0.0
	秋田市大森山動物園会計	0.0
	秋田市廃棄物発電会計	0.0
能代市	能代市水道事業会計	0.0
	能代市工業用水道事業会計	0.0
	能代市簡易水道事業会計	0.0
	能代市下水道事業会計	0.0
	能代市農業集落排水事業特別会計	0.0
横手市	横手市病院事業会計	0.0
	横手市水道事業会計	0.0
	横手市下水道事業会計	0.0
	市営温泉施設特別会計	0.0
大館市	大館市水道事業会計	0.0
	大館市工業用水道事業会計	0.0
	大館市下水道事業会計	0.0
	大館市病院事業会計	15.3
	大館市公設総合地方卸売市場特別会計	0.0
	大館市農業集落排水事業特別会計	0.0
	大館市戸別浄化槽整備事業特別会計	0.0
男鹿市	男鹿みなと市民病院事業会計	4.9
	上水道事業会計	0.0
	ガス事業会計	0.0
	下水道事業会計	0.0
湯沢市	水道事業会計	0.0
	下水道事業会計	0.0
鹿角市	鹿角市上水道事業会計	0.0
	鹿角市下水道事業会計	0.0
由利本荘市	水道事業会計	0.0
	ガス事業会計	0.0
	下水道事業会計	0.0
	スキー場運営特別会計	0.0
潟上市	水道事業会計	0.0
	潟上市下水道事業会計	0.0
大仙市	市立大曲病院事業会計	0.0
	大仙市上水道事業会計	0.0
	大仙市簡易水道事業会計	0.0
	大仙市下水道事業会計	0.0
	大仙市スキー場事業特別会計	0.0
	大仙市太陽光発電事業特別会計	0.0
	大仙市小水力発電事業特別会計	0.0
	大仙市企業団地整備事業特別会計	0.0

区分 市町村	資金不足比率	
	特別会計の名称	比率
北秋田市	北秋田市水道事業会計	0.0
	北秋田市病院事業会計	0.0
	北秋田市下水道事業会計	0.0
にかほ市	水道事業会計	0.0
	下水道事業会計	0.0
仙北市	仙北市水道事業会計	0.0
	仙北市温泉事業会計	0.0
	仙北市病院事業会計	35.1
	仙北市下水道事業会計	0.0
小坂町	小坂町水道事業会計	0.0
	小坂町下水道事業会計	0.0
上小阿仁村	簡易水道事業会計	0.0
	公共下水道事業会計	0.0
	農業集落排水事業会計	8.5
藤里町	簡易水道事業会計	0.0
	下水道事業会計	0.0
三種町	三種町水道事業会計	0.0
	三種町下水道事業会計	0.0
	三種町温泉事業特別会計	0.0
八峰町	八峰町簡易水道事業会計	0.0
	八峰町下水道事業会計	0.0
五城目町	水道事業会計	0.0
	下水道事業会計	0.0
八郎潟町	上水道特別会計	0.0
	公共下水道事業会計	0.0
井川町	水道事業会計	0.0
	下水道事業会計	0.0
大潟村	大潟村簡易水道事業会計	0.0
	大潟村公共下水道事業会計	0.0
美郷町	美郷町水道事業会計	0.0
	下水道事業特別会計	0.0
	農業集落排水事業特別会計	0.0
羽後町	水道事業会計	0.0
	病院事業会計	0.0
	下水道事業会計	0.0
東成瀬村	簡易水道事業会計	0.0
	下水道事業会計	0.0

（８）令和６年度決算財源及び支出の状況（構成比）

区分 市町村	一般財源	自主財源	義務的経費	投資的経費
秋田市	51.9	41.8	50.7	11.7
能代市	51.0	33.7	39.7	12.2
横手市	51.9	29.9	42.7	18.9
大館市	55.5	34.7	42.0	13.9
男鹿市	57.3	27.1	37.5	21.2
湯沢市	51.9	29.4	37.7	16.7
鹿角市	60.9	28.3	39.6	10.7
由利本荘市	59.0	28.3	46.2	13.9
潟上市	56.9	32.7	45.5	9.9
大仙市	57.1	29.0	37.1	10.4
北秋田市	55.9	31.2	40.5	15.4
にかほ市	54.9	35.6	44.0	13.9
仙北市	50.9	43.6	31.4	6.2
小坂町	66.1	35.1	37.1	8.2
上小阿仁村	61.3	26.2	34.7	20.6
藤里町	61.5	23.7	34.5	12.0
三種町	56.3	24.8	33.2	16.0
八峰町	54.7	25.9	36.0	14.0
五城目町	52.7	18.9	33.4	28.1
八郎潟町	70.2	22.5	41.2	4.2
井川町	61.6	24.3	32.3	18.2
大潟村	51.5	33.9	25.1	5.7
美郷町	61.6	22.6	39.6	14.3
羽後町	65.1	21.9	39.3	9.7
東成瀬村	62.9	21.6	28.3	13.0

地域指定一覧

（令７．10．１現在）

市町村名＼区分	過疎	準過疎	辺地	豪雪	特別豪雪	振興山村	半島振興	促進区域	特定農山村	地方拠点
秋田市		○	◎	○		○		○	○	
能代市	○		◎	○		○		○	○	○
横手市	○		◎	○	○	○		○	○	○
大館市	○		○	○	○	○		○	○	○
男鹿市	○		◎	○			○	○	○	
湯沢市	○		○	○	○	○		○	○	○
鹿角市	○		○	○	○	○		○	○	○
由利本荘市	○		◎	○	○	○		○	○	
潟上市	○			○			○	○		
大仙市	○		◎	○	○	○		○	○	○
北秋田市	○		◎	○	○	○		○	○	○
にかほ市	○		○	○		○		○	○	
仙北市	○		◎	○	○	○		○	○	
小坂町	○		○	○		○		○	○	○
上小阿仁村	○			○	○	○		○	○	
藤里町	○		○	○	○	○		○	○	○
三種町	○		○	○		○	○	○	○	○
八峰町	○			○		○		○	○	○
五城目町	○		○	○		○		○	○	
八郎潟町	○			○				○		
井川町	○		◎	○		○		○		
大潟村				○			○			
美郷町	○		○	○	○			○		○
羽後町	○		○	○	○	○		○	○	○
東成瀬村	○		○	○	○	○			○	○
県計	23	1	20	25	13	20	4	23	20	14

（注１）地域指定は、市町村全域に限らず一部区域指定の場合もあります。
（注２）「辺地」欄の◎は、総合整備計画を策定済の市町村です。

指定地域

区分	指定内容
過疎	過疎地域の持続的発展の支援に関する特別措置法に定める要件を満たす市町村
準過疎	過疎地域の持続的発展の支援に関する特別措置法に定める要件を満たさない市町村で、秋田県独自の基準を満たし指定された市町村
辺地	辺地に係る公共的施設の総合整備のための財政上の特別措置等に関する法律に基づく総合整備計画を策定することが可能な地域を有する市町村
豪雪	豪雪地帯対策特別措置法に基づき豪雪地帯に指定された市町村
特別豪雪	豪雪地帯対策特別措置法に基づき特別豪雪地帯に指定された市町村
振興山村	山村振興法に基づき指定された地域を所管する市町村
半島地域	半島振興法に基づき指定された地域を所管する市町村
促進区域	地域経済牽引事業の促進による地域の成長発展の基盤強化に関する法律に基づく、第２期秋田県基本計画により設定された市町村
特定農山村	特定農山村地域における農林業の活性化のための基盤整備の促進に関する法律に基づき指定された地域を所管する市町村
地方拠点	地方拠点都市地域の整備及び産業業務施設の再配置の促進に関する法律に基づき地方拠点都市地域に指定された市町村

一部事務組合等の現況

（令７．10．１現在）

○　普通地方公共団体相互間の協議会

事務分類	組　合　名	所　在　地	電話番号 ＦＡＸ番号	ホームページＵＲＬ 代表Ｅ－mailアドレス
	秋田周辺広域市町村圏協議会	〒010－8560 秋田市山王一丁目１番１号 秋田市企画調整課内	（018）888－5498 （018）888－5488	

○　一部事務組合

事務分類	組　合　名	所　在　地	電話番号 ＦＡＸ番号	ホームページＵＲＬ 代表Ｅ－mailアドレス
広域行政事務	鹿角広域行政組合	〒018－5201 鹿角市花輪向畑100番地２	（0186）22－2611 （0186）22－2612	http://www.ink.or.jp/~kouiki/ kouiki@city.kazuno.lg.jp
	能代山本広域市町村圏組合	〒016－0876 能代市字海詠坂３番地２ 能代山本広域交流センター内	（0185）89－2316 （0185）89－4280	https://www.noshiroyamamotokouikiken.jp/ e-kouiki@shirakami.or.jp
	本荘由利広域市町村圏組合	〒015－0871 由利本荘市尾崎17番地 本荘由利広域行政センター内	（0184）23－2019 （0184）23－4022	http://www.chokai.ne.jp/honyuko/ hyk-jimu@chokai.ne.jp
	大曲仙北広域市町村圏組合	〒014－0061 大仙市大曲栄町13番47号	（0187）62－5187 （0187）62－6706	https://www.os-kouiki.org/ kouiki@obako.or.jp
	湯沢雄勝広域市町村圏組合	〒012－0827 湯沢市表町三丁目３番14号	（0183）73－9691 （0183）72－3821	http://www.yutopia.or.jp/~yokoiki/ soumu@yukoiki.or.jp
防災	湖東地区行政一部事務組合	〒018－1516 井川町浜井川字喜兵衛堰 10番地１	（018）874－2420 （018）874－2564	http://akita-kotoh-fd.jp/ syoubou@akita-kotoh-fd.jp
	男鹿地区消防一部事務組合	〒010－0511 男鹿市船川港船川 字海岸通り２号12番地７	（0185）23－3139 （0185）24－4161	https://oga119.net soumu@oga119.jp

設立年月日	管理者又は理事長	構成市町村	共同処理事務
S48. 3.31	会長 秋田市長 沼谷　純	秋田市 男鹿市 潟上市 五城目町 八郎潟町 井川町 大潟村	広域市町村圏計画の策定・進行管理

設立年月日	管理者又は理事長	構成市町村	共同処理事務
S47. 4. 1	管理者 鹿角市長 笹本　真司	鹿角市 小坂町	常備消防・救急業務 し尿・ごみ処理 斎場
S46. 7.15	理事会代表理事 能代市長 齊藤　滋宣	能代市 藤里町 三種町 八峰町	特別養護老人ホーム、救急医療対策、高齢者交流センター、広域交流センター、スポーツリゾートセンター、職員共同研修、介護認定審査会、ごみ・し尿処理、常備消防・救急業務
S45. 9. 1	管理者 由利本荘市長 湊　貴信	由利本荘市 にかほ市	し尿処理、養護老人ホーム（寿荘）、特別養護老人ホーム（広洋苑）、広域行政センター、埋立処分地、家畜保冷施設、産学共同研究センター
S46. 8. 1	管理者 大仙市長 老松　博行	大仙市 仙北市 美郷町	常備消防・救急業務、火葬場、死亡獣畜保冷施設、病院群輪番制による救急医療事業、介護保険事業、一般廃棄物処理施設
S45. 6. 1	管理者 湯沢市長 佐藤　一夫	湯沢市 羽後町 東成瀬村	常備消防・救急業務、ごみ・し尿処理、火葬場、広域医療システムの整備、養護老人ホーム、障害者支援施設（やまばと園）、家畜保冷施設、介護認定審査会、介護保険事業の一部、障害支援区分審査会
H4. 4. 1	管理者 井川町長 齋藤　多聞	潟上市 （旧昭和町、 旧飯田川町） 井川町 八郎潟町	常備消防・救急業務 火葬場
S48. 6. 1	管理者 男鹿市長 菅原　広二	男鹿市 潟上市 （旧天王町） 大潟村	常備消防・救急業務

事務分類	組　合　名	所　在　地	電話番号 ＦＡＸ番号	ホームページＵＲＬ 代表Ｅ－mailアドレス
環境衛生	男鹿地区衛生処理一部事務組合	〒010－0341 男鹿市船越字一向207番地145	(0185) 35－3315 (0185) 35－3316	ogaeisei@namahage.ne.jp
	八郎潟町・井川町衛生処理施設組合	〒018－1692 八郎潟町字大道80番地 八郎潟町役場内	(018) 875－5858	kosuien@cosmos.ocn.ne.jp
	北秋田市上小阿仁村生活環境施設組合	〒018－3392 北秋田市花園町19番１号 北秋田市役所内	(0186) 62－1110 (0186) 62－2880	kankyo@city.kitaakita.akita.jp
	八郎湖周辺清掃事務組合	〒010－0413 男鹿市松木沢字板引沢台73番地	(0185) 22－7211 (0185) 46－2085	http://www.namahage.ne.jp/~hachirokocc/ hatirohaki@namahage.ne.jp
厚生福祉	三種・八峰養護老人ホーム組合	〒018－2303 三種町森岳字上台11番地３	(0185) 83－2221 (0185) 83－2275	https://y-yamamoto.jp/ yougo-yamamoto@ia2.itkeeper.ne.jp
	大仙美郷介護福祉組合	〒019－1601 大仙市太田町横沢字窪関南535番地１	(0187) 86－9160 (0187) 86－9061	http://daisenmisato.net/ kumiai@daisenmisato.net
その他	秋田県市町村総合事務組合	〒010－0951 秋田市山王四丁目２番３号 秋田県市町村会館内	(018) 888－0220 (018) 838－4440	https://akita-sg.jp kumiai@akita-sg.jp
	秋田県市町村会館管理組合	〒010－0951 秋田市山王四丁目２番３号 秋田県市町村会館内	(018) 862－3900 (018) 823－6494	
	秋田県町村電算システム共同事業組合	〒010－0951 秋田市山王四丁目２番３号 秋田県市町村会館内	(018) 883－1437 (018) 823－6494	https://akita-chosonkai.gr.jp densan@akita-chosonkai.gr.jp

○　広域連合

事務分類	組　合　名	所　在　地	電話番号 ＦＡＸ番号	ホームページＵＲＬ 代表Ｅ－mailアドレス
	秋田県後期高齢者医療広域連合	〒010－0951 秋田市山王四丁目２番３号 秋田県市町村会館１階	(018) 838－0610 (018) 838－0611	https://www.akita-kouiki.jp/ jimukyoku@akita-kouiki.jp

設立年月日	管理者又は 理　事　長	構成市町村	共　同　処　理　事　務
S50.11.12	管理者 男鹿市長 菅原　広二	男鹿市 潟上市	し尿処理
H 7．4．1	管理者 八郎潟町長 畠山　菊夫	八郎潟町 井川町	し尿処理
S40．1.29	管理者 北秋田市長 津谷　永光	北秋田市 上小阿仁村	火葬場 廃棄物最終処分場
H17．3.10	管理者 男鹿市長 菅原　広二	男鹿市 五城目町 八郎潟町 井川町 大潟村	ごみ処理
S46.11．8	管理者 三種町長 田川　政幸	三種町 八峰町	養護老人ホーム 老人居宅介護等
S61．6.26	管理者 大仙市長 老松　博行	大仙市 美郷町	特別養護老人ホーム 軽費老人ホーム 老人デイサービスセンター 老人介護支援センター 老人短期入所施設
S33.11．1	管理者 美郷町長 松田　知己	全市町村及び14一部事務組合等	市町村職員退職手当支給事務 市町村議会議員・消防団員等・学校医等公務災害補償事務 交通災害共済事務 消防団員退職報償金支給事務 消防職員・消防団員賞じゅつ金支給事務
H10.10．1	管理者 美郷町長 松田　知己	全市町村	秋田県市町村会館の設置・管理
H25．4．1	管理者 井川町長 齋藤　多聞	全町村	電算共同システムの整備、管理及び運営に関する事務

設立年月日	管理者又は 理　事　長	構成市町村	共　同　処　理　事　務
H19．2．1	広域連合長 秋田市長 沼谷　　純	全市町村	後期高齢者医療制度に関する事務

県内の主な第三セクター等の状況（令和７年10月１日現在）

出資額が最大の市町村名（報告市町村）	法　人　名	業　務　概　要	出資地方公共団体数	出資総額（単位：千円）	総額のうち報告市町村割合（%）（A）	総額のうちその他の地方公共団体割合(%)（B）	地方公共団体出資割合（%）（A)+(B)
秋　田　市	(一財)秋田市駐車場公社	駐車場の管理運営	1	11,000	72.7	0.0	72.7
秋　田　市	太平山観光開発株式会社	都市公園およびスキー場の管理	1	464,000	50.7	0.0	50.7
秋　田　市	(一財)秋田市勤労者福祉振興協会	秋田テルサ、サンライフ秋田、西部体育館、秋田県勤労身体障害者スポーツセンターの管理運営および勤労者福祉サービスセンターの事業運営	1	20,000	100.0	0.0	100.0
秋　田　市	(公財)秋田観光コンベンション協会	観光とコンベンションの振興	2	387,125	77.5	12.9	90.4
秋　田　市	河辺地域振興株式会社	健康増進宿泊施設等の管理運営	1	81,350	63.9	0.0	63.9
秋　田　市	株式会社雄和振興公社	温泉・宿泊・飲食施設等の管理運営	1	30,000	100.0	0.0	100.0
秋　田　市	(公財)秋田市総合振興公社	資源化物の収集・処理事業、一般廃棄物の計量、処理手数料収納事業、地域安全安心活動事業ほか	1	30,000	100.0	0.0	100.0
秋　田　市	公立大学法人秋田公立美術大学	美術に関する大学教育	1	3,608,210	100.0	0.0	100.0
秋　田　市	地方独立行政法人市立秋田総合病院	医療の提供、調査研究、医療に従事する者に対する研修、医療に関する地域への支援、災害時の医療救護等	1	3,979,917	100.0	0.0	100.0
横　手　市	株式会社横手殖林社	殖林社保有林の保全管理	1	10,000	63.7	0.0	63.7
横　手　市	株式会社天下森振興公社	農作業の受託、地域を担う農家の育成、農林産物等の特産品化、公共施設の管理運営	1	12,050	83.0	0.0	83.0
横　手　市	株式会社ウッディさんない	木製品・家具及び外構の製造販売、道の駅（レストラン・直売所）の管理運営	1	40,000	70.0	0.0	70.0
大　館　市	株式会社県北環境保全センター	水道施設、下水道処理施設の運転及び維持管理	3	10,200	64.7	35.3	100.0
大　館　市	(一財)大館市文教振興事業団	スポーツ・文化の振興及び文化会館、大館樹海ドーム、図書館の管理運営	1	30,000	100.0	0.0	100.0
男　鹿　市	株式会社おが地域振興公社	なまはげ館等３施設の指定管理業務	1	32,500	92.3	0.0	92.3
湯　沢　市	株式会社小町の郷	道の駅施設の運営及び管理、観光案内、売店、飲食店の経営	1	50,000	59.0	0.0	59.0
湯　沢　市	有限会社皆瀬村活性化センター	農業生産施設、特産品加工施設、観光施設の管理	1	32,000	85.9	0.0	85.9
鹿　角　市	株式会社かづの観光物産公社	観光施設（鹿角観光ふるさと館）の管理運営	1	50,000	51.0	0.0	51.0
鹿　角　市	有限会社八幡平地域経営公社	農作業の受託、農産物加工品開発	1	20,000	50.0	0.0	50.0
鹿　角　市	(公財)鹿角市子ども未来事業団	認可保育園等の管理運営	1	25,000	100.0	0.0	100.0
由利本荘市	株式会社鳥海高原ユースパーク	花立観光施設の運営及び乳製品製造・販売	1	60,000	83.8	0.0	83.8
由利本荘市	株式会社フォレスタ鳥海	観光宿泊施設の管理運営	1	215,000	55.8	0.0	55.8
由利本荘市	株式会社ほっといん鳥海	施設等の経営管理の受託、農林水産物の加工	1	30,000	55.0	0.0	55.0
由利本荘市	株式会社黄桜の里	温泉保養施設及び道の駅「東由利」関連施設の管理運営	1	96,000	93.8	0.0	93.8
潟　上　市	昭和総合開発株式会社	産直施設等の運営	1	50,000	70.0	0.0	70.0
大　仙　市	株式会社県南環境保全センター	下水道処理施設等の管理	5	13,000	41.5	43.1	84.6
大　仙　市	株式会社神岡ふるさと振興公社	道の駅「かみおか」及びかみおか温泉「嶽の湯」の管理運営	1	70,000	85.7	0.0	85.7
大　仙　市	物産中仙株式会社	特産品の開発、生産、加工、販売ならびに道の駅「なかせん」の管理運営	1	70,000	85.7	0.0	85.7
大　仙　市	株式会社協和振興開発公社	道の駅「協和」、協和温泉「四季の湯」及び協和スキー場の管理運営	1	20,000	67.0	0.0	67.0
北秋田市	(一財)たかのす福祉公社	医療、福祉、介護等に関する相談助言・情報提供事業等	1	100,000	100.0	0.0	100.0
北秋田市	マタギの里観光開発株式会社	温泉宿泊施設・農産物等販売施設の管理	1	80,000	82.5	0.0	82.5
にかほ市	にかほ市観光開発株式会社	道の駅、温泉宿泊施設の運営	1	20,000	100.0	0.0	100.0

出資額が最大の市町村名（報告市町村）	法　人　名	業　務　概　要	出資地方公共団体数	出資総額（単位：千円）	総額のうち報告市町村割合（%）（A）	総額のうちその他の地方公共団体割合（%）（B）	地方公共団体出資割合（%）（A）+（B）
仙　北　市	株式会社おもてなしせんぼく	温泉・宿泊施設、温泉保養所、物産・飲食施設	1	50,000	79.9	0.0	79.9
小　坂　町	小坂まちづくり株式会社	康楽館等の観光施設の管理運営及びワイン製造、金属鉱業研修技術センターのレストラン、ホテルの管理運営	1	9,700	82.5	0.0	82.5
上小阿仁村	かみこあに観光物産株式会社	物品小売、道の駅	1	45,000	100.0	0.0	100.0
藤　里　町	株式会社藤里開発公社	健康保養館の管理・運営及びホテルの経営、農畜産物の加工・販売、清涼飲料水の製造・販売	1	100,000	100.0	0.0	100.0
三　種　町	株式会社ゆめろん	温泉施設・宿泊施設	1	95,000	67.1	0.0	67.1
三　種　町	（一社）三種町農業公社	農地の集積・賃貸、航空防除	1	5,500	100.0	0.0	100.0
三　種　町	株式会社さんばりお	観光資源の開発・道の駅ことおかサンバリオの運営	1	50,000	100.0	0.0	100.0
三　種　町	株式会社ゆうぱる	温泉施設・宿泊施設	1	20,000	100.0	0.0	100.0
八　峰　町	ハタハタの里観光事業株式会社	町の観光振興、町民への憩いの場の提供	1	95,000	63.2	0.0	63.2
八　峰　町	有限会社峰浜培養	菌床ホダ、菌床シイタケの製造販売	1	95,900	93.8	0.0	93.8
五 城 目 町	株式会社あったか五城目	総合交流センターの管理運営	1	10,000	50.0	0.0	50.0
井　川　町	株式会社イカワプラス	ふるさと納税返礼品の製造、販売及び中間業務等	1	9,900	100.0	0.0	100.0
大　潟　村	株式会社ルーラル大潟	温泉・宿泊施設の管理運営	1	200,000	60.0	0.0	60.0
美　郷　町	六郷開発株式会社	競輪場外車券場「サテライト六郷」の施設管理、運営	1	100,000	55.0	0.0	55.0
美　郷　町	株式会社美郷の大地	堆肥センターの施設管理、運営	1	18,050	66.5	0.0	66.5
美　郷　町	あきた美郷づくり株式会社	道の駅美郷、各温泉施設、宿泊交流館、ニテコ名水庵、湧子ちゃん、及び名水市場湧太郎等の施設管理、運営	1	80,000	82.5	0.0	82.5
羽　後　町	株式会社五輪坂ハイツ	温泉保養施設の管理・運営	1	40,000	52.0	0.0	52.0
東 成 瀬 村	秋田栗駒リゾート株式会社	宿泊施設・スキー場の管理運営	1	45,000	61.6	0.0	61.6

・本資料における「第三セクター等」の定義は次のとおり。
①一般社団法人及び一般財団法人に関する法律の規定に基づいて設立された一般及び公益社団法人、一般及び公益財団法人（特例民法法人を含む）のうち、地方公共団体が出捐している法人
②会社法の規定に基づいて設立された株式会社、合名会社、合資会社、合同会社及び特例有限会社のうち、地方公共団体が出資している法人
③地方住宅供給公社、地方道路公社及び土地開発公社
④地方独立行政法人
・表中の法人は、出資総額に占める市町村出資額の割合が50%以上のもの。

＜秋田県の市町村の状況＞

合　併　前　（平成16年４月１日現在）

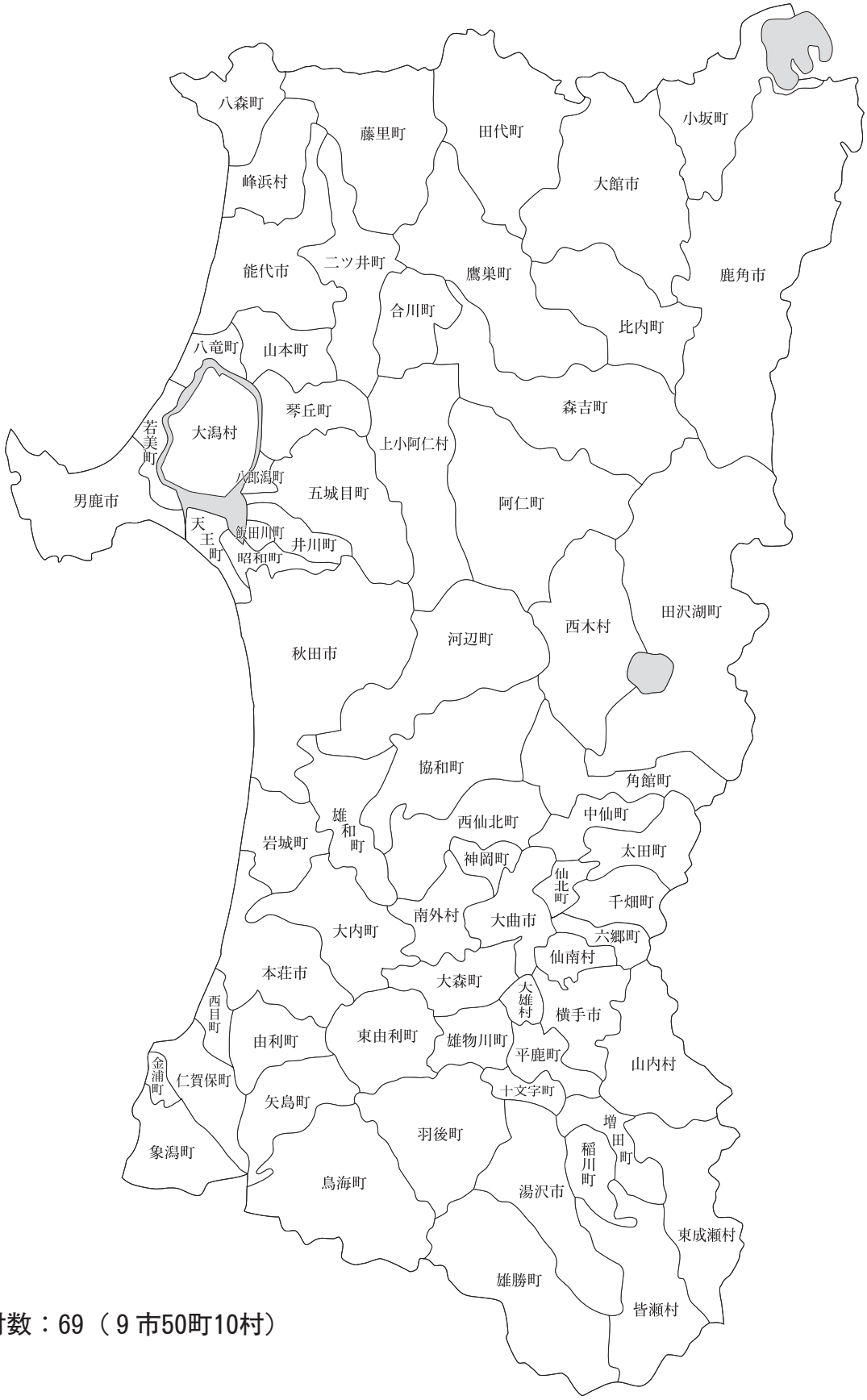

市町村数：69（９市50町10村）

＜秋田県の市町村の状況＞

合　併　後

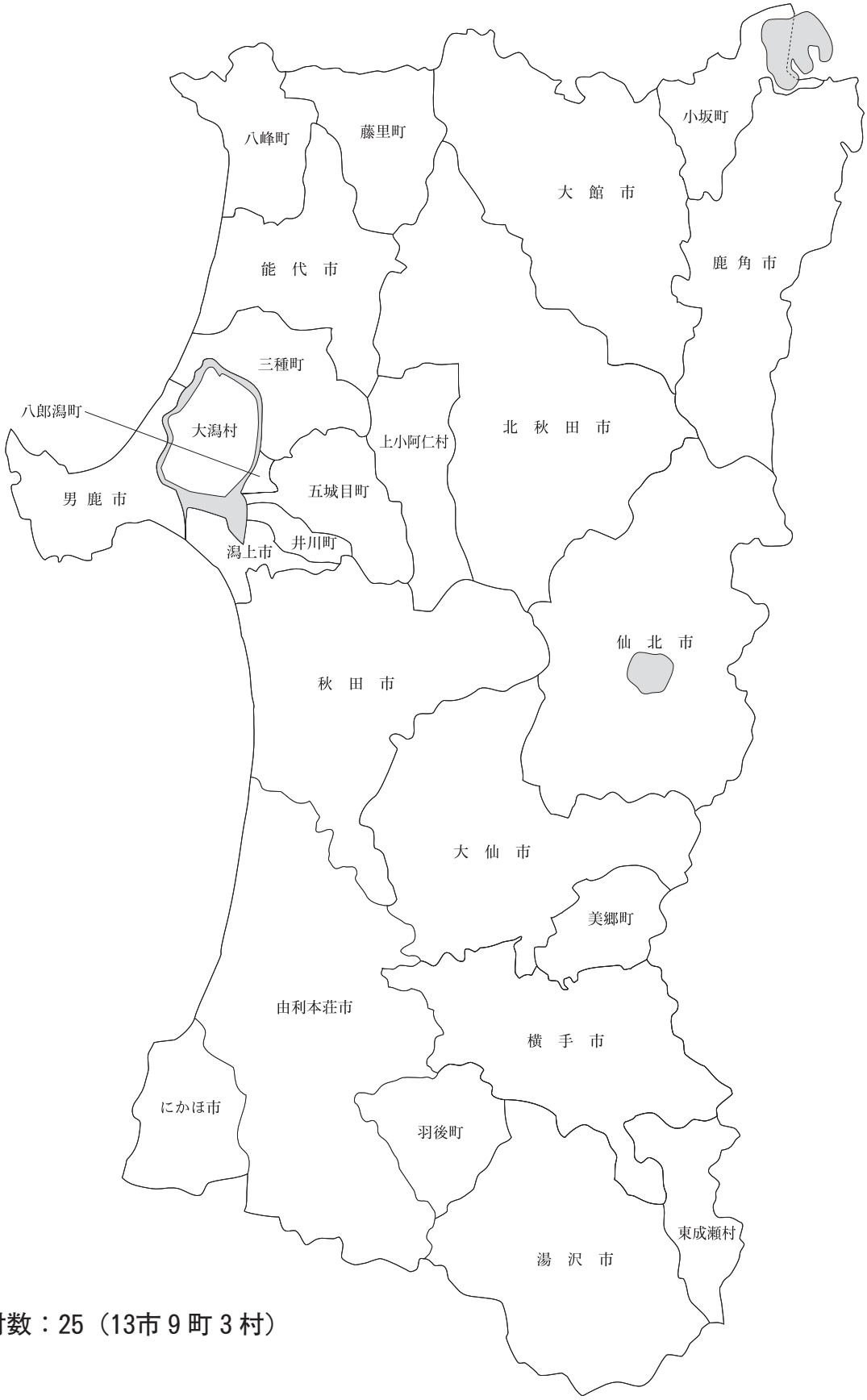

市町村数：25（13市 9 町 3 村）

市町村合併沿革図

→ は編入を示す

（令７.10.　１現在）

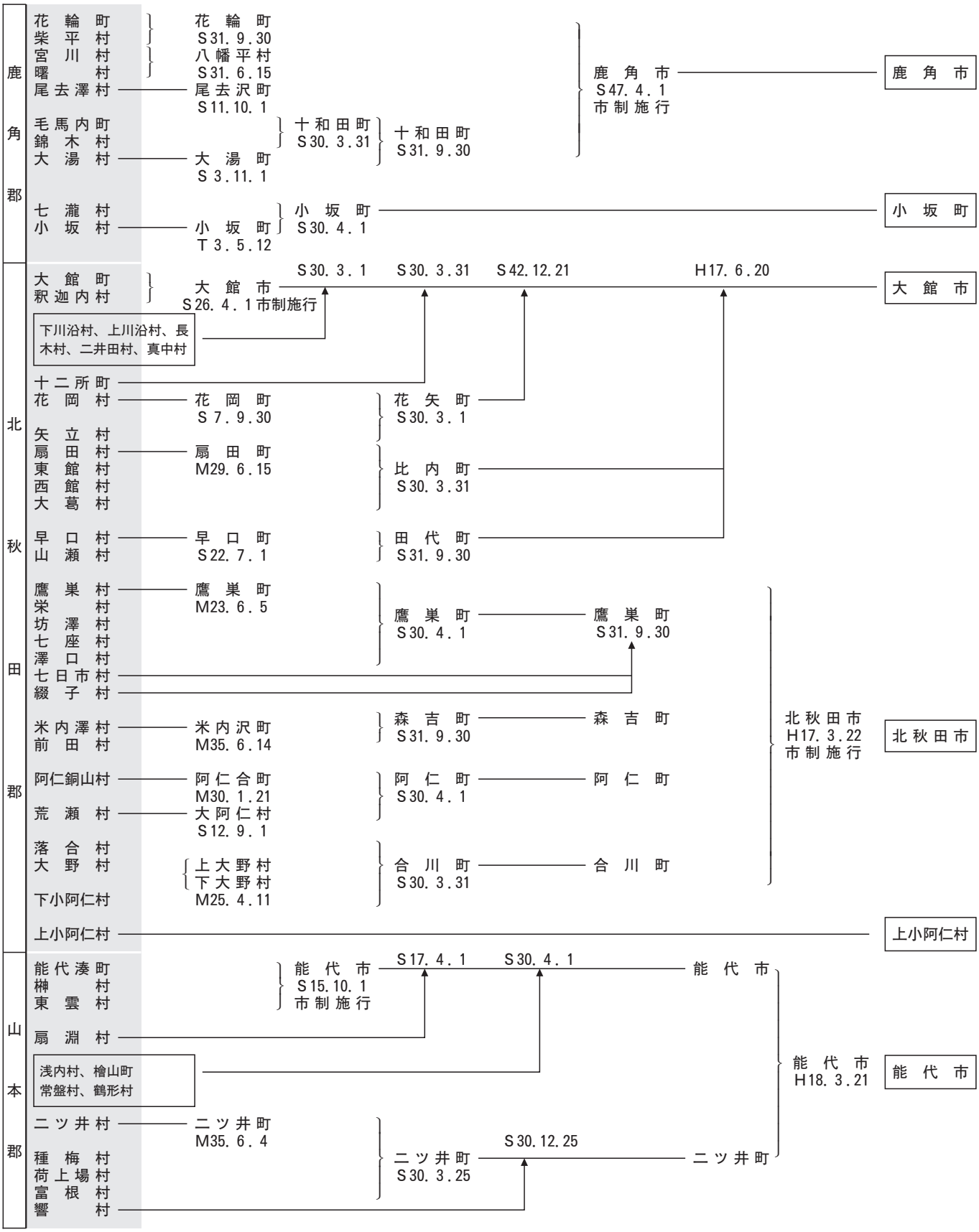

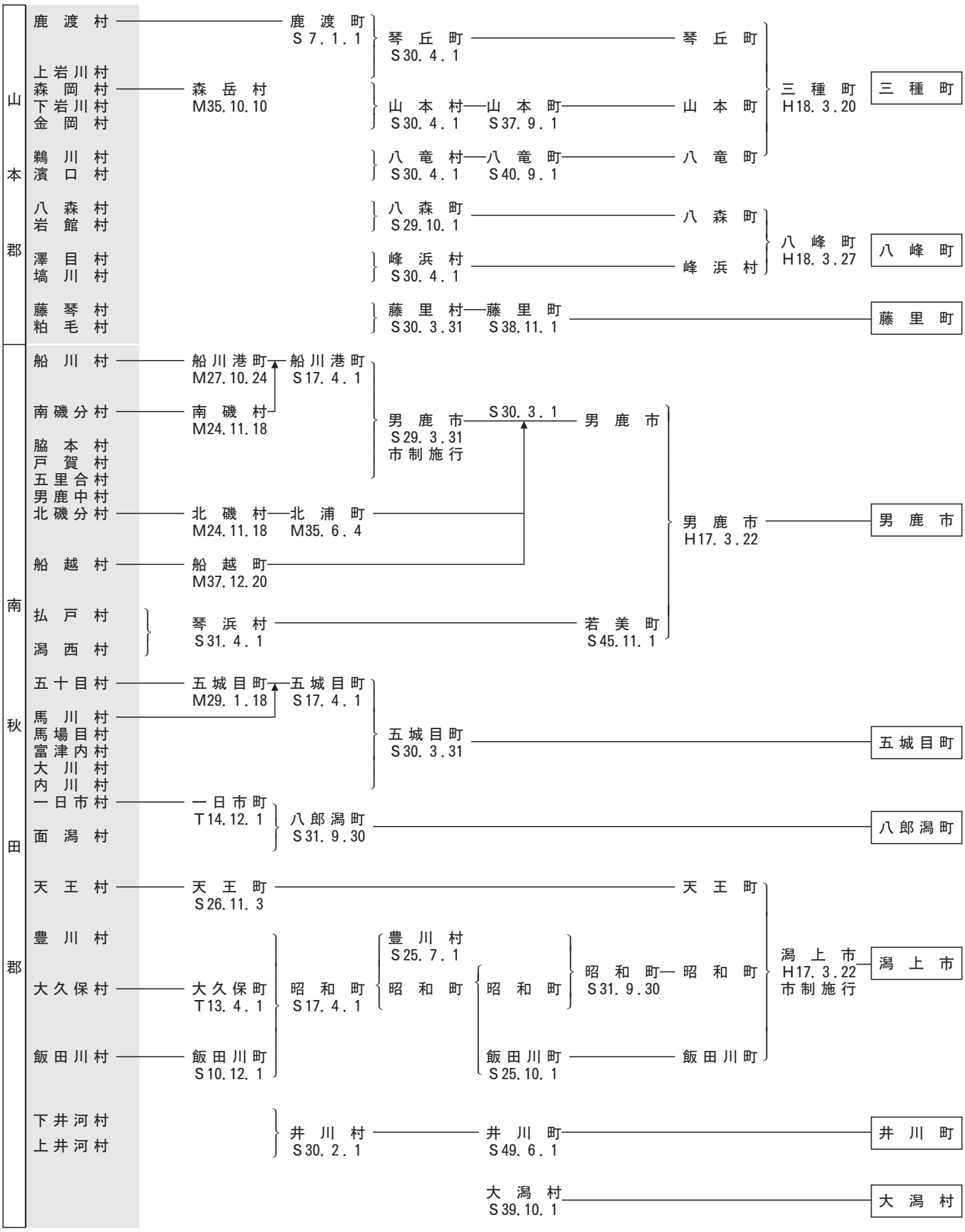
山本郡
鹿渡村
上岩川村
森岡村
下岩川村
金岡村
鵜川村
濱口村
八森村
岩館村
澤目村
塙川村
藤琴村
粕毛村
鹿渡町 S7.1.1
琴丘町 S30.4.1
森岳村 M35.10.10
山本村 S30.4.1
山本町 S37.9.1
八竜村 S30.4.1
八竜町 S40.9.1
八森町 S29.10.1
峰浜村 S30.4.1
藤里村 S30.3.31
藤里町 S38.11.1
琴丘町
山本町
八竜町
三種町 H18.3.20
三種町
八森町
峰浜村
八峰町 H18.3.27
八峰町
藤里町
南秋田郡
船川村
南磯分村
脇本村
戸賀村
五里合村
男鹿中村
北磯分村
船越村
払戸村
潟西村
五十目村
馬川村
馬場目村
富津内村
大川村
内川村
一日市村
面潟村
天王村
豊川村
大久保村
飯田川村
下井河村
上井河村
船川港町 M27.10.24
南磯村 M24.11.18
北磯村 M24.11.18
北浦町 M35.6.4
船越町 M37.12.20
琴浜村 S31.4.1
五城目町 M29.1.18
一日市町 T14.12.1
天王町 S26.11.3
大久保町 T13.4.1
飯田川村 S10.12.1
船川港町 S17.4.1
男鹿市 S29.3.31 市制施行
S30.3.1
五城目町 S17.4.1
八郎潟町 S31.9.30
昭和町 S17.4.1
井川村 S30.2.1
豊川村 S25.7.1
昭和町
昭和町
飯田川町 S25.10.1
井川町 S49.6.1
大潟村 S39.10.1
若美町 S45.11.1
男鹿市 H17.3.22
五城目町
男鹿市
昭和町 S31.9.30
天王町
昭和町
飯田川町
潟上市 H17.3.22 市制施行
潟上市
井川町
大潟村

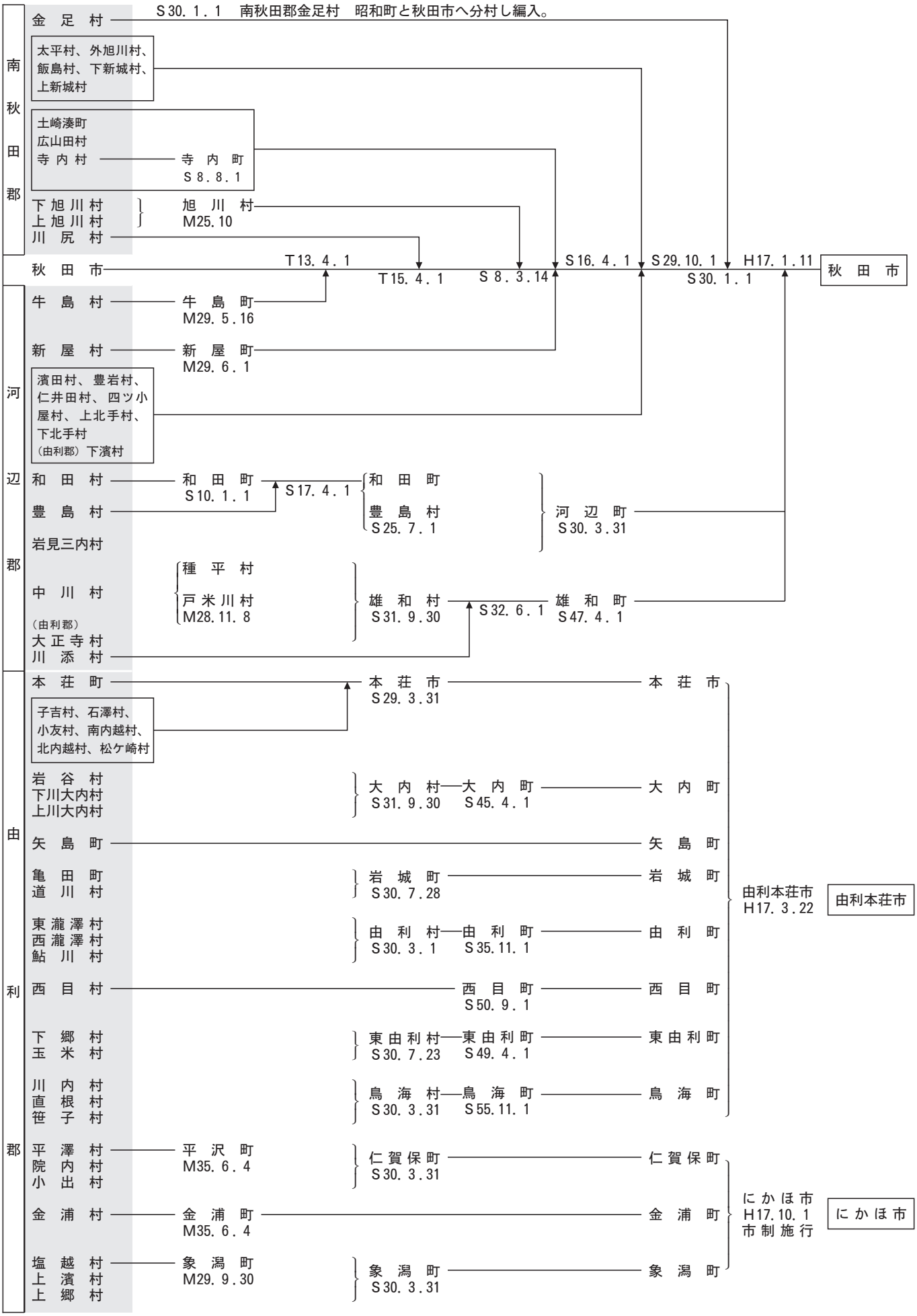
南秋田郡
金足村
S30.1.1 南秋田郡金足村 昭和町と秋田市へ分村し編入。
太平村、外旭川村、飯島村、下新城村、上新城村
土崎湊町
広山田村
寺内村
寺内町
S8.8.1
下旭川村
上旭川村
旭川村
M25.10
川尻村
秋田市
T13.4.1
T15.4.1
S8.3.14
S16.4.1
S29.10.1
S30.1.1
H17.1.11
秋田市
河辺郡
牛島村
牛島町
M29.5.16
新屋村
新屋町
M29.6.1
濱田村、豊岩村、仁井田村、四ツ小屋村、上北手村、下北手村
（由利郡）下濱村
和田村
和田町
S10.1.1
S17.4.1
和田町
豊島村
豊島村
S25.7.1
河辺町
S30.3.31
岩見三内村
中川村
種平村
戸米川村
M28.11.8
雄和村
S31.9.30
S32.6.1
雄和町
S47.4.1
（由利郡）
大正寺村
川添村
由利郡
本荘町
本荘市
S29.3.31
本荘市
子吉村、石澤村、小友村、南内越村、北内越村、松ケ崎村
岩谷村
下川大内村
上川大内村
大内村
S31.9.30
大内町
S45.4.1
大内町
矢島町
矢島町
亀田町
道川村
岩城町
S30.7.28
岩城町
由利本荘市
H17.3.22
由利本荘市
東瀧澤村
西瀧澤村
鮎川村
由利村
S30.3.1
由利町
S35.11.1
由利町
西目村
西目町
S50.9.1
西目町
下郷村
玉米村
東由利村
S30.7.23
東由利町
S49.4.1
東由利町
川内村
直根村
笹子村
鳥海村
S30.3.31
鳥海町
S55.11.1
鳥海町
平澤村
院内村
小出村
平沢町
M35.6.4
仁賀保町
S30.3.31
仁賀保町
にかほ市
H17.10.1
市制施行
にかほ市
金浦村
金浦町
M35.6.4
金浦町
塩越村
上濱村
上郷村
象潟町
M29.9.30
象潟町
S30.3.31
象潟町

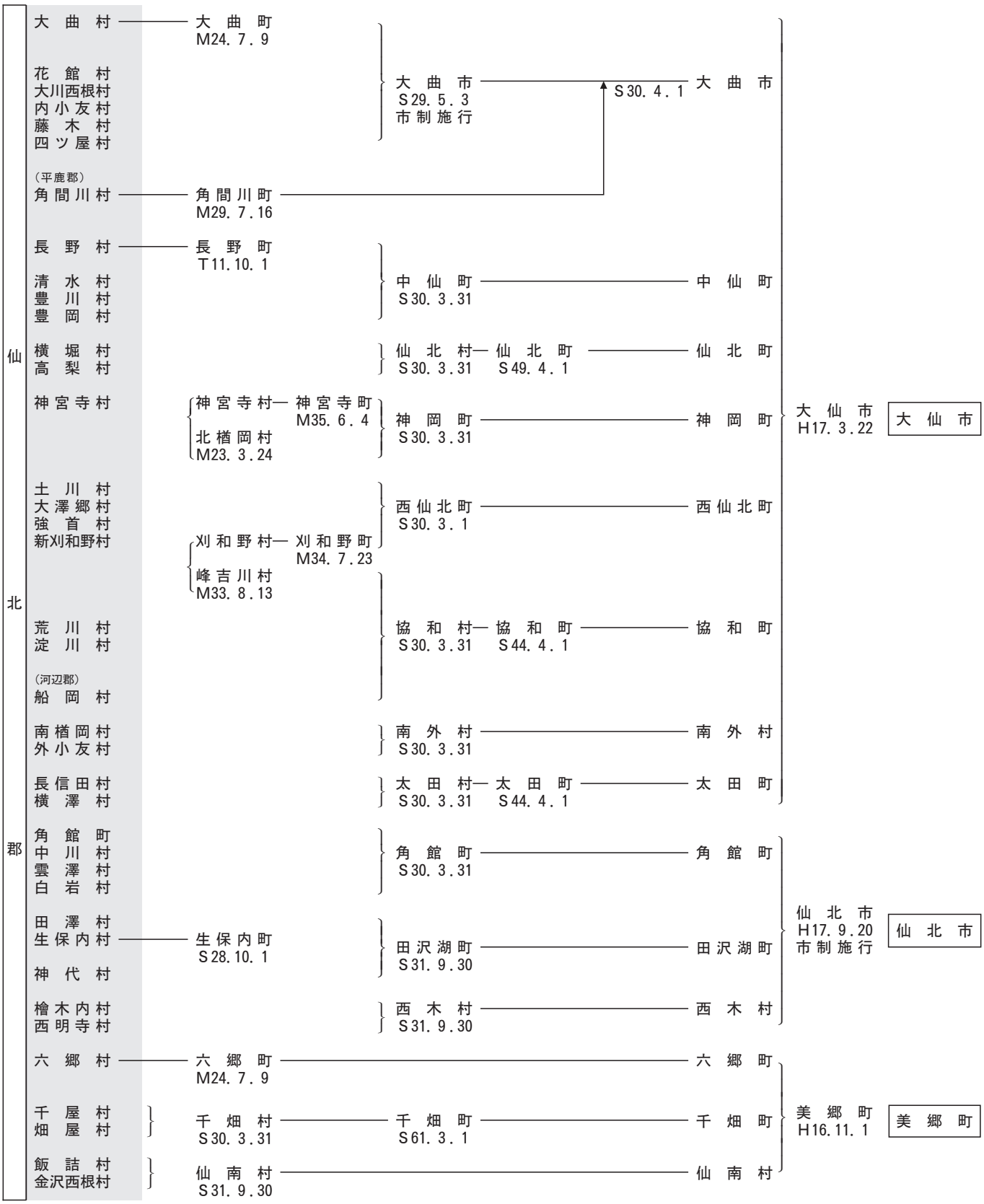
仙北郡
大曲村
大曲町 M24.7.9
花館村
大川西根村
内小友村
藤木村
四ツ屋村
大曲市 S29.5.3 市制施行
S30.4.1
大曲市
（平鹿郡）
角間川村
角間川町 M29.7.16
長野村
長野町 T11.10.1
清水村
豊川村
豊岡村
中仙町 S30.3.31
中仙町
横堀村
高梨村
仙北村 S30.3.31
仙北町 S49.4.1
仙北町
神宮寺村
神宮寺村
神宮寺町 M35.6.4
北楢岡村 M23.3.24
神岡町 S30.3.31
神岡町
大仙市 H17.3.22
大仙市
土川村
大澤郷村
強首村
新刈和野村
西仙北町 S30.3.1
西仙北町
刈和野村
刈和野町 M34.7.23
峰吉川村 M33.8.13
荒川村
淀川村
（河辺郡）
船岡村
協和村 S30.3.31
協和町 S44.4.1
協和町
南楢岡村
外小友村
南外村 S30.3.31
南外村
長信田村
横澤村
太田村 S30.3.31
太田町 S44.4.1
太田町
角館町
中川村
雲澤村
白岩村
角館町 S30.3.31
角館町
田澤村
生保内村
生保内町 S28.10.1
神代村
田沢湖町 S31.9.30
田沢湖町
檜木内村
西明寺村
西木村 S31.9.30
西木村
仙北市 H17.9.20 市制施行
仙北市
六郷村
六郷町 M24.7.9
六郷町
千屋村
畑屋村
千畑村 S30.3.31
千畑町 S61.3.1
千畑町
飯詰村
金沢西根村
仙南村 S31.9.30
仙南村
美郷町 H16.11.1
美郷町

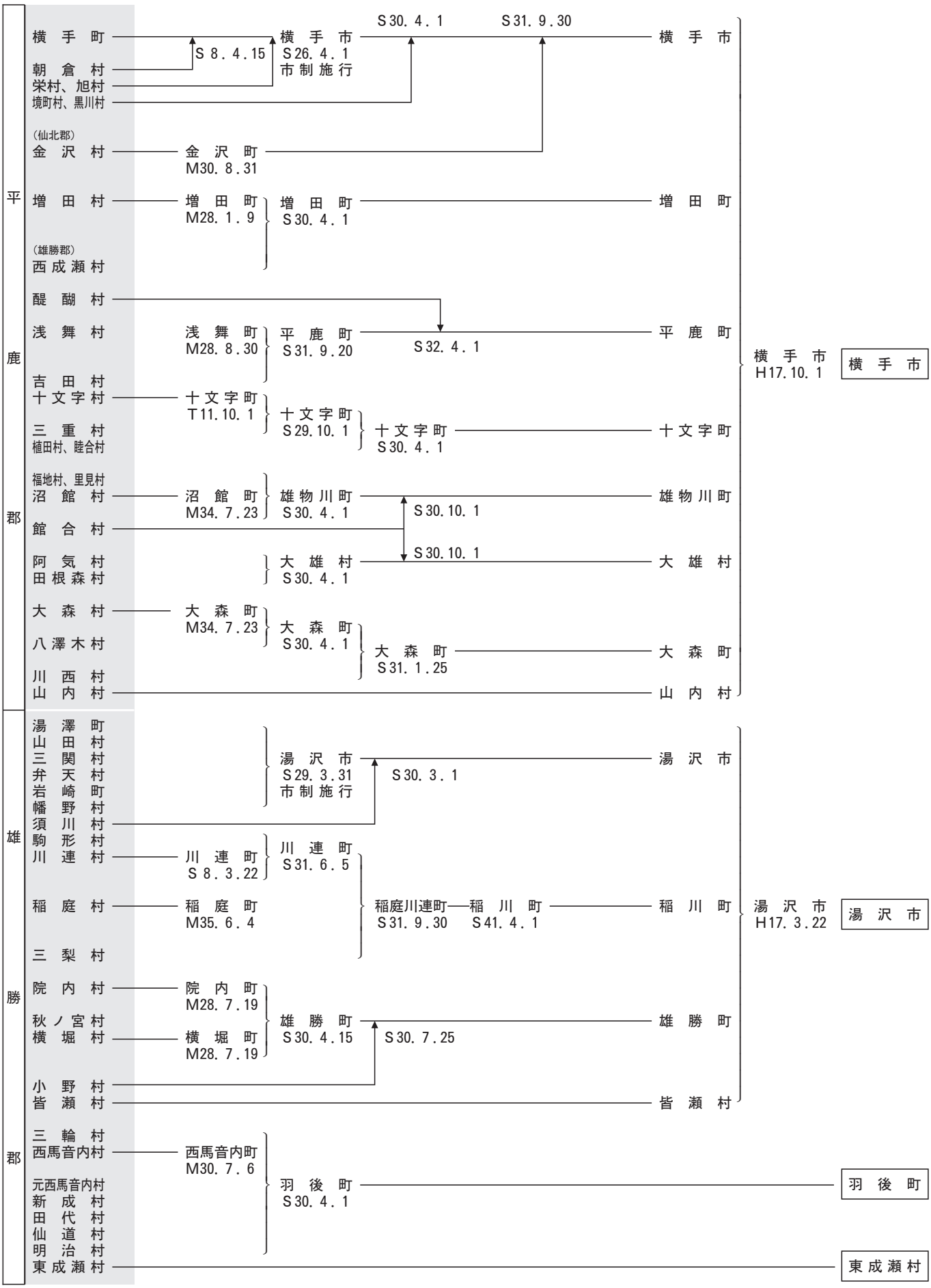
平鹿郡
横手町
朝倉村
栄村、旭村
境町村、黒川村
S8.4.15
横手市
S26.4.1
市制施行
S30.4.1
S31.9.30
横手市
(仙北郡)
金沢村
金沢町
M30.8.31
増田村
増田町
M28.1.9
増田町
S30.4.1
増田町
(雄勝郡)
西成瀬村
醍醐村
浅舞村
浅舞町
M28.8.30
平鹿町
S31.9.20
S32.4.1
平鹿町
吉田村
十文字村
十文字町
T11.10.1
十文字町
S29.10.1
十文字町
S30.4.1
十文字町
三重村
植田村、睦合村
福地村、里見村
沼館村
沼館町
M34.7.23
雄物川町
S30.4.1
S30.10.1
雄物川町
館合村
S30.10.1
阿気村
田根森村
大雄村
S30.4.1
大雄村
大森村
大森町
M34.7.23
大森町
S30.4.1
大森町
S31.1.25
大森町
八澤木村
川西村
山内村
山内村
横手市
H17.10.1
横手市
雄勝郡
湯澤町
山田村
三関村
弁天村
岩崎町
幡野村
須川村
駒形村
湯沢市
S29.3.31
市制施行
S30.3.1
湯沢市
川連村
川連町
S8.3.22
川連町
S31.6.5
稲庭村
稲庭町
M35.6.4
稲庭川連町
S31.9.30
稲川町
S41.4.1
稲川町
三梨村
湯沢市
H17.3.22
湯沢市
院内村
院内町
M28.7.19
秋ノ宮村
横堀村
横堀町
M28.7.19
雄勝町
S30.4.15
S30.7.25
雄勝町
小野村
皆瀬村
皆瀬村
三輪村
西馬音内村
西馬音内町
M30.7.6
元西馬音内村
新成村
田代村
仙道村
明治村
羽後町
S30.4.1
羽後町
東成瀬村
東成瀬村

県内市町村の「主な郷土出身者」

（令７．10．１現在）

市町村名	主な郷土出身者
秋　田　市	浅利香津代（女優）　内館牧子（脚本家）　倉田よしみ（漫画家）石川雅規（プロ野球選手） 江畑幸子（オリンピック女子バレーボール銅メダリスト）　佐々木希（モデル、女優）　小松由佳（登山家、写真家） 成田洋一（映画・CM 監督）
能　代　市	山田久志（元プロ野球監督・選手）　加藤正人（脚本家）　小野喬（体操　オリンピック金メダリスト） 野呂田芳成（故人、元防衛庁長官）　加藤廣志（故人、元能代工業高等学校バスケットボール部監督） 斎藤裕（総合格闘家）　にしむらゆうじ（イラストレーター・漫画家）
横　手　市	高橋勇市（マラソン　パラリンピック金メダリスト）　矢口高雄（故人、漫画家）きくち正太（漫画家） 高橋優（シンガーソングライター）　雅姫（デザイナー）　壇蜜（タレント） 長谷川誠（元バスケットボール日本代表）　齋藤璃佑（俳優）
大　館　市	明石康（元国連事務次長）　山田敬藏（故人、ボストンマラソン優勝者）　石田博英（故人、元労働・運輸大臣） 小林多喜二（故人、作家）　小畑勇二郎（故人、元秋田県知事）　因幡晃（シンガーソングライター） 上原敏（故人、歌手）　鳥潟右一（故人、工学者）
男　鹿　市	落合博満（元プロ野球監督・選手）　吉田義人（サムライセブン（７人制ラグビー）監督） 中村和雄（元秋田ノーザンハピネッツヘッドコーチ）　岩崎雅典（故人、映画監督） 伊藤サチコ（シンガーソングライター）　小松直之（漫画家、イラストレーター）　三遊亭丈助（落語家） 沢木敬介（元横浜キヤノンイーグルス（ラグビー）監督）
湯　沢　市	菅義偉（第99代内閣総理大臣）　佐藤隆三（経済学者）　東海林良（作詞家）　中鉢聡（テノール歌手） 清國勝雄（元大関）　照國萬藏（故人、元横綱）　豊島ミホ（作家）　佐竹義輔（故人、植物学者）
鹿　角　市	浅利純子（女子マラソン　世界陸上金メダリスト、オリンピック出場） 奥寺康彦（元プロサッカー選手、元日本代表）　松宮隆行（陸上　オリンピック出場） いつか（シンガーソングライター）佐藤達（俳優）　柳沢進太郎（ロックミュージシャン・go!go!vanillas）
由利本荘市	遠藤章（故人、医学博士、平成23年文化功労者）　加藤夏希（モデル、女優）　高橋宏幸（故人、絵本童話作家） 植村伴次郎（故人、東北新社創業者）　斉藤寅次郎（故人、映画監督） 五十嵐俊幸（ボクシング　オリンピック出場、元ＷＢＣフライ級王者） 土田正顕（故人、東京証券取引所初代社長）生駒里奈（タレント）
潟　上　市	石川理紀之助（故人、農業指導者）　中村征夫（写真家）　桜庭和志（格闘家）　加賀健一（元プロサッカー選手） 半田航也（プロサッカー選手）　安田聖愛（女優）　吉田輝星（プロ野球選手）　東城りお（プロ雀士）
大　仙　市	柳葉敏郎（俳優）　男鹿和雄（アニメーション美術監督）　物部長穂（故人、工学博士）　松田解子（故人、作家） 鈴木空如（故人、仏画師）　工藤進英（外科医）
北秋田市	中嶋聡（元プロ野球監督）　押尾川旭（元関脇豪風）　成田為三（故人、作曲家）　渡邊喜恵子（故人、作家） 湊祐介（スキー　世界選手権団体優勝）　高橋大斗（スキー　ワールドカップ優勝）　戸嶋靖昌（故人、画家） 立崎芙由子（バイアスロン　オリンピック出場）
にかほ市	白瀬矗（故人、南極探検家）　齋藤宇一郎（故人、元衆議院議員）　池田修三（故人、木版画家） 齋藤憲三（故人、ＴＤＫ㈱創始者）　藤本タツキ（漫画家）　斎藤由理男（故人、体操指導者、国鉄体操創案者）
仙　北　市	草薙良一（故人、俳優）　山谷初男（故人、俳優）　藤あや子（歌手）　西木正明（故人、作家） 荒木田裕子（故人、バレーボール　オリンピック金メダリスト）　照井美喜子（スキー　オリンピック出場） 平福百穂（故人、画家）　平福穂庵（故人、画家）　小木田敦也（プロ野球選手） 田口成浩（プロバスケットボール選手）
小　坂　町	大間ジロー（元オフコース）　長井辰男（医学博士）　福田豊四郎（故人、画家）　小泉隆二（故人、版画家） 澤田伊四郎（故人、編集者）　佐々木吉蔵（故人、陸上（100M）オリンピック出場） 目時金吾（故人、ロシア正教司祭）
藤　里　町	能代潟錦作（故人、元大関）　野添憲治（故人、作家）
三　種　町	近藤芳久（元プロ野球選手）　友川カズキ（シンガーソングライター）　橋本五郎（読売新聞特別編集委員） 三浦隆司（元WBC スーパーフェザー級世界王者）　渡辺博栄（気象予報士）　石井漠（故人、舞踊家）
八　峰　町	日沼頼夫（故人、文化勲章受章：京都大学名誉教授、ウイルス研究）　松尾一彦（元オフコース） 鈴木裕美子（自転車　オリンピック出場）　山本浩二（故人、バスケットボール　オリンピック出場） 後藤隆幸（アニメーター）　クドウナオヤ（ＣＭプランナー）
五城目町	矢田津世子（故人、作家）　鳥井森鈴（故人、民謡歌手）　工藤政志（元ＷＢＡジュニアミドル級世界王者）
八郎潟町	石井浩郎（参議院議員、元プロ野球選手）　後藤光尊（元プロ野球選手）　大潟八郎（故人、喜劇役者） 柳田英明（アマチュアレスリング　オリンピック金メダリスト） 佐藤満（アマチュアレスリング　オリンピック金メダリスト）　舘岡栗山（故人、画家） 石田玲水（故人、歌人・俳人）　順弘子（歌手）　志田千陽（バドミントン　オリンピック銅メダリスト）
大　潟　村	鈴木絢音（俳優）
美　郷　町	佐々木毅（元東京大学総長）　庄司（大相撲力士）
羽　後　町	仙道作三（オペラ作曲家）　岩本公水（演歌歌手）　伊藤助成（故人、元経団連副会長） 佐藤信淵（故人、幕末農業経済学者）　金易二郎（故人、将棋名誉九段）
東成瀬村	高橋よしひろ（漫画家）　佐々木桂（エッセイスト）　高田稔（故人、俳優）

※掲載者は、当該市町村への照会による。

市町村長一覧

（令７.10.１現在）

男鹿市長
すがわら　こうじ
菅原広二
（昭26・10・28生）

大館市長
いしだ　けんすけ
石田健佑
（平9・6・23生）

横手市長
たかはし　だい
髙橋大
（昭51・3・23生）

能代市長
さいとう　しげのぶ
齊藤滋宣
（昭28・3・2生）

秋田市長
ぬまや　じゅん
沼谷純
（昭48・3・30生）

大仙市長
おいまつ　ひろゆき
老松博行
（昭30・1・24生）

潟上市長
すずき　たけひろ
鈴木雄大
（昭45・11・15生）

由利本荘市長
みなと　たかのぶ
湊貴信
（昭40・8・26生）

鹿角市長
ささもと　しんじ
笹本真司
（昭60・7・29生）

湯沢市長
さとう　かずお
佐藤一夫
（昭38・5・2生）

上小阿仁村長
こばやし　えつじ
小林悦次
（昭29・11・21生）

小坂町長
ほそごえ　みつる
細越満
（昭22・7・2生）

仙北市長
たぐち　ともあき
田口知明
（昭45・10・6生）

にかほ市長
いちかわ　ゆうじ
市川雄次
（昭42・4・24生）

北秋田市長
つや　えいこう
津谷永光
（昭26・8・9生）

八郎潟町長
はたけやま　きくお
畠山　菊夫
（昭29・3・9生）

五城目町長
あらかわ　しげる
荒川　滋
（昭42・7・17生）

八峰町長
ほりうち　みつや
堀内　満也
（昭51・2・23生）

三種町長
たがわ　まさゆき
田川　政幸
（昭46・5・28生）

藤里町長
ささき　ふみあき
佐々木　文明
（昭31・11・3生）

東成瀬村長
びぜん　ひろかず
備前　博和
（昭36・4・14生）

羽後町長
ささき　やすひろ
佐々木　康寛
（昭50・9・26生）

美郷町長
まつた　ともみ
松田　知己
（昭38・9・1生）

大潟村長
たかはし　ひろと
髙橋　浩人
（昭35・8・13生）

井川町長
さいとう　たもん
齋藤　多聞
（昭56・12・14生）

資料出典一覧

項目	資料
総面積	「令和７年　全国都道府県市区町村別面積調」（国土交通省国土地理院）
耕地面積	「作物統計調査　令和６年産市町村別データ」（農林水産省）
宅地面積	「令和６年度　固定資産の価格等の概要調書」（秋田県総務部税務課）
山林面積	「令和６年度版　秋田県林業統計」（秋田県農林水産部林業木材産業課）
人口・世帯数	「令和７年１月１日　住民基本台帳人口・世帯数、令和６年人口動態」（総務省自治行政局） 「平成22年、平成27年、令和２年　国勢調査」（総務省統計局） ※世帯数は「一般世帯」の数値
高齢化率	「令和７年度老人月間関係資料」（秋田県健康福祉部長寿社会課）
有権者数	「選挙人名簿登録者数に関する調」（秋田県選挙管理委員会）
産業構造	「令和４年度　秋田県市町村民経済計算年報」（秋田県企画振興部調査統計課）
就業人口	「令和２年　国勢調査」（総務省統計局）
一人当たり分配所得	「令和４年度　秋田県市町村民経済計算年報」（秋田県企画振興部調査統計課）
ラスパイレス指数	「県内市町村の職員給与水準（ラスパイレス指数）」（秋田県企画振興部市町村課）

※沿革（合併）について

合併（合体・編入）の区別は次のとおりである。

ア．合体　市町村を廃し、その区域をもって新たに市町村を置くことをいう。

イ．編入　市町村を廃し、その区域を他の市町村に編入することをいう。

――― 秋田県市町村要覧（令和７年度版）―――

令和７年12月発行

編　集　秋田県企画振興部市町村課
（〒010－8570）　秋田市山王四丁目１番１号
電話：０１８（８６０）１１４４

発　行　公益財団法人　秋田県市町村振興協会
（〒010－0951）　秋田市山王四丁目２番３号
秋田県市町村会館内
電話：０１８（８８３）００２２