横手市（よこてし）

（将来像）みんなの力で　未来を拓（ひら）く　人と地域が燦（かがや）くまち　よこて

（市の木）りんご　（市の花）桜　（市の鳥）白鳥

〒013－8601 中央町８番２号 ☎　（0182）35－2111 ＦＡＸ（0182）33－6061 ウェブサイト https://www.city.yokote.lg.jp/ Eメール　somu@city.yokote.lg.jp	主な地域指定	一部事務組合加入事業	公　営　企　業		
類型	Ⅱ－１	コード番号	052035	振興山村 過疎　辺地 豪雪　特別豪雪 地方拠点 促進区域 特定農山村	議員公務災害 非常勤公務災害 退職手当 その他	上水道　病院　下水道 観光施設　介護サービス	
						基本構想	平28～令７年度
						基本計画	令３～令７年度

＜概　　要＞

(1)　面　　積（県内９位）

総面積（令５．７．１）	耕地（令３．７．15）	宅地（令４．１．１）	山林（令４．３．31）
692.80㎢	176.00㎢	25.72㎢	376.09㎢

(2)　人　　口（県内２位）

平22年国調	平27年国調	令２年国調	令５年1.１住基
98,367	92,197	85,555	84,294

人口増減率（H27－R２）	△7.2%	高齢化率 令５．７．１	42.1%	人口密度	121.67 人/㎢

(3)　世帯数

平22年国調	平27年国調	令２年国調	令５年1.１住基
31,731	31,463	31,109	34,037

(4)　選挙人名簿登録者数（令５．12．１現在）

男	女	計
34,346	38,433	72,779

(5)　沿　　革

平17.10.１　合体　横手市、増田町、平鹿町、雄物川町、大森町、十文字町、山内村、大雄村

＜組　　織＞

(1)　議　　会（令５．11．７現在）

議長	小野正伸（おのしょうしん）	議員定数	条例定数	26人
副議長	青山豊（あおやまゆたか）			
議員任期	令７．10.22	党派別内訳	公２　共２　無所属21	

(2)　二　　役（令５．10．１現在）

市長	髙橋大（たかはしだい）（３期～令７.10.22）	副市長	村田清和（むらたきよかず）
			藤本和宏（ふじもとかずひろ）

＜その他・ＰＲキャラクター＞

● **友好・姉妹都市等　国内**
- 厚木市（神奈川県）・那珂市（茨城県）

● **名所・旧跡**
- 横手公園・金沢公園・平安の風わたる公園
- 真人公園・浅舞公園・雄物川中央公園・雄物川河川公園
- 大森公園・梨木公園・沼の柵・首塚神社
- 波宇志別神社神楽殿・筏の大杉・たいゆう緑花園
- 木戸五郎兵衛村・増田の町並み（重要伝統的建造物群保存地区）

＜行政機構＞

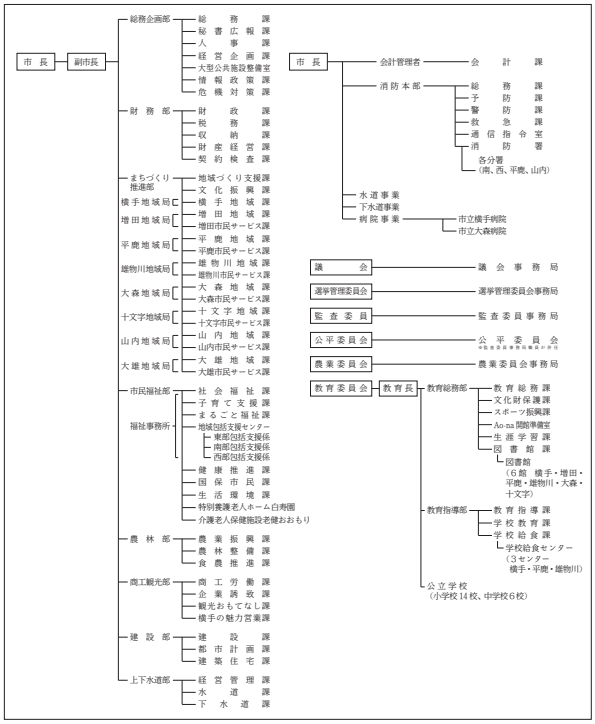

＜産業・経済＞

(1)　産業構造

区分		総生産額（令２年度）実額(百万円)	割合(%)	就業人口（令２年国調）実数(人)	割合(%)
第一次	農業	14,870	5.0	6,489	14.7
	林業	1,653	0.6		
	水産業	10	0.0		
	計	16,533	5.6		
第二次	鉱業	76	0.0	11,058	25.1
	製造業	50,725	17.1		
	建設業	28,019	9.5		
	計	78,820	26.6		
第三次		200,978	67.8	26,164	59.5
分類不能				298	0.7
輸入品に課される税・関税等		－2,159			
合計		294,172	100.0	44,009	100.0

(2)　一人当たり分配所得　（令２年度）

一人当たり分配所得	県内　11　位	2,389 千円

(3)　主要農産物・名産・特産品

米・りんご・スイカ・さくらんぼ・山内いものこ
ぶどう・ホップ・横手やきそば・日本酒
大森産ぶどうのワイン・りんご、ぶどうジュース
いぶりがっこ・浅舞の漬物・十文字のラーメン・中山人形

（祭・行事）
- かまくら（２月15～16日）・ぼんでん（２月16～17日）・あきた十文字映画祭（２月上旬）・梨木水かぶり（２月第３日曜日）・桜まつり（４月中旬～５月上旬）・秋田スカイフェスタ（５月３～５日）
- 大森リゾート村芝桜フェスタ（５月中旬～下旬）・十文字さくらんぼまつり（６月中旬～７月中旬）・あやめまつり（６月中旬～下旬）・大雄サマーフェスティバル（７月下旬）
- 鹿島送り（７月中旬～８月下旬）・は・は・はまつり（８月８日）・送り盆まつり（８月15・16日）・増田の花火（９月14日）・浅舞八幡神社祭典（９月敬老の日の直前の土日）
- いものこまつり（９月第３日曜日）・真人公園りんごまつり（10月中旬）・霜月神楽（国重要無形民俗文化財）（11月７・８日）・菊まつり（10月下旬～11月上旬）