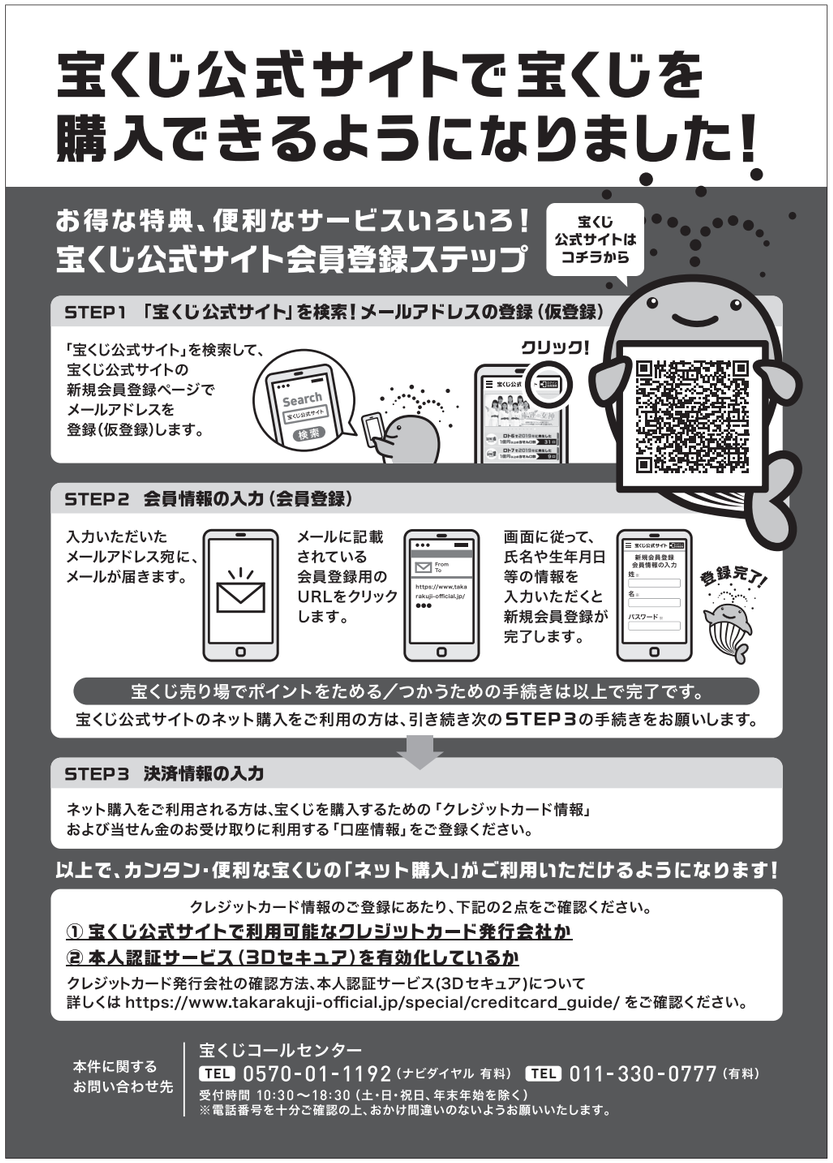

宝くじの収益金は各都道府県の販売実績等に応じて配分され、
秋田県内の市町村振興のために役立てられます。

秋田県市町村要覧

令和元年度版

秋田県市町村要覧

令和元年度版

秋田県企画振興部市町村課　編集

公益財団法人　秋田県市町村振興協会　発行

秋田県市町村要覧

令和元年度版

秋 田 県 企 画 振 興 部 市 町 村 課　編集

公益財団法人　秋田県市町村振興協会　発行

目　　次

1　市町村の概況

秋　田　市 …… 1
能　代　市 …… 3
横　手　市 …… 5
大　館　市 …… 7
男　鹿　市 …… 9
湯　沢　市 …… 11
鹿　角　市 …… 13
由利本荘市 …… 15
潟　上　市 …… 17
大　仙　市 …… 19
北秋田市 …… 21
にかほ市 …… 23
仙　北　市 …… 25

鹿角郡
小　坂　町 …… 27

北秋田郡
上小阿仁村 …… 29

山本郡
藤　里　町 …… 31
三　種　町 …… 33
八　峰　町 …… 35

南秋田郡
五城目町 …… 37
八郎潟町 …… 39
井　川　町 …… 41
大　潟　村 …… 43

仙北郡
美　郷　町 …… 45

雄勝郡
羽　後　町 …… 47
東成瀬村 …… 49

県　　計 …… 51

2　資　料

市町村公営企業一覧 …… 52
一部事務組合等の現況 …… 53
県内の主な第三セクター等の状況 …… 57
地域指定一覧 …… 59
県内市町村の「主な郷土出身者」 …… 60
市町村長一覧 …… 61
秋田県の市町村の状況（合併前）…… 63
秋田県の市町村の状況（合併後）…… 64
市町村合併沿革図 …… 65
資料出典一覧 …… 70
財政用語ミニ解説 …… 71
公共施設整備率算式 …… 75

1　市町村の概況

＜秋田県の市町村の状況＞

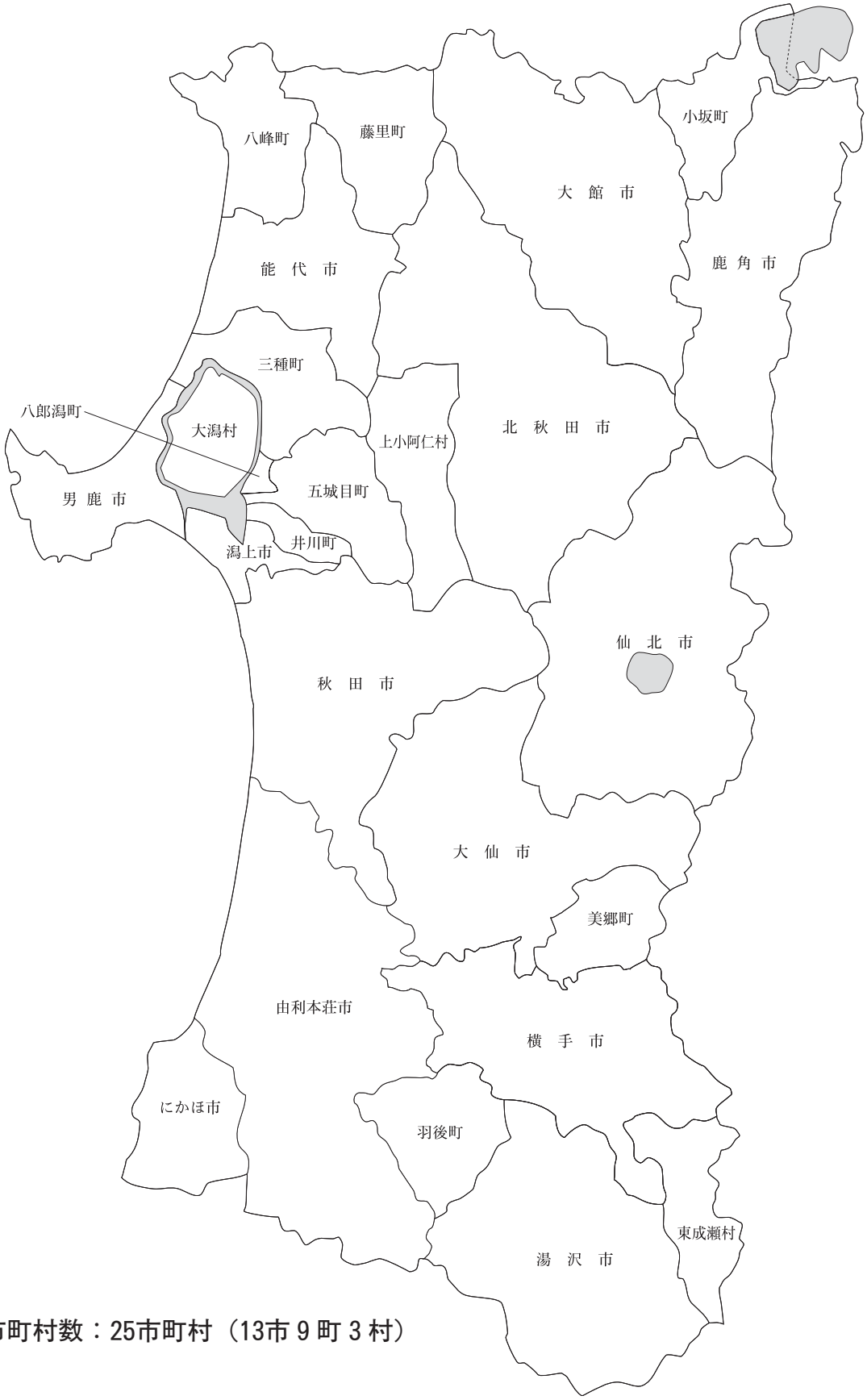

県内市町村数：25市町村（13市 9 町 3 村）

秋田市（あきたし）

（基本理念）ともにつくり　ともに生きる　人・まち・くらし

（市の木）けやき　（市の花）さつき

〒010－8560 山王一丁目１番１号 ☎　（018）863－2222 ＦＡＸ（018）863－7284 ホームページ https://www.city.akita.lg.jp Eメール　webmaster@city.akita.lg.jp	主な地域指定	一部事務組合加入事業	公　営　企　業		
類型	中核市	コード番号	052019	過疎 準過疎 振興山村 豪雪　同意集積 特定農山村	議員公務災害 非常勤公務災害 その他	上水道　電気 下水道　市場　観光施設	
						基本構想	平28～令２年度
						期間計画	平28～令２年度

＜概　　要＞

(1)　面　　積（県内５位）

総面積（平30.10.１）	耕地（平30.７.15）	宅地（平30.１.１）	山林（平30.３.31）
906.07㎢	90.20㎢	50.08㎢	614.76㎢

(2)　人　　口（県内１位）

平17年国調	平22年国調	平27年国調	平31年1.1住基
333,109	323,600	315,814	309,654

人口増減率（H22－H27）	△2.4%	高齢化率 令元.７.１	31.1%	人口密度	341.76 人/㎢

(3)　世 帯 数

平17年国調	平22年国調	平27年国調	平31年1.1住基
130,630	131,074	135,318	144,427

(4)　有権者数（令元.９.１現在）

男	女	計
123,234	141,671	264,905

(5)　沿　　革

明22. 4. 1　市制施行　大13. 4. 1　編入　牛島町
大15. 4. 1　編入　川尻村　昭8. 3.14　編入　旭川村
昭16. 4. 1　編入　土崎港町、寺内町、広山田村、新屋町
昭29.10. 1　編入　太平村、外旭川村、飯島村、下新城村、上新城村、浜田村、豊岩村、仁井田村、四ツ小屋村、上北手村、下北手村、下浜村
昭30. 1. 1　編入　金足村の一部
平 9. 4. 1　中核市へ移行
平17. 1.11　編入　河辺町、雄和町

＜組　　織＞

(1)　議　　会（令２.２.１現在）

議長	岩谷政良（いわや まさよし）	議員定数	条例定数	36人
副議長	小野寺誠（おのでら まこと）			
議員任期	令５.５.１	党派別内訳	自８　共４　国民１　社民２ 公４　立憲１　無所属16	

(2)　二　　役（令２.２.１現在）

市長	穂積志（ほづみ もとむ）（３期～令３.４.11）	副市長	石井周悦（いしい しゅうえつ） 鎌田潔（かまだ きよし）

(3)　職 員 数（平31.４.１現在）

区　分	職員数
普通会計	2,262
（うち施設関係）	(240)
人口千人当たり	7.30
公営事業会計関係	298
計	2,560

左の職別内訳

区　分	職員数
一般行政職	1,366
技能労務職	222
企業職	179
消防職	410
教育職	84
その他(内税務職)	299(139)

＜行政機構＞

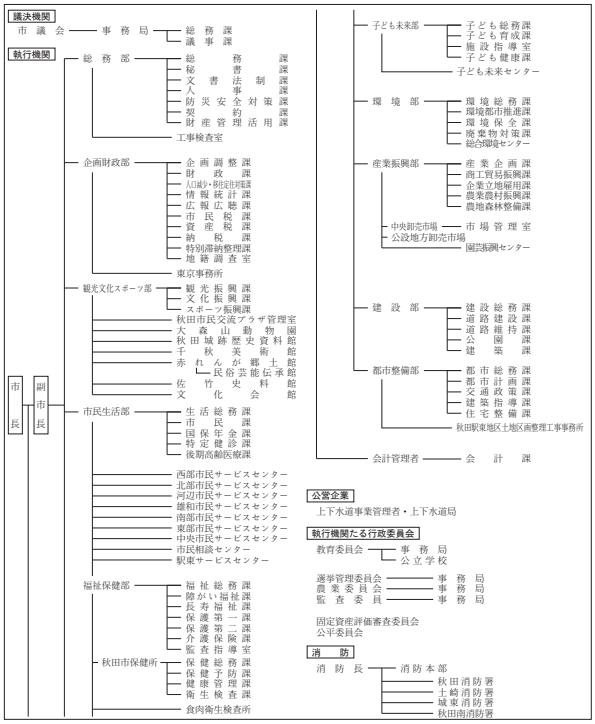

＜産業・経済＞

(1)　産業構造

区分		総生産額（平28年度）実額(百万円)	割合(%)	就業人口（平27年国調）実数(人)	割合(%)
第一次	農業	5,820	0.5	2,893	2.1
	林業	839	0.1		
	水産業	18	0.0		
	計	6,677	0.5		
第二次	鉱業	453	0.0	22,567	16.0
	製造業	115,526	9.2		
	建設業	56,809	4.5		
	計	172,788	13.8		
第三次		1,072,466	85.7	110,438	78.5
分類不能				4,809	3.4
輸入品に課される税・関税等		－5,610			
合計		1,246,321	100.0	140,707	100

(2)　一人当たり分配所得　（平28年度）

一人当たり分配所得	県内　2　位	2,998 千円

(3)　主要農産物・名産・特産品

米・ダリア・ねぎ・ブロッコリー・ほうれんそう
えだまめ・秋田フキ・りんご
秋田の工芸品（秋田銀線細工等）・秋田かやき
バリコロ焼き・日本酒・しょっつる

(4)　主要製造業（平29）　（万円）

順位	品名	製造品出荷額等
1	パルプ・紙	4,140,282
2	食料品	3,850,962
3	電子部品・デバイス	3,644,088

（祭・行事）・三吉梵天祭（１月17日）・千秋公園桜まつり（４月中旬～下旬）・千秋公園つつじまつり（５月中旬～下旬）
・これが秋田だ！食と芸能大祭典（５月下旬）・ヤートセ秋田祭（６月下旬）・土崎港曳山まつり（７月20日・21日）
・秋田長持唄全国大会（７月第３日曜日）・秋田市夏まつり雄物川花火大会（７月上旬）・秋田竿燈まつり（８月３～６日）
・大正寺おけさまつり

＜財　　政＞

(1)　決算収支（普通会計）　（百万円）

区　分	歳　　入	歳　　出	形式収支	実質収支	単年度収支	実質単年度収支	積立金現在高	地方債現在高
平28決算	135,567	133,688	1,878	1,683	△ 37	△ 1,307	23,070	140,671
平29決算	135,433	133,020	2,413	1,683	0	△ 1,157	20,451	139,711
平30決算	135,040	132,510	2,531	1,711	28	△ 620	18,328	137,750

(2)　主な歳入歳出　（百万円・％）

区　　分		30 決 算（普通会計）	対前年比（決算間比較）	令元当初予算（普通会計）	対前年比（当初間比較）
地　方　税		43,736	0.2	43,419	0.9
地方交付税		19,833	△ 5.3	20,008	△ 0.8
国県支出金		31,813	0.9	31,757	8.1
地　方　債		10,968	△ 6.7	13,001	31.0
歳入合計		135,040	△ 0.3	136,479	5.1
義務的経費		68,459	△ 0.8	70,372	1.9
人　件　費		20,990	△ 3.0	21,458	0.7
扶　助　費		33,622	0.1	34,878	3.3
公　債　費		13,847	0.5	14,036	0.1
物　件　費		15,380	△ 0.7	17,805	3.5
投資的経費		13,986	△ 3.3	14,001	44.4
普通建設事業費	補助	8,026	5.8	9,170	98.5
	単独	4,812	△ 22.3	4,584	△ 2.6
歳出合計		132,510	△ 0.4	136,479	5.1

※30当初予算が骨格予算の場合、肉付け後予算を掲載しています。

(3)　主要指数

区　　分		30 年 度	29 年 度	類似団体（29年度）
標準財政規模		71,631百万円	72,002百万円	84,957百万円
歳出決算倍率		1.85倍	1.85倍	1.79倍
経常収支比率（含減収補填債特例分、臨時財政対策債）		91.3%	91.1%	92.2%
財政力指数（3か年平均）		0.67	0.67	0.80
実質収支比率		2.4%	2.3%	3.4%
地方債現在高倍率		1.92倍	1.94倍	1.74倍
健全化判断比率	実質赤字比率	－	－	
	連結実質赤字比率	－	－	
	実質公債費比率	9.6%	10.2%	6.1%
	将来負担比率	77.1%	83.6%	
資金不足比率	水道事業会計	－	－	
	下水道事業会計	－	－	
	農業集落排水事業会計	－	－	
	秋田市中央卸売市場会計	－	－	
	秋田市公設地方卸売市場会計	－	－	
	秋田市大森山動物園会計	－	－	
	秋田市廃棄物発電会計	－	－	
税の徴収率		95.9%	95.2%	96.4%
積立金現在高		18,328百万円	20,451百万円	24,934百万円
	うち財調・減債基金	9,546百万円	11,040百万円	12,516百万円
ラスパイレス指数		99.1	99.1	

※ラスパイレス指数の欄中「30年度」はH30.４.１現在、「29年度」はH29.４.１現在
※「－」は、実質赤字額、連結実質赤字額、資金不足額等がないことを示す。

(4)　財源及び支出の状況（構成比）　（％）

区　分	30年度決算	県平均（30年度）	29年度決算	類似団体（29年度）
一般財源	53.1	61.3	53.6	54.9
自主財源	47.6	28.5	46.7	50.8
義務的経費	51.7	40.0	51.9	53.3
投資的経費	10.6	13.3	10.9	12.8

＜公共施設整備状況＞（平30年度）　（％）

区　　分		当該団体
道　　路	改　良　率	85.2
	舗　装　率	90.0
公　　園	人口１人当たり面積(㎡)	13.6
上水道等	普　及　率	98.9
下水道等	普及率（処理人口）	96.0
	水洗便所設置率	91.6
公営住宅	世帯数比率	1.7

＜教育・医療・福祉・その他＞

教育（平31.4.1）	区　分	幼稚園	小学校	中学校	高等学校	
	施設数	16(16)	43(1)	26(1)	14(4)	
医療（平31.3.31）	区　分	病　院		診療所		
	施設数	23(5,433床)		449(236床)		
福祉（令元年６月現在）	区　分	保育所	特養老人ホーム	養護老人ホーム	軽費老人ホーム	地域包括支援センター
	施設数	57(49)	25(25)	3(3)	10(10)	18
	定員(人)	4,811(4,187)	1,405(1,405)	205(205)	420(420)	
その他施設（平31.3.31）	区　分	認定こども園	公会堂・市民会館	公民館	図書館	体育館	野球場
	施設数	27(27)	3	0	7(2)	15(5)	10(4)
	定員(人)	4,216(4,216)					

※教育の欄中、県立・市町村立以外を（　）で内書
※福祉の欄中、市町村立・一部事務組合等管理施設以外を（　）で内書
※福祉の欄中、施設数および定員数が小数となるのは一部事務組合等管理施設における按分のため
※その他施設の欄中、市町村立以外を（　）で内書
※その他施設の欄中、認定こども園は平成31年４月１日現在の数字

＜令和元年度主要事業＞　（百万円）

○アンダー40正社員化促進事業	181
○県・市連携文化施設整備事業	2,631
○再生可能エネルギー導入支援事業	22
○第１子保育料無償化事業	54
○高齢者コインバス事業	141

＜今後の主要課題＞

地域産業の振興と雇用の創出
芸術文化・スポーツ・観光による都市の魅力向上
豊かな自然をいかした環境立市の確立
子どもを生み育てやすい社会づくり
いきいきと暮らせる健康長寿社会づくり

＜その他・ＰＲキャラクター＞

● **友好・姉妹都市等　国外**
・蘭州市（中国）・バッサウ市（ドイツ）・ウラジオストク市（ロシア）
・セントクラウド市（アメリカ）・キナイ半島郡（アメリカ）
● **友好・姉妹都市等　国内**
・常陸太田市（茨城県）・大子町（茨城県）
● **連携交流都市**
・仙北市
● **名所・旧跡**
・千秋公園・佐竹史料館・千秋美術館・赤れんが郷土館・民俗芸能伝承館・太平山
・太平山リゾート公園・ポートタワー「セリオン」・天徳寺・岨谷峡・伏伸の滝・高尾山
・華の里・秋田城跡歴史資料館・秋田市民市場・秋田県立美術館・川反飲食店街
・大森山動物園・新屋ガラス工房・旧秋田藩主佐竹氏別邸（如斯亭）庭園
● **キャラクター名称**
・ゼイキッズ・オモリン・スポまる・スポひめ・エコアちゃん・秋麻呂くん

能代市（のしろし）

（将来像）“わ”のまち能代

（市の木）黒松、秋田杉　（市の花）桜　（市の鳥）雉

〒016－8501
上町１番３号
☎　（0185）52－2111
ＦＡＸ（0185）89－1762
ホームページ
http://www.city.noshiro.lg.jp/
Eメール　soumu@city.noshiro.lg.jp

類型	Ⅱ－３	コード番号	052027

主な地域指定	一部事務組合加入事業	公営企業	
辺地 振興山村 地方拠点 過疎 豪雪　同意集積 特定農山村	議員公務災害 し尿処理 非常勤公務災害 ごみ処理　退職手当 常備消防　介護保険 老人福祉　その他	上水道　簡水　下水道 介護サービス	
		基本構想	平30～令９年度
		基本計画	平30～令４年度

＜概　要＞

(1)　面　積（県内10位）

総面積（平30.10.１）	耕地（平30.７.15）	宅地（平30.１.１）	山林（平30.３.31）
426.95㎢	75.30㎢	15.78㎢	248.37㎢

(2)　人　口（県内６位）

平17年国調	平22年国調	平27年国調	平31年１.１住基
62,858	59,084	54,730	53,261

人口増減率（H22－H27）	△7.4%	高齢化率 令元.７.１	41.2%	人口密度	124.75 人/㎢

(3)　世帯数

平17年国調	平22年国調	平27年国調	平31年１.１住基
23,073	22,750	22,371	24,434

(4)　有権者数（令元.９.１現在）

男	女	計
21,220	25,209	46,429

(5)　沿　革

平18.３.21　合体　能代市、二ツ井町

＜組　織＞

(1)　議　会（令２.２.１現在）

議長	渡辺優子（わたなべゆうこ）	議員定数	条例定数	20人
副議長	安岡明雄（やすおかあきお）			
議員任期	令４.４.22	党派別内訳	社１　公１　共２　自３ 無所属12	

(2)　二　役（令２.２.１現在）

市長	齊藤滋宣（さいとうしげのぶ）（４期～令４.４.22）	副市長	小野正博（おのまさひろ）

(3)　職員数（平31.４.１現在）

区分	職員数
普通会計	391
（うち施設関係）	(36)
人口千人当たり	7.34
公営事業会計関係	52
計	443

左の職別内訳

区分	職員数
一般行政職	341
技能労務職	21
企業職	19
消防職	0
教育職	3
その他(内税務職)	59(29)

＜行政機構＞

- 市長
  - 副市長
    - 総務部 ── 総務課　財政課　契約検査課　税務課
    - 企画部 ── 総合政策課　市民活力推進課　地域情報課
    - 市民福祉部（福祉事務所） ── 福祉課　子育て支援課　長寿いきがい課　健康づくり課　市民保険課
    - 環境産業部 ── 環境衛生課　商工港湾課　観光振興課　林業木材振興課　農業振興課　ねぎ課
    - 都市整備部 ── 都市整備課　道路河川課　公営企業管理課　上下水道整備課
    - 二ツ井地域局 ── 総務企画課　市民福祉課　環境産業課　建設課
  - 会計管理者 ── 会計課
- 議会 ── 事務局
- 選挙管理委員会 ── 事務局
- 監査委員 ── 事務局
- 農業委員会 ── 事務局
- 教育委員会 ── 教育長 ── 事務局（教育部） ── 教育総務課　能代教育事務所　学校教育課　生涯学習・スポーツ振興課

＜産業・経済＞

(1)　産業構造

区分		総生産額（平28年度）実額(百万円)	割合(%)	就業人口（平27年国調）実数(人)	割合(%)
第一次	農業	5,559	2.4	2,104	8.5
	林業	355	0.2		
	水産業	15	0.0		
	計	5,929	2.6		
第二次	鉱業	818	0.4	5,697	23.0
	製造業	38,349	16.8		
	建設業	18,119	7.9		
	計	57,286	25.1		
第三次		164,730	72.3	16,495	66.6
分類不能				453	1.8
輸入品に課される税・関税等		－1,022			
合計		226,923	100.0	24,749	100

(2)　一人当たり分配所得　（平28年度）

一人当たり分配所得	県内　５　位	2,587 千円

(3)　主要農産物・名産・特産品

白神米・白神ねぎ・白神山うど・白神みょうが・白神きゃべつ
白神アスパラガス・鶴形牛・豚なんこつ・能代うどん
北限の檜山茶・桧山納豆・東雲羊羹・茶羊羹・翁飴
志んこ・秋田杉樽桶・木工品・能代凧・ゼオライト

(4)　主要製造業（平29）　（万円）

順位	品名	製造品出荷額等
1	電子部品・デバイス	656,880
2	木材・木製品	644,134
3	電気機械	627,264

（祭・行事）・能代公園春祭り（さくら・つつじ）・きみまち阪桜まつり、つつじまつり・能代凧揚げ大会・能代カップ
・嫁見まつり・港まつり能代の花火・こども七夕・能代七夕「天空の不夜城」・能代役七夕・能代宇宙イベント
・のしろ銀河フェスティバル・おなごりフェスティバル・のしろ産業フェア・白神ねぎまつり
・きみまち阪公園紅葉まつり・きみまちの里フェスティバル・きみまち二ツ井マラソン

＜財　　政＞

(1)　決算収支（普通会計）　（百万円）

区　分	歳　入	歳　出	形式収支	実質収支	単年度収支	実質単年度収支	積立金現在高	地方債現在高
平28決算	29,869	29,129	740	651	△ 226	△ 161	10,478	32,269
平29決算	29,075	28,293	781	741	91	△ 114	10,211	33,197
平30決算	27,970	27,240	730	707	△ 35	513	10,992	32,987

(2)　主な歳入歳出　（百万円・％）

区　分		30決算（普通会計）	対前年比（決算間比較）	令元当初予算（普通会計）	対前年比（当初間比較）
地方税		6,190	0.6	6,119	2.5
地方交付税		8,649	△ 0.1	8,300	2.5
国県支出金		5,604	△ 7.9	5,781	△ 3.7
地方債		2,685	△ 25.8	2,294	△ 17.1
歳入合計		27,970	△ 3.8	27,248	△ 2.2
義務的経費		11,932	△ 0.6	12,538	1.3
人件費		3,298	0.4	3,394	1.4
扶助費		5,539	△ 4.3	5,816	△ 1.7
公債費		3,096	5.8	3,328	6.7
物件費		3,559	△ 1.8	3,864	△ 0.7
投資的経費		3,066	△ 29.6	2,441	△ 20.9
普通建設事業費	補助	1,094	△ 21.1	1,235	18.3
	単独	1,963	△ 33.6	1,205	△ 40.8
歳出合計		27,240	△ 3.7	27,248	△ 2.2

※30当初予算が骨格予算の場合、肉付け後予算を掲載しています。

(3)　主要指数

区　分		30年度	29年度	類似団体（29年度）
標準財政規模		15,512百万円	15,533百万円	19,274百万円
歳出決算倍率		1.76倍	1.82倍	1.77倍
経常収支比率（含減収補填債特例分、臨時財政対策債）		92.8%	91.2%	91.5%
財政力指数（3か年平均）		0.45	0.44	0.51
実質収支比率		4.6%	4.8%	5.2%
地方債現在高倍率		2.13倍	2.14倍	1.80倍
健全化判断比率	実質赤字比率	－	－	
	連結実質赤字比率	－	－	
	実質公債費比率	6.5%	6.3%	8.0%
	将来負担比率	18.9%	36.7%	
資金不足比率	能代市水道事業会計	－	－	
	能代市下水道事業会計	－	－	
	能代市簡易水道事業特別会計	－	－	
	能代市農業集落排水事業特別会計	－	－	
	能代市浄化槽整備事業特別会計	－	－	
税の徴収率		91.5%	91.3%	93.9%
積立金現在高		10,992百万円	10,211百万円	12,553百万円
	うち財調・減債基金	8,370百万円	7,432百万円	6,577百万円
ラスパイレス指数		96.6	96.3	

※ラスパイレス指数の欄中「30年度」はH30.４.１現在、「29年度」はH29.４.１現在
※「－」は、実質赤字額、連結実質赤字額、資金不足額等がないことを示す。

(4)　財源及び支出の状況（構成比）　（％）

区　分	30年度決算	県平均（30年度）	29年度決算	類似団体（29年度）
一般財源	58.3	61.3	55.9	56.4
自主財源	34.2	28.5	31.9	36.8
義務的経費	43.8	40.0	42.4	45.5
投資的経費	11.3	13.3	15.4	15.1

＜公共施設整備状況＞（平30年度）　（％）

区　分		当該団体
道路	改良率	58.0
	舗装率	69.2
公園	人口１人当たり面積(㎡)	8.0
上水道等	普及率	86.6
下水道等	普及率（処理人口）	49.2
	水洗便所設置率	61.1
公営住宅	世帯数比率	3.6

＜令和元年度主要事業＞　（百万円）

○落合テニスコート整備事業費	214
○文化会館改修事業費	174
○こども館改修工事費	100
○結婚・子育て祝い金事業費	40
○地域振興券発行事業補助金	30

＜今後の主要課題＞

若者の定住につながる産業振興と雇用確保
子どもを生み育てやすい環境づくり
健康をキーワードとした各分野の施策の推進

＜教育・医療・福祉・その他＞

教育（平31.4.1）	区分	幼稚園	小学校	中学校	高等学校
	施設数	2(2)	10(0)	6(0)	5(0)

医療（平31.3.31）	区分	病院	診療所
	施設数	6(1,186床)	80(138床)

福祉（令元年6月現在）	区分	保育所	特養老人ホーム	養護老人ホーム	軽費老人ホーム	地域包括支援センター
	施設数	12(8)	4.2(3)	1.2(0)	1(1)	4
	定員(人)	850(500)	204(108)	80(0)	15(15)	

その他施設（平31.3.31）	区分	認定こども園	公会堂・市民会館	公民館	図書館	体育館	野球場
	施設数	6(6)	2	17	0(0)	5(0)	10(0)
	定員(人)	681(681)					

※教育の欄中、県立・市町村立以外を（　）で内書
※福祉の欄中、市町村立・一部事務組合等管理施設以外を（　）で内書
※福祉の欄中、施設数および定員数が小数となるのは一部事務組合等管理施設における按分のため
※その他施設の欄中、市町村立以外を（　）で内書
※その他施設の欄中、認定こども園は平成31年４月１日現在の数字

＜その他・ＰＲキャラクター＞

● **友好・姉妹都市等（銀河連邦）国内**
・サンリクオオフナト共和国（岩手県大船渡市）・サク共和国（長野県佐久市）
・サガミハラ共和国（神奈川県相模原市）・ウチノウラキモツキ共和国（鹿児島県肝属郡肝付町）
・タイキ共和国（北海道広尾郡大樹町）・カクダ共和国（宮城県角田市）

● **教育連携・災害時相互応援都市**
・東京都豊島区

● **名所・旧跡**
・能代市旧料亭金勇・井坂記念館・檜山城跡・風の松原・能代公園・小友沼・毘沙門憩の森
・能代エナジアムパーク・はまなす画廊・はまなす展望台・ＪＡＸＡ能代ロケット実験場
・能代バスケミュージアム・喜久水酒造トンネル地下貯蔵庫・きみまち阪県立自然公園
・仁鮒水沢スギ希少個体群保護林・七座山・銀杏山神社・道の駅ふたつい・白神ねぎのん

（市の木）りんご　（市の花）桜　（市の鳥）白鳥

〒013－8601
中央町８番２号
☎　（0182）35－2111
ＦＡＸ（0182）33－6061
ホームページ
https://www.city.yokote.lg.jp/
Eメール　somu@city.yokote.lg.jp

類型	Ⅱ－１	コード番号	052035

主な地域指定	一部事務組合加入事業	公営企業
振興山村 過疎　辺地 豪雪　特別豪雪 地方拠点 同意集積 特定農山村	議員公務災害 非常勤公務災害 退職手当 その他	上水道　病院　下水道 観光施設　介護サービス

基本構想	平28～令７年度
基本計画	平28～令２年度

＜概　要＞

(1)　面　積（県内９位）

総面積（平30.10.１）	耕地（平30.７.15）	宅地（平30.１.１）	山林（平30.３.31）
692.80㎢	176.00㎢	25.36㎢	373.36㎢

(2)　人　口（県内２位）

平17年国調	平22年国調	平27年国調	平31年1.1住基
103,652	98,367	92,197	90,324

人口増減率（H22－H27）	△6.3%	高齢化率 令元.７.１	38.5%	人口密度	130.38 人/㎢

(3)　世帯数

平17年国調	平22年国調	平27年国調	平31年1.1住基
31,610	31,731	31,463	34,284

(4)　有権者数（令元.９.１現在）

男	女	計
36,517	41,195	77,712

(5)　沿　革

平17.10.１　合体　横手市、増田町、平鹿町、雄物川町、大森町、十文字町、山内村、大雄村

＜組　織＞

(1)　議　会（令２.２.１現在）

議長	播磨博一（はりまひろかず）	議員定数	条例定数	26人
副議長	髙橋聖悟（たかはしせいご）			
議員任期	令３.10.22	党派別内訳	公１　共２　無所属22	

(2)　二　役（令２.２.１現在）

市長	髙橋大（たかはしだい）（２期～令３.10.22）	副市長	石山清和（いしやまきよかず）
			藤本和宏（ふじもとかずひろ）

(3)　職員数（平31.４.１現在）

区分	職員数
普通会計	955
（うち施設関係）	(94)
人口千人当たり	10.57
公営事業会計関係	562
計	1,517

左の職別内訳

区分	職員数
一般行政職	621
技能労務職	78
企業職	451
消防職	169
教育職	7
その他(内税務職)	191(35)

＜行政機構＞

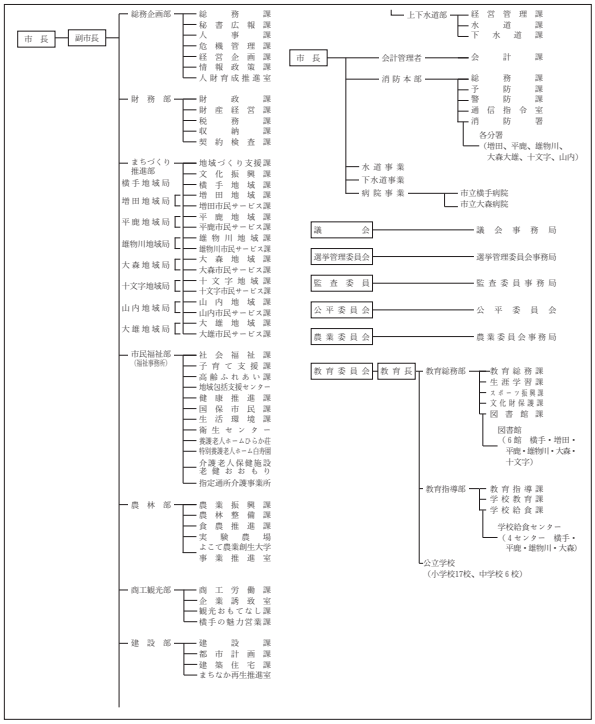

＜産業・経済＞

(1)　産業構造

区分		総生産額（平28年度）実額(百万円)	割合(%)	就業人口（平27年国調）実数(人)	割合(%)
第一次	農業	14,647	5.0	7,559	16.2
	林業	2,199	0.8		
	水産業	1	0.0		
	計	16,847	5.7		
第二次	鉱業	50	0.0	11,587	24.8
	製造業	53,890	18.4		
	建設業	18,439	6.3		
	計	72,379	24.7		
第三次		203,899	69.6	27,398	58.6
分類不能				174	0.4
輸入品に課される税・関税等		－1,314			
合計		291,811	100.0	46,718	100

(2)　一人当たり分配所得　（平28年度）

一人当たり分配所得	県内　９　位	2,373 千円

(3)　主要農産物・名産・特産品

米・りんご・スイカ・さくらんぼ・山内いものこ
ぶどう・ホップ・横手やきそば・日本酒
大森産ぶどうのワイン・りんご、ぶどうジュース
いぶりがっこ・浅舞の漬物・十文字ラーメン・中山人形

(4)　主要製造業（平29）　（万円）

順位	品名	製造品出荷額等
1	輸送用機械	4,957,175
2	生産用機械	2,675,863
3	プラスチック	1,588,850

（祭・行事）・かまくら（２月15～16日）・ぼんでん（２月16日他）・あきた十文字映画祭（２月中旬）・梨木水かぶり（２月第３日曜日）・桜まつり（４月中旬～５月上旬）・秋田スカイフェスタ（５月上旬）
・大森リゾート村芝桜フェスタ（５月）・さくらんぼ祭り（６月中旬～７月中旬）・あやめまつり（６月下旬～７月上旬）・大雄サマーフェスティバル（７月下旬）・鹿島送り（７月中旬～８月下旬）
・は・は・はまつり（８月８日）・送り盆まつり（８月15・16日）・全日本元祖たらいこぎ選手権大会（８月16日）・増田の花火（９月14日）・浅舞八幡神社祭典（９月19・20日）
・いものこまつり（９月第３日曜日）・真人公園りんごまつり（10月中旬）・霜月神楽（国重要無形民俗文化財）（11月７・８日）・菊まつり（10月下旬～11月上旬）

＜財　　政＞

(1)　決算収支（普通会計）　（百万円）

区　分	歳　入	歳　出	形式収支	実質収支	単年度収支	実質単年度収支	積立金現在高	地方債現在高
平28決算	53,613	51,844	1,769	1,572	△ 217	△ 334	19,917	67,860
平29決算	54,061	52,125	1,937	1,526	△ 46	△ 507	20,823	66,439
平30決算	54,417	52,225	2,191	1,917	390	989	21,903	66,336

(2)　主な歳入歳出　（百万円・%）

区　分		30決算（普通会計）	対前年比（決算間比較）	令元当初予算（普通会計）	対前年比（当初間比較）
地方税		8,476	△ 0.3	8,339	1.9
地方交付税		20,979	△ 2.9	19,170	△ 0.3
国県支出金		9,782	△ 6.0	11,102	6.0
地方債		5,881	27.1	7,636	11.2
歳入合計		54,417	0.7	56,030	3.9
義務的経費		23,122	△ 4.1	24,003	△ 0.4
人件費		7,890	△ 3.5	8,158	△ 1.2
扶助費		8,818	△ 5.9	9,454	1.0
公債費		6,414	△ 2.1	6,391	△ 1.4
物件費		7,137	0.1	8,930	8.0
投資的経費		8,445	21.2	10,237	14.9
普通建設事業費	補助	2,604	6.1	5,945	60.7
	単独	5,211	24.7	4,217	△ 10.5
歳出合計		52,225	0.2	56,030	3.9

※30当初予算が骨格予算の場合、肉付け後予算を掲載しています。

(3)　主要指数

区　分		30年度	29年度	類似団体（29年度）
標準財政規模		31,093百万円	31,637百万円	19,274百万円
歳出決算倍率		1.68倍	1.65倍	1.77倍
経常収支比率（含減収補填債特例分、臨時財政対策債）		89.3%	89.1%	91.5%
財政力指数（3か年平均）		0.32	0.33	0.51
実質収支比率		6.2%	4.8%	5.2%
地方債現在高倍率		2.13倍	2.10倍	1.80倍
健全化判断比率	実質赤字比率	－	－	
	連結実質赤字比率	－	－	
	実質公債費比率	6.8%	7.1%	8.0%
	将来負担比率	12.2%	19.2%	
資金不足比率	横手市病院事業会計	－	－	
	横手市水道事業会計	－	－	
	横手市下水道事業会計	－	－	
	集落排水事業特別会計	－	－	
	浄化槽市町村整備推進事業特別会計	－	－	
	市営温泉施設特別会計	－	－	
税の徴収率		95.0%	95.3%	93.9%
積立金現在高		21,903百万円	20,823百万円	12,553百万円
	うち財調・減債基金	14,839百万円	14,240百万円	6,577百万円
ラスパイレス指数		97.1	97.0	

※ラスパイレス指数の欄中「30年度」はH30.4.1現在、「29年度」はH29.4.1現在
※「－」は、実質赤字額、連結実質赤字額、資金不足額等がないことを示す。

(4)　財源及び支出の状況（構成比）　（%）

区　分	30年度決算	県平均（30年度）	29年度決算	類似団体（29年度）
一般財源	58.9	61.3	60.4	56.4
自主財源	27.9	28.5	27.5	36.8
義務的経費	44.3	40.0	46.2	45.5
投資的経費	16.2	13.3	13.4	15.1

＜公共施設整備状況＞（平30年度）　（%）

区　分		当該団体
道路	改良率	69.0
	舗装率	57.3
公園	人口1人当たり面積(㎡)	25.5
上水道等	普及率	81.9
下水道等	普及率（処理人口）	57.6
	水洗便所設置率	64.2
公営住宅	世帯数比率	3.0

＜教育・医療・福祉・その他＞

教育（平31.4.1）	区分	幼稚園	小学校	中学校	高等学校
	施設数	4(4)	17(0)	7(0)	6(0)

医療（平31.3.31）	区分	病院	診療所
	施設数	4(1,273床)	123(30床)

福祉（令元年6月現在）	区分	保育所	特養老人ホーム	養護老人ホーム	軽費老人ホーム	地域包括支援センター
	施設数	30(22)	16(15)	3(2)	4(4)	3
	定員(人)	2,950(2,060)	764(644)	150(100)	110(110)	

その他施設（平31.3.31）	区分	認定こども園	公会堂・市民会館	公民館	図書館	体育館	野球場
	施設数	4(4)	4	36	6(0)	12(0)	8(0)
	定員(人)	297(297)					

※教育の欄中、県立・市町村立以外を（　）で内書
※福祉の欄中、市町村立・一部事務組合等管理施設以外を（　）で内書
※福祉の欄中、施設数および定員数が小数となるのは一部事務組合等管理施設における按分のため
※その他施設の欄中、市町村立以外を（　）で内書
※その他施設の欄中、認定こども園は平成31年4月1日現在の数字

＜令和元年度主要事業＞　（百万円）

○市街地再開発対策費（横手駅東口第二地区）	6,505
○三世代同居等促進住まい支援事業	16
○小中学校ＩＣＴ環境整備事業	50
○増田まんが美術館費	140
○農業経営安定化対策事業	504

＜今後の主要課題＞

人口減少に歯止めをかけるための施策強化
交流人口の増加
産業の育成、雇用創出
地域コミュニティの維持

＜その他・ＰＲキャラクター＞

● **友好・姉妹都市等　国内**
・厚木市（神奈川県）・那珂市（茨城県）
● **名所・旧跡**
・横手公園・金沢公園・平安の風わたる公園
・真人公園・浅舞公園・雄物川中央公園・雄物川河川公園
・大森公園・梨木公園・沼の柵・首塚神社
・波宇志別神社神楽殿・筏の大杉・たいゆう緑花園
・木戸五郎兵衛村・増田の町並み（重要伝統的建造物群保存地区）

大館市（おおだてし）

（将来像）匠と歴史を伝承し、誇りと宝を力に変えていく「未来創造都市」

（市の木）秋田杉　（市の花）菊

〒017－8555
字中城20番地
☎　（0186）49－3111
ＦＡＸ（0186）49－1198
ホームページ
http://www.city.odate.akita.jp/
Eメール　info@city.odate.lg.jp

類型	Ⅱ－２	コード番号	052043

主な地域指定	一部事務組合加入事業	公営企業
振興山村 過疎　辺地 豪雪　特別豪雪 地方拠点 同意集積 特定農山村	議員公務災害 非常勤公務災害 退職手当 その他	上水道　簡水　工業用水道 病院　下水道　市場 介護サービス

基本構想	平28～令５年度
基本計画	平28～令元年度

＜概　要＞

(1)　面　積（県内４位）

総面積（平30.10.1）	耕地（平30.7.15）	宅地（平30.1.1）	山林（平30.3.31）
913.22㎢	76.40㎢	20.20㎢	703.34㎢

(2)　人　口（県内５位）

平17年国調	平22年国調	平27年国調	平31年1.1住基
82,504	78,946	74,175	72,623

人口増減率（H22－H27）	△6.0%	高齢化率 令元.7.1	39.3%	人口密度	79.52 人/㎢

(3)　世帯数

平17年国調	平22年国調	平27年国調	平31年1.1住基
28,317	28,442	28,242	31,566

(4)　有権者数（令元.9.1現在）

男	女	計
29,186	33,599	62,785

(5)　沿　革

昭26. 4. 1　合体（市制施行）大館市、釈迦内村
昭30. 3. 1　編入　下川沿村、上川沿村、長木村、二井田村、真中村
昭30. 3.31　編入　十二所町
昭42.12.21　編入　花矢町
昭59. 6. 1　境界変更　比内町の一部
平17. 6.20　編入　比内町、田代町

＜組　織＞

(1)　議　会（令２.２.１現在）

議長	小畑　淳（おばた きよし）	議員定数	条例定数	26人
副議長	小棚木　政之（おだなぎ まさゆき）			
議員任期	令元.4.30	党派別内訳	社民２　公２　共１ 無所属21	

(2)　二　役（令２.２.１現在）

市長	福原淳嗣（ふくはら じゅんじ）（２期～令５.４.30）	副市長	名村伸一（なむら しんいち）

(3)　職員数（平31.4.1現在）

区分	職員数
普通会計	656
（うち施設関係）	(111)
人口千人当たり	9.03
公営事業会計関係	660
計	1,316

左の職別内訳

区分	職員数
一般行政職	423
技能労務職	32
企業職	626
消防職	120
教育職	2
その他(内税務職)	113(41)

＜行政機構＞

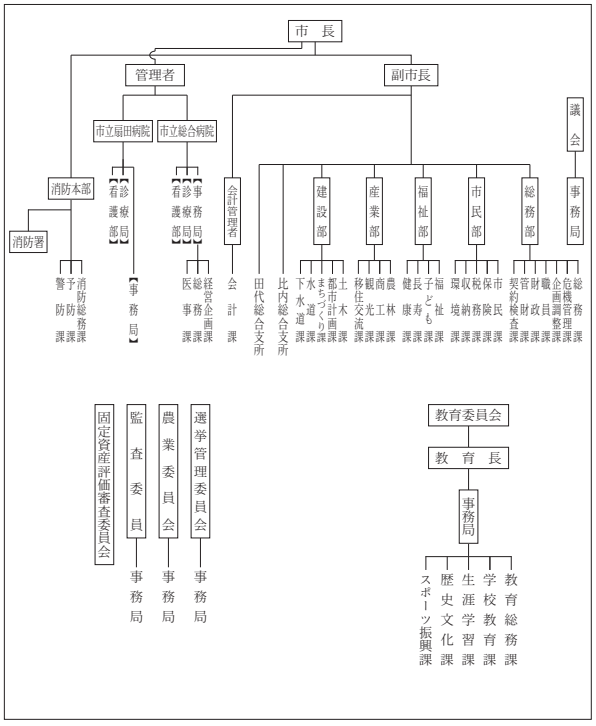

＜産業・経済＞

(1)　産業構造

区分		総生産額（平28年度）実額(百万円)	割合(%)	就業人口（平27年国調）実数(人)	割合(%)
第一次	農業	5,984	2.2	2,379	6.9
	林業	679	0.3		
	水産業	0	0.0		
	計	6,663	2.5		
第二次	鉱業	285	0.1	9,571	27.8
	製造業	60,333	22.5		
	建設業	19,679	7.3		
	計	80,297	29.9		
第三次		181,233	67.6	21,994	64.0
分類不能				426	1.2
輸入品に課される税・関税等		－1,202			
合計		266,991	100.0	34,370	100

(2)　一人当たり分配所得　（平28年度）

一人当たり分配所得	県内　6　位	2,562 千円

(3)　主要農産物・名産・特産品

きりたんぽ・比内地鶏・とんぶり・アスパラ・山の芋
えだまめ・ホップ・葉タバコ・中山なし・白神生ハム
田代産根曲がりタケノコ・曲げわっぱ・秋田杉桶樽
樺細工

(4)　主要製造業（平29）　（万円）

順位	品名	製造品出荷額等
1	食料品	1,608,988
2	電子部品・デバイス	901,270
3	木材・木製品	853,798

（祭・行事）・比内とりの市（１月第４日曜日とその前日）・大館アメッコ市（２月第２土・日曜日）・大館桜まつり（４月下旬～５月上旬）
・大館バラまつり（６月）・たけのこ祭り（６月）・大館大文字まつり（８月中旬）・大館神明社例祭（９月10日・11日）
・本場大館きりたんぽまつり（10月上旬）・五色湖まつり（10月中旬）・大館圏域産業祭（10月下旬）

＜財　　政＞

(1)　決算収支（普通会計）　（百万円）

区　分	歳　入	歳　出	形式収支	実質収支	単年度収支	実質単年度収支	積立金現在高	地方債現在高
平28決算	37,171	35,839	1,333	1,217	△ 483	△ 10	9,677	30,623
平29決算	38,470	36,583	1,888	1,651	434	120	9,676	30,553
平30決算	39,703	37,644	2,060	1,137	△ 514	△ 761	9,476	30,936

(2)　主な歳入歳出　（百万円・%）

区　分		30決算（普通会計）	対前年比（決算間比較）	令元当初予算（普通会計）	対前年比（当初間比較）
地方税		8,018	△ 1.9	7,486	1.3
地方交付税		12,383	△ 1.2	10,580	△ 0.2
国県支出金		7,180	△ 5.5	7,054	1.4
地方債		3,513	19.1	3,205	4.7
歳入合計		39,703	3.2	34,984	3.1
義務的経費		15,381	△ 0.7	15,441	△ 0.3
人件費		5,505	0.5	5,464	0.8
扶助費		6,615	△ 3.2	6,707	△ 0.7
公債費		3,261	2.3	3,270	△ 1.0
物件費		5,164	5.1	5,781	12.0
投資的経費		5,269	4.2	4,605	1.4
普通建設事業費	補助	1,699	△ 21.3	1,647	△ 3.2
	単独	3,123	20.1	2,952	4.7
歳出合計		37,644	2.9	34,984	3.1

※30当初予算が骨格予算の場合、肉付け後予算を掲載しています。

(3)　主要指数

区　分		30年度	29年度	類似団体（29年度）
標準財政規模		21,604百万円	21,742百万円	17,195百万円
歳出決算倍率		1.74倍	1.68倍	1.72倍
経常収支比率（含減収補填債特例分、臨時財政対策債）		90.8%	88.9%	91.6%
財政力指数（3か年平均）		0.42	0.42	0.74
実質収支比率		5.3%	7.6%	5.6%
地方債現在高倍率		1.43倍	1.41倍	1.65倍
健全化判断比率	実質赤字比率	－	－	
	連結実質赤字比率	－	－	
	実質公債費比率	8.5%	8.8%	7.2%
	将来負担比率	72.9%	72.1%	
資金不足比率	大館市水道事業会計	－	－	
	大館市工業用水道事業会計	－	－	
	大館市下水道事業会計	－	－	
	大館市病院事業会計	0.8%	1.3	
	大館市公設総合地方卸売市場特別会計	－	－	
	大館市農業集落排水事業特別会計	－	－	
	大館市戸別浄化槽整備事業特別会計	－	－	
税の徴収率		96.1%	95.5%	95.4%
積立金現在高		9,476百万円	9,676百万円	8,258百万円
	うち財調・減債基金	2,219百万円	2,566百万円	4,191百万円
ラスパイレス指数		98.2	98.6	

※ラスパイレス指数の欄中「30年度」はH30.4.1現在、「29年度」はH29.4.1現在
※「－」は、実質赤字額、連結実質赤字額、資金不足額等がないことを示す。

(4)　財源及び支出の状況（構成比）　（%）

区　分	30年度決算	県平均（30年度）	29年度決算	類似団体（29年度）
一般財源	56.2	61.3	58.7	57.5
自主財源	37.1	28.5	35.1	49.4
義務的経費	40.9	40.0	42.4	44.5
投資的経費	14.0	13.3	13.8	13.5

＜公共施設整備状況＞（平30年度）　（%）

区　分		当該団体
道路	改良率	79.9
	舗装率	78.4
公園	人口1人当たり面積(㎡)	27.1
上水道等	普及率	81.1
下水道等	普及率（処理人口）	64.9
	水洗便所設置率	71.9
公営住宅	世帯数比率	2.6

＜教育・医療・福祉・その他＞

教育（平31.4.1）	区分	幼稚園	小学校	中学校	高等学校
	施設数	1(1)	17(0)	9(0)	3(0)

医療（平31.3.31）	区分	病院	診療所
	施設数	7(1,247床)	75(35床)

福祉（令元年6月現在）	区分	保育所	特養老人ホーム	養護老人ホーム	軽費老人ホーム	地域包括支援センター
	施設数	10(1)	8(7)	1(0)	2(1)	7
	定員(人)	1,040(70)	545(445)	80(0)	100(50)	

その他施設（平31.3.31）	区分	認定こども園	公会堂・市民会館	公民館	図書館	体育館	野球場
	施設数	8(8)	1	30	4(0)	13(0)	6(0)
	定員(人)	942(942)					

※教育の欄中、県立・市町村立以外を(　)で内書
※福祉の欄中、市町村立・一部事務組合等管理施設以外を（　）で内書
※福祉の欄中、施設数および定員数が小数となるのは一部事務組合等管理施設における按分のため
※その他施設の欄中、市町村立以外を（　）で内書
※その他施設の欄中、認定こども園は平成31年4月1日現在の数字

＜令和元年度主要事業＞　（百万円）

○御成町南地区土地区画整理事業	532
○市営住宅再編整備事業	227
○あきた未来づくりプロジェクト事業	188
○歴史まちづくり事業	111

＜今後の主要課題＞

子育て支援
高齢者・障害者・地域福祉
地域の特性を活かした産業振興
交流人口の拡大
Aターン・定住促進

＜その他・PRキャラクター＞

● **友好・姉妹都市等　国内**
・南種子町（鹿児島県）・常陸大宮市（茨城県）

● **名所・旧跡**
・鳥潟会館・長走風穴・芝谷地湿原・北鹿ハリストス正教会聖堂
・秋田犬会館・大館樹海ドーム・長岐家武家門・独鈷大日神社
・県立自然公園田代岳・五色滝・五色湖・石の塔・忠犬ハチ公像
・忠犬ハチ公の生家・天空の松・松峰神社・老犬神社・出川の欅
・扇田神明社・秋田犬の里

●PRキャラクター

（はちくん）

（市の木）すぎ　（市の花）つばき　（市の鳥）あおさぎ　（市の魚）はたはた

〒010－0595
船川港船川字泉台66番地１
☎　（0185）23－2111
ＦＡＸ（0185）23－2424
ホームページ
http://www.city.oga.akita.jp/
Eメール　p_relations@city.oga.akita.jp

類型	Ⅰ－１	コード番号	052060

主な地域指定	一部事務組合加入事業	公営企業
過疎 辺地 半島振興 豪雪 同意集積 特定農山村	議員公務災害 非常勤公務災害 退職手当　常備消防 し尿処理　ごみ処理 その他	上水道　ガス　病院　下水道

基本構想	平成28～令７年度
基本計画	平成28～令２年度

＜概　　要＞

(1)　面　　積（県内15位）

総面積（平30.10.1）	耕地（平30.7.15）	宅地（平30.1.1）	山林（平30.3.31）
241.09㎢	46.90㎢	8.88㎢	123.47㎢

(2)　人　　口（県内11位）

平17年国調	平22年国調	平27年国調	平31年1.1住基
35,637	32,294	28,375	27,626

人口増減率（H22－H27）	△12.1%	高齢化率 令元.7.1	47.8%	人口密度	114.59 人/㎢

(3)　世 帯 数

平17年国調	平22年国調	平27年国調	平31年1.1住基
11,917	11,593	11,147	12,992

(4)　有権者数（令元.9.1現在）

男	女	計
11,631	13,083	24,714

(5)　沿　　革

平17. 3.22　　合体　男鹿市、若美町

＜組　　織＞

(1)　議　　会（令2.2.1現在）

議長	吉田清孝（よしだ きよたか）	議員定数	条例定数	18人
副議長	小松穂積（こまつ ほづみ）			
議員任期	令4.4.21	党派別内訳	公1　共2　無所属15	

(2)　二　　役（令2.2.1現在）

市長	菅原広二（すがわら こうじ）（1期～令3.4.11）	副市長	船木道晴（ふなき みちはる）

(3)　職 員 数（平31.4.1現在）

区　分	職員数
普通会計	253
（うち施設関係）	(51)
人口千人当たり	9.16
公営事業会計関係	194
計	447

左の職別内訳

区　分	職員数
一般行政職	214
技能労務職	21
企業職	32
消防職	0
教育職	5
その他(内税務職)	175(21)

＜行政機構＞

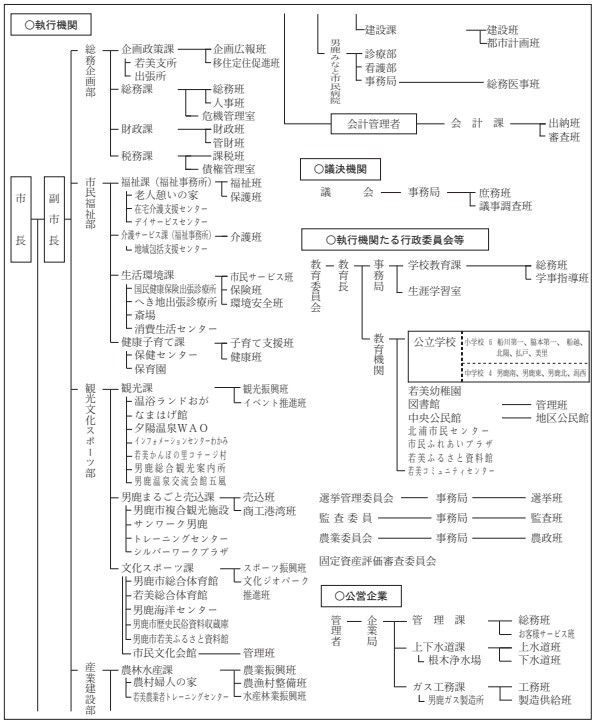

＜産業・経済＞

(1)　産業構造

区分		総生産額（平28年度）実額(百万円)	割合(%)	就業人口（平27年国調）実数(人)	割合(%)
第一次	農業	2,549	3.4	1,720	13.6
	林業	224	0.3		
	水産業	805	1.1		
	計	3,578	4.8		
第二次	鉱業	576	0.8	2,900	23.0
	製造業	5,321	7.2		
	建設業	7,096	9.6		
	計	12,993	17.6		
第三次		57,358	77.6	7,877	62.3
分類不能				137	1.1
輸入品に課される税・関税等		－331			
合計		73,598	100.0	12,634	100

(2)　一人当たり分配所得　　（平28年度）

一人当たり分配所得	県内　19　位	2,096 千円

(3)　主要農産物・名産・特産品

和梨・メロン・ネギ・花き（菊）・葉タバコ
ハタハタ・クロモ・ギバサ・トロトロワカメ・寒風石
しょっつる・男鹿しょっつるやきそば・ハタハタ丼
サザエ・真鯛

(4)　主要製造業（平29）　　（万円）

順位	品名	製造品出荷額等
1	木材・木製品	881,154
2	食料品	89,483
3	金属製品	55,505

（祭・行事）・なまはげ柴灯まつり（２月第２金・土・日曜日）・鰰まつり（５/15～６/30）・GREAT EARTH あきた白神・男鹿なまはげライド（５月18・19日）
・男鹿駅伝競走大会（６月29日）・東湖八坂神社祭の統人（トウニン）行事（７月７日）・宮沢海岸夕陽フェスティバル（７月27日）
・男鹿ナマハゲロックフェスティバル（７月下旬）・日本海メロンマラソン（８月４日）・脇本山車どんど（８月６・７日）・男鹿日本海花火（８月14日）
・福米沢送り盆行事（８月16日）・男鹿梨まつり（10月上旬）・秋田船方節全国大会（11月第３日曜日）・男鹿のナマハゲ（12月31日）

＜財　　政＞

(1)　決算収支（普通会計）　（百万円）

区　分	歳　入	歳　出	形式収支	実質収支	単年度収支	実質単年度収支	積立金現在高	地方債現在高
平28決算	17,051	16,687	364	274	△ 71	△ 387	2,217	16,081
平29決算	17,286	16,994	292	269	△ 5	△ 221	2,017	15,674
平30決算	16,171	15,804	367	339	70	76	2,158	15,195

(2)　主な歳入歳出　（百万円・％）

区　分		30決算（普通会計）	対前年比（決算間比較）	令元当初予算（普通会計）	対前年比（当初間比較）
地方税		3,331	0.4	3,177	△ 0.6
地方交付税		6,706	△ 0.7	6,330	0.3
国県支出金		2,987	△ 17.4	2,812	△ 10.1
地方債		1,100	△ 6.9	675	△ 31.4
歳入合計		16,171	△ 6.5	14,802	△ 5.6
義務的経費		7,185	△ 5.3	6,677	△ 3.4
人件費		2,610	△ 6.7	2,430	△ 6.0
扶助費		2,892	△ 6.1	2,636	0.0
公債費		1,683	△ 1.7	1,611	△ 4.7
物件費		1,632	△ 0.0	2,124	△ 0.6
投資的経費		1,600	△ 29.8	893	△ 37.9
普通建設事業費	補助	625	△ 44.2	386	△ 50.5
	単独	804	△ 28.4	487	△ 25.3
歳出合計		15,804	△ 7.0	14,802	△ 5.6

※30当初予算が骨格予算の場合、肉付け後予算を掲載しています。

(3)　主要指数

区　分		30年度	29年度	類似団体（29年度）
標準財政規模		10,312百万円	10,413百万円	11,017百万円
歳出決算倍率		1.53倍	1.63倍	1.80倍
経常収支比率（含減収補填債特例分、臨時財政対策債）		95.4%	97.8%	92.2%
財政力指数（3か年平均）		0.35	0.36	0.39
実質収支比率		3.3%	2.6%	4.9%
地方債現在高倍率		1.47倍	1.51倍	1.92倍
健全化判断比率	実質赤字比率	－	－	
	連結実質赤字比率	－	－	
	実質公債費比率	10.2%	10.7%	9.8%
	将来負担比率	90.5%	105.7%	
資金不足比率	ガス事業会計	－	－	
	上水道事業会計	－	－	
	男鹿みなと市民病院事業会計	1.4%	0.9%	
	下水道事業会計	－	－	
	農業集落排水事業会計	－	－	
	漁業集落排水事業会計	－	－	
税の徴収率		95.4%	95.2%	94.1%
積立金現在高		2,158百万円	2,017百万円	7,076百万円
	うち財調・減債基金	995百万円	839百万円	3,599百万円
ラスパイレス指数		95.8	95.7	

※ラスパイレス指数の欄中「30年度」はH30.4.1現在、「29年度」はH29.4.1現在
※「－」は、実質赤字額、連結実質赤字額、資金不足額等がないことを示す。

(4)　財源及び支出の状況（構成比）　（％）

区　分	30年度決算	県平均（30年度）	29年度決算	類似団体（29年度）
一般財源	66.9	61.3	62.7	56.2
自主財源	28.5	28.5	28.8	32.4
義務的経費	45.5	40.0	44.7	43.1
投資的経費	10.1	13.3	13.4	15.8

＜公共施設整備状況＞（平30年度）　（％）

区　分		当該団体
道路	改良率	49.1
	舗装率	63.0
公園	人口1人当たり面積(㎡)	21.5
上水道等	普及率	97.0
下水道等	普及率（処理人口）	75.8
	水洗便所設置率	62.5
公営住宅	世帯数比率	3.3

＜教育・医療・福祉・その他＞

教育（平31.4.1）	区分	幼稚園	小学校	中学校	高等学校
	施設数	2(1)	6(0)	4(0)	2(0)

医療（平31.3.31）	区分	病院	診療所
	施設数	1(145床)	36(0床)

福祉（令元年6月現在）	区分	保育所	特養老人ホーム	養護老人ホーム	軽費老人ホーム	地域包括支援センター
	施設数	7(0)	7(7)	1(1)	1(1)	1
	定員(人)	710(0)	297(297)	50(50)	15(15)	

その他施設（平31.3.31）	区分	認定こども園	公会堂・市民会館	公民館	図書館	体育館	野球場
	施設数	1(0)	3	13	1(0)	4(0)	4(0)
	定員(人)	150(0)					

※教育の欄中、県立・市町村立以外を（　）で内書
※福祉の欄中、市町村立・一部事務組合等管理施設以外を（　）で内書
※福祉の欄中、施設数および定員数が小数となるのは一部事務組合等管理施設における按分のため
※その他施設の欄中、市町村立以外を（　）で内書
※その他施設の欄中、認定こども園は平成31年4月1日現在の数字

＜令和元年度主要事業＞　（百万円）

○社会資本整備総合交付金事業	276
○滝川河川改修事業	67
○男鹿版ＤＭＯ推進事業	29
○移住・定住・交流促進事業	18
○小学校ＩＣＴ機器等リース事業	15

＜今後の主要課題＞

男鹿駅周辺整備の推進
人口減少対策、移住定住対策
産業振興（農林水産業・観光産業）
男鹿版ＤＭＯの推進
行財政改革の推進

＜その他・ＰＲキャラクター＞

● **友好・姉妹都市等　国外**
・リビングストン市（アメリカ）
● **名所・旧跡**
・寒風山・入道崎・八望台・史跡脇本城跡・赤神神社五社堂・館山近隣公園
・鵜ノ崎海岸・男鹿目潟火山群一ノ目潟
・男鹿半島・大潟ジオパーク（日本ジオパーク認定）・男鹿水族館 GAO

（市の木）ケヤキ（槻木）（市の花）サクラ（市の鳥）ヤマドリ

湯沢市

（将来像）人のつながりで磨かれる、熱（エネルギー）あふれる美しいまち

〒012－8501 佐竹町１番１号 ☎ （0183）73－2111 ＦＡＸ（0183）73－2117 ホームページ http://www.city-yuzawa.jp/ Eメール webmaster@city.yuzawa.lg.jp	主な地域指定	一部事務組合加入事業	公営企業		
類型 Ｉ－１ コード番号 052078	過疎 辺地 豪雪 特別豪雪 振興山村 地方拠点 同意集積 特定農山村	議員公務災害 非常勤公務災害 退職手当 常備消防 し尿処理 ごみ処理 火葬場 老人福祉 その他	上水道 簡水 下水道		
			基本構想	平29～令８年度	
			基本計画	平29～令３年度	

＜概　要＞

(1) 面　積（県内７位）

総面積（平30.10.１）	耕地（平30.７.15）	宅地（平30.１.１）	山林（平30.３.31）
790.91㎢	65.90㎢	11.87㎢	620.40㎢

(2) 人　口（県内７位）

平17年国調	平22年国調	平27年国調	平31年１.１住基
55,290	50,849	46,613	45,349

人口増減率（H22－H27）	△8.3%	高齢化率 令元.７.１	39.8%	人口密度	57.34 人/㎢

(3) 世帯数

平17年国調	平22年国調	平27年国調	平31年１.１住基
17,294	16,799	16,384	17,910

(4) 有権者数（令元.９.１現在）

男	女	計
18,863	20,787	39,650

(5) 沿　革

平17. 3.22　合体　湯沢市、稲川町、雄勝町、皆瀬村

＜組　織＞

(1) 議　会（令２.２.１現在）

議長	柏原久寿（かしわばら ひさし）	議員定数	条例定数	18人
副議長	渡部正明（わたなべ まさあき）			
議員任期	令３.10.31	党派別内訳	公１　共１　無所属15	

(2) 二　役（令２.２.１現在）

市長	鈴木俊夫（すずき としお）（２期～令３.４.16）	副市長	佐藤一夫（さとう かずお）

(3) 職員数（平31.４.１現在）

区分	職員数
普通会計	418
（うち施設関係）	(73)
人口千人当たり	9.22
公営事業会計関係	53
計	471

左の職別内訳

区分	職員数
一般行政職	328
技能労務職	41
企業職	9
消防職	0
教育職	6
その他(内税務職)	87(29)

＜行政機構＞

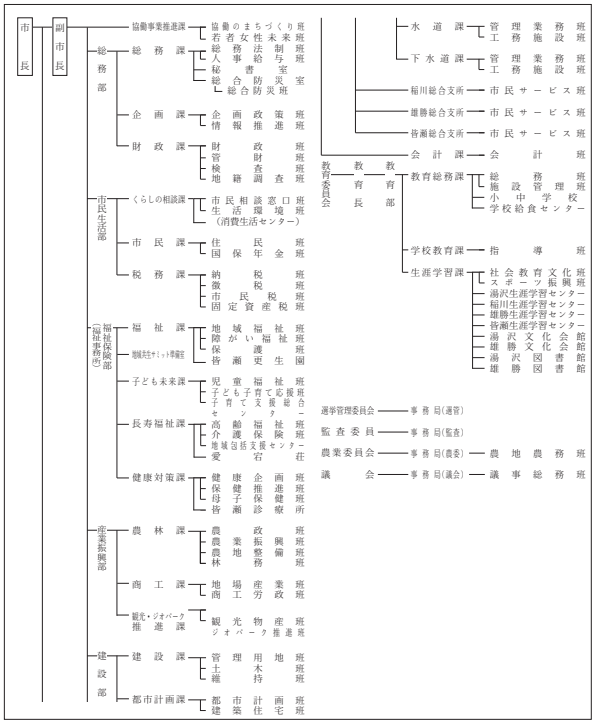

＜産業・経済＞

(1) 産業構造

区分		総生産額（平28年度）実額(百万円)	割合(%)	就業人口（平27年国調）実数(人)	割合(%)
第一次	農業	4,057	3.0	2,839	12.4
	林業	757	0.6		
	水産業	51	0.0		
	計	4,865	3.7		
第二次	鉱業	240	0.2	7,330	32.1
	製造業	24,212	18.2		
	建設業	10,392	7.8		
	計	34,844	26.1		
第三次		93,547	70.2	12,596	55.1
分類不能				83	0.4
輸入品に課される税・関税等		－597			
合計		132,659	100.0	22,848	100

(2) 一人当たり分配所得　（平28年度）

一人当たり分配所得	県内 14 位	2,185 千円

(3) 主要農産物・名産・特産品

米・酒米・トマト・きゅうり・いちご・三関せり
アスパラガス・枝豆・ネギ・さくらんぼ・りんご
ぶどう・稲庭うどん・日本酒・川連漆器・秋田仏壇
こけし・曲木家具

(4) 主要製造業（平29）　（万円）

順位	品名	製造品出荷額等
1	電子部品・デバイス	1,959,865
2	窯業・土石	1,115,272
3	飲料・飼料	729,429

（祭・行事）・犬っこまつり（２月第２土曜日とその翌日）・雄勝の雪まつり（今年度中止）・小町まつり（６月第２日曜日とその前日）
・小安峡つりっこ大会（６月第２日曜日）・七夕絵どうろうまつり（８月5・６・７日）・雄勝大花火大会（８月８日）・仮装盆おどり（８月21日）
・大名行列（９月第４日曜日）・院内銀山まつり（９月21日）・稲庭城まつり（今年度中止）・しがっこまつり（２月１日）・かだる雪まつり（２月１日）

＜財　　政＞

(1)　決算収支（普通会計）　（百万円）

区　分	歳　入	歳　出	形式収支	実質収支	単年度収支	実質単年度収支	積立金現在高	地方債現在高
平28決算	31,460	30,776	683	656	△ 197	811	8,905	34,272
平29決算	27,696	27,056	640	574	△ 82	△ 93	9,238	33,282
平30決算	28,985	28,314	671	552	△ 22	△ 18	9,375	33,737

(2)　主な歳入歳出　（百万円・%）

区　分		30決算（普通会計）	対前年比（決算間比較）	令元当初予算（普通会計）	対前年比（当初間比較）
地方税		3,969	0.2	3,873	0.9
地方交付税		11,390	△ 0.6	10,300	△ 1.0
国県支出金		5,931	△ 0.4	5,452	△ 1.2
地方債		3,011	86.8	1,496	△ 44.0
歳入合計		28,985	4.7	25,951	△ 4.8
義務的経費		11,431	△ 2.5	11,966	2.4
人件費		3,842	△ 3.2	4,031	3.0
扶助費		4,770	△ 1.8	5,010	2.6
公債費		2,819	△ 2.7	2,925	1.1
物件費		3,149	5.1	3,050	6.9
投資的経費		3,777	42.0	2,094	△ 43.5
普通建設事業費	補助	2,013	16.0	876	△ 7.7
	単独	1,693	83.6	1,216	△ 55.9
歳出合計		28,314	4.7	25,951	△ 4.8

※30当初予算が骨格予算の場合、肉付け後予算を掲載しています。

(3)　主要指数

区　分		30年度	29年度	類似団体（29年度）
標準財政規模		15,671百万円	15,898百万円	11,017百万円
歳出決算倍率		1.81倍	1.70倍	1.80倍
経常収支比率（含減収補填債特例分、臨時財政対策債）		94.5%	94.6%	92.2%
財政力指数（3か年平均）		0.30	0.30	0.39
実質収支比率		3.5%	3.6%	4.9%
地方債現在高倍率		2.15倍	2.09倍	1.92倍
健全化判断比率	実質赤字比率	－	－	
	連結実質赤字比率	－	－	
	実質公債費比率	12.0%	11.6%	9.8%
	将来負担比率	87.7%	84.4%	
資金不足比率	水道事業会計	－	－	
	簡易水道特別会計	－	－	
	下水道特別会計	－	－	
税の徴収率		93.9%	93.4%	94.1%
積立金現在高		9,375百万円	9,238百万円	7,076百万円
	うち財調・減債基金	6,875百万円	6,571百万円	3,599百万円
ラスパイレス指数		95.1	94.3	

※ラスパイレス指数の欄中「30年度」はH30.4.1現在、「29年度」はH29.4.1現在
※「－」は、実質赤字額、連結実質赤字額、資金不足額等がないことを示す。

(4)　財源及び支出の状況（構成比）　（%）

区　分	30年度決算	県平均（30年度）	29年度決算	類似団体（29年度）
一般財源	57.4	61.3	60.2	56.2
自主財源	25.4	28.5	26.7	32.4
義務的経費	40.4	40.0	43.3	43.1
投資的経費	13.3	13.3	9.8	15.8

＜公共施設整備状況＞（平30年度）　（%）

区　分		当該団体
道路	改良率	64.4
	舗装率	69.4
公園	人口1人当たり面積(㎡)	17.9
上水道等	普及率	88.0
下水道等	普及率（処理人口）	50.9
	水洗便所設置率	58.0
公営住宅	世帯数比率	1.2

＜教育・医療・福祉・その他＞

教育（平31.4.1）	区分	幼稚園	小学校	中学校	高等学校
	施設数	2(2)	11(0)	6(0)	3(0)

医療（平31.3.31）	区分	病院	診療所
	施設数	2(536床)	56(82床)

福祉（令元年6月現在）	区分	保育所	特養老人ホーム	養護老人ホーム	軽費老人ホーム	地域包括支援センター
	施設数	7(7)	10(10)	0.7(0)	3(3)	1
	定員(人)	550(550)	379(379)	70(0)	45(45)	

その他施設（平31.3.31）	区分	認定こども園	公会堂・市民会館	公民館	図書館	体育館	野球場
	施設数	7(7)	4	14	2(0)	5(0)	3(0)
	定員(人)	780(780)					

※教育の欄中、県立・市町村立以外を（　）で内書
※福祉の欄中、市町村立・一部事務組合等管理施設以外を（　）で内書
※福祉の欄中、施設数および定員数が小数となるのは一部事務組合等管理施設における按分のため
※その他施設の欄中、市町村立以外を（　）で内書
※その他施設の欄中、認定こども園は平成31年4月1日現在の数字

＜令和元年度主要事業＞　（百万円）

○新たな産業支援導入事業	39
○災害時等情報伝達体制整備事業	386
○社会資本整備総合交付金事業（道路整備）	698
○地域共生社会推進全国サミット開催事業	25
○小安峡温泉地域活性化事業	17

＜今後の主要課題＞

共創・協働によるまちづくり
結婚から子育てまでの切れ目ない支援体制
産業基盤の充実と競争力のある質の高いものづくり
地域の価値の再発信と郷土愛の醸成、移住・定住の促進
安全・安心な生活環境

＜その他・ＰＲキャラクター＞

● **友好・姉妹都市等　国外**
・チュルゴー市（ハンガリー共和国）・泰州市（中華人民共和国）
● **友好・姉妹都市等　国内**
・釧路市（北海道）
● **名所・旧跡**
・栗駒国定公園・秋の宮温泉郷・小安峡温泉・泥湯温泉
・川原毛地獄・小安峡大噴湯・稲庭城・小町堂
・岩井堂洞窟・旧院内銀山跡・湯沢城址
・旧雄勝郡会議事堂・湯沢大堰・力水・両関酒造

●ＰＲキャラクター

（こまちちゃん）

鹿角市（かづのし）

（将来都市像）笑顔がつながり　活力を生むまち・鹿角

（市の木）ナナカマド　（市の花）ベニヤマザクラ　（市の鳥）声良鶏

〒018－5292 花輪字荒田４番地１ ☎　（0186）30－0203 ＦＡＸ（0186）30－1122 ホームページ http://www.city.kazuno.akita.jp/ Eメール　info@city.kazuno.lg.jp	主な地域指定	一部事務組合加入事業	公営企業		
類型　Ⅰ－１　コード番号　052094	過疎　辺地 豪雪　特別豪雪 振興山村 地方拠点 同意集積 特定農山村	議員公務災害 ごみ処理 非常勤公務災害 火葬場　退職手当 し尿処理　常備消防 その他	上水道　下水道		
			基本構想	平23～令２年度	
			基本計画	平28～令２年度	

＜概　要＞

(1)　面　積（県内８位）

総面積（平30.10.1）	耕地（平30.7.15）	宅地（平30.1.1）	山林（平30.3.31）
707.52㎢	62.60㎢	10.51㎢	554.43㎢

(2)　人　口（県内10位）

平17年国調	平22年国調	平27年国調	平31年1.1住基
36,753	34,473	32,038	31,026

人口増減率（H22－H27）	△7.1%	高齢化率 令元.7.1	40.2%	人口密度	43.85 人/㎢

(3)　世帯数

平17年国調	平22年国調	平27年国調	平31年1.1住基
12,053	11,831	11,508	13,013

(4)　有権者数（令元.9.1現在）

男	女	計
12,532	14,241	26,773

(5)　沿　革

昭47. 4. 1　合体（市制施行）
花輪町、十和田町、尾去沢町、八幡平村

＜組　織＞

(1)　議　会（令２.２.１現在）

議長	宮野和秀（みやのかずひで）	議員定数	条例定数	18人
副議長	兎澤祐一（とざわゆういち）			
議員任期	令３.３.31	党派別内訳	公１　無所属16	

(2)　二　役（令２.２.１現在）

市長	児玉一（こだまひとし）（４期～令３.７.２）	副市長	阿部一弘（あべかずひろ）

(3)　職員数（平31.４.１現在）

区分	職員数
普通会計	236
（うち施設関係）	(23)
人口千人当たり	7.61
公営事業会計関係	32
計	268

左の職別内訳

区分	職員数
一般行政職	219
技能労務職	0
企業職	7
消防職	0
教育職	2
その他(内税務職)	40(18)

＜行政機構＞

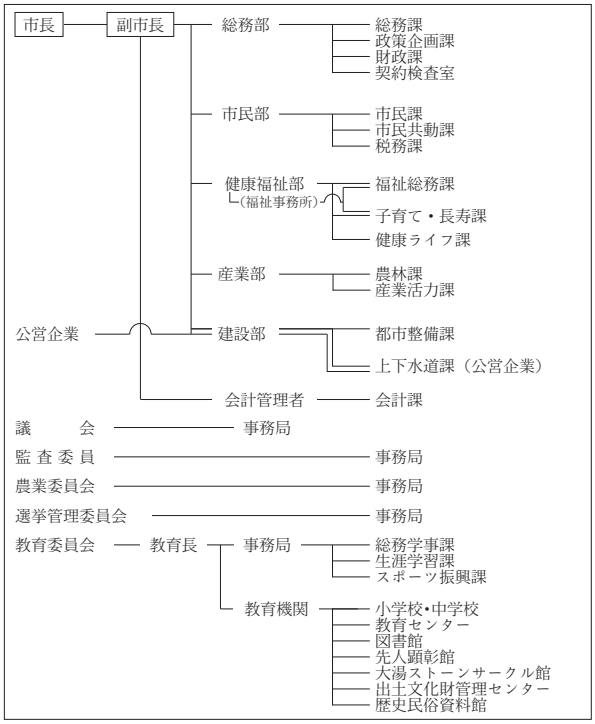

＜産業・経済＞

(1)　産業構造

区分		総生産額（平28年度）実額(百万円)	割合(%)	就業人口（平27年国調）実数(人)	割合(%)
第一次	農業	3,255	3.6	2,035	13.0
	林業	468	0.5		
	水産業	0	0.0		
	計	3,723	4.1		
第二次	鉱業	67	0.1	4,250	27.2
	製造業	10,267	11.4		
	建設業	8,135	9.1		
	計	18,469	20.6		
第三次		67,616	75.3	9,295	59.4
分類不能				57	0.4
輸入品に課される税・関税等		－403			
合計		89,405	100.0	15,637	100

(2)　一人当たり分配所得　（平28年度）

一人当たり分配所得	県内　12　位　2,215 千円

(3)　主要農産物・名産・特産品

米（淡雪こまち）・りんご（ふじ・秋田紅あかり他）
北限の桃・かづの牛（日本短角種）・八幡平ポーク
松館しぼり大根・秋田フキ・葉たばこ・きゅうり・トマト
ネギ・枝豆・アスパラガス・シンテッポウユリ・きりたんぽ
そば・ホルモン・啓翁桜

(4)　主要製造業（平29）　（万円）

順位	品名	製造品出荷額等
1	食料品	1,039,367
2	電気機械	323,474
3	生産用機械	264,288

（祭・行事）・ユネスコ無形文化遺産「大日堂舞楽」（１月２日）
・ユネスコ無形文化遺産「花輪祭の屋台行事（花輪ばやし）」（８月19日～20日）
・毛馬内の盆踊（８月21日～23日）・大湯大太鼓まつり（８月15日）

＜財　　政＞

(1)　決算収支（普通会計）　（百万円）

区　分	歳　入	歳　出	形式収支	実質収支	単年度収支	実質単年度収支	積立金現在高	地方債現在高
平28決算	18,290	17,960	331	305	△ 65	△ 205	6,508	18,565
平29決算	18,595	18,145	450	340	35	△ 194	6,077	18,970
平30決算	19,390	19,031	359	243	△ 97	△ 486	5,567	19,188

(2)　主な歳入歳出　（百万円・%）

区　分		30決算（普通会計）	対前年比（決算間比較）	令元当初予算（普通会計）	対前年比（当初間比較）
地方税		3,059	1.8	3,023	0.7
地方交付税		7,213	△ 1.1	6,593	2.1
国県支出金		4,018	30.6	3,109	△ 2.7
地方債		1,862	△ 9.2	1,556	△ 16.9
歳入合計		19,390	4.3	17,652	△ 1.2
義務的経費		7,238	0.4	7,657	3.9
人件費		1,931	0.7	2,002	1.3
扶助費		3,566	1.0	3,701	1.5
公債費		1,741	△ 1.1	1,954	11.8
物件費		2,338	1.7	2,459	△ 4.0
投資的経費		2,693	1.2	1,898	△ 25.2
普通建設事業費	補助	1,501	113.1	950	△ 47.3
	単独	962	△ 45.5	934	26.7
歳出合計		19,031	4.9	17,652	△ 1.2

※30当初予算が骨格予算の場合、肉付け後予算を掲載しています。

(3)　主要指数

区　分		30年度	29年度	類似団体（29年度）
標準財政規模		10,352百万円	10,365百万円	11,017百万円
歳出決算倍率		1.84倍	1.75倍	1.80倍
経常収支比率（含減収補填債特例分、臨時財政対策債）		92.7%	90.7%	92.2%
財政力指数（3か年平均）		0.33	0.33	0.39
実質収支比率		2.4%	3.3%	4.9%
地方債現在高倍率		1.85倍	1.83倍	1.92倍
健全化判断比率	実質赤字比率	－	－	
	連結実質赤字比率	－	－	
	実質公債費比率	8.0%	8.1%	9.8%
	将来負担比率	44.3%	38.7%	
資金不足比率	鹿角市上水道事業会計	－	－	
	鹿角市下水道事業特別会計	－	－	
	鹿角市農業集落排水事業特別会計	－	－	
税の徴収率		90.1%	89.5%	94.1%
積立金現在高		5,567百万円	6,077百万円	7,076百万円
	うち財調・減債基金	2,382百万円	2,771百万円	3,599百万円
ラスパイレス指数		97.2	98.1	

※ラスパイレス指数の欄中「30年度」はH30.4.1現在、「29年度」はH29.4.1現在
※「－」は、実質赤字額、連結実質赤字額、資金不足額等がないことを示す。

(4)　財源及び支出の状況（構成比）　（%）

区　分	30年度決算	県平均（30年度）	29年度決算	類似団体（29年度）
一般財源	57.7	61.3	60.3	56.2
自主財源	27.7	28.5	28.3	32.4
義務的経費	38.0	40.0	39.7	43.1
投資的経費	14.1	13.3	14.7	15.8

＜公共施設整備状況＞（平30年度）　（%）

区　分		当該団体
道路	改良率	53.8
	舗装率	59.2
公園	人口1人当たり面積(㎡)	24.0
上水道等	普及率	84.5
下水道等	普及率（処理人口）	50.5
	水洗便所設置率	43.9
公営住宅	世帯数比率	3.6

＜教育・医療・福祉・その他＞

教育（平31.4.1）	区分	幼稚園	小学校	中学校	高等学校
	施設数	1(1)	7(0)	5(0)	2(0)

医療（平31.3.31）	区分	病院	診療所
	施設数	3(404床)	28(21床)

福祉（令元年6月現在）	区分	保育所	特養老人ホーム	養護老人ホーム	軽費老人ホーム	地域包括支援センター
	施設数	11(4)	6(6)	1(1)	1(1)	4
	定員(人)	1,090(270)	333(333)	80(80)	30(30)	

その他施設（平31.3.31）	区分	認定こども園	公会堂・市民会館	公民館	図書館	体育館	野球場
	施設数	2(0)	8	0	2(0)	9(0)	2(0)
	定員(人)	170(0)					

※教育の欄中、県立・市町村立以外を（　）で内書
※福祉の欄中、市町村立・一部事務組合等管理施設以外を（　）で内書
※福祉の欄中、施設数および定員数が小数となるのは一部事務組合等管理施設における按分のため
※その他施設の欄中、市町村立以外を（　）で内書
※その他施設の欄中、認定こども園は平成31年4月1日現在の数字

＜令和元年度主要事業＞　（百万円）

○鹿角観光ふるさと館改修事業	459
○花輪第一中学校大規模改造事業	427
○鹿角花輪駅前整備事業	287
○公営住宅建設事業	125
○市庁舎外壁改修事業	122

＜今後の主要課題＞

産業力の強化、移住交流の推進
都市ブランドの確立、切れ目のない子育て支援
地域を支える「人財」の育成、中心市街地の賑わい創出
地域コミュニティの活力再生
健康生き生き長寿社会の実現

＜その他・ＰＲキャラクター＞

● **友好・姉妹都市等　国内**
・ショプロン市（ハンガリー共和国）・武威市涼州区（中国）
● **連携交流都市**
・東京都葛飾区
● **名所・旧跡**
・史跡尾去沢鉱山・特別史跡大湯環状列石・湯瀬渓谷
・錦木塚・鹿角観光ふるさと館あんとらあ（道の駅かづの）
・中滝ふるさと学舎・十和田八幡平国立公園・大湯滝めぐり
・大日堂・東山レクリエーションエリア
・湯の駅おおゆ（道の駅おおゆ）

●ＰＲキャラクター

（たんぽ小町ちゃん）

由利本荘市（ゆりほんじょうし）

（将来像）人と自然が共生する躍動と創造の都市～新たな「由利本荘市」への進化～

（市の木）ケヤキ　（市の花）さくら　（市の鳥）キジ

〒015－8501
尾崎17番地
☎　（0184）24－3321
ＦＡＸ（0184）23－3226
ホームページ
http://www.city.yurihonjo.lg.jp/
Eメール yurihonjo@city.yurihonjo.lg.jp

類型	Ⅱ－1	コード番号	052108

主な地域指定	一部事務組合加入事業	公営企業	
振興山村 過疎　豪雪 特別豪雪 辺地 同意集積 特定農山村	議員公務災害 非常勤公務災害 退職手当 介護保険 老人福祉 その他	上水道　簡水　ガス　下水道 観光施設　介護サービス	
		基本構想	平27～令６年度
		基本計画	平27～令元年度

＜概　　要＞

(1)　面　　積（県内１位）

総面積（平30.10.1）	耕地（平30.7.15）	宅地（平30.1.1）	山林（平30.3.31）
1,209.59㎢	128.00㎢	20.62㎢	895.06㎢

(2)　人　　口（県内４位）

平17年国調	平22年国調	平27年国調	平31年1.1住基
89,555	85,229	79,927	77,307

人口増減率（H22－H27）	△6.2%	高齢化率 令元.7.1	36.6%	人口密度	63.91 人/㎢

(3)　世 帯 数

平17年国調	平22年国調	平27年国調	平31年1.1住基
28,397	28,573	28,349	30,584

(4)　有権者数（令元.9.1現在）

男	女	計
31,565	35,012	66,577

(5)　沿　　革

平17. 3.22　合体
本荘市、矢島町、岩城町、由利町、
西目町、鳥海町、東由利町、大内町

＜組　　織＞

(1)　議　　会（令2.2.1現在）

議長	三浦秀雄（みうらひでお）	議員定数	条例定数	26人
副議長	髙橋和子（たかはしかずこ）			
議員任期	令3.10.31	党派別内訳	公1　共1　社民1 無所属22	

(2)　二　　役（令2.2.1現在）

市長	長谷部誠（はせべまこと）（3期～令3.4.16）	副市長	阿部太津夫（あべたつお）
			九嶋敏明（くしまとしあき）

(3)　職 員 数（平31.4.1現在）

区分	職員数	左の職別内訳 区分	職員数
普通会計	881	一般行政職	539
（うち施設関係）	(75)	技能労務職	64
人口千人当たり	11.40	企業職	47
		消防職	185
公営事業会計関係	72	教育職	9
計	953	その他(内税務職)	109(50)

＜行政機構＞

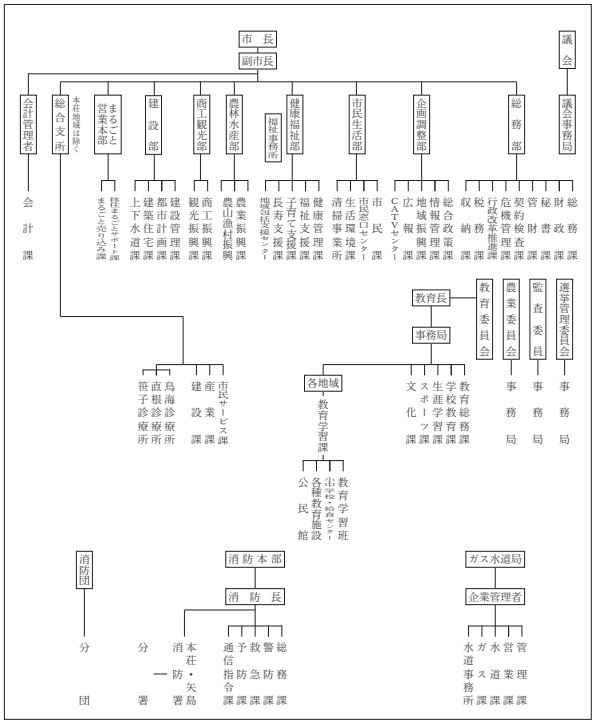

＜産業・経済＞

(1)　産業構造

区分		総生産額（平28年度）実額(百万円)	割合(%)	就業人口（平27年国調）実数(人)	割合(%)
第一次	農業	5,980	2.4	4,328	11.1
	林業	1,716	0.7		
	水産業	49	0.0		
	計	7,745	3.1		
第二次	鉱業	2,183	0.9	11,879	30.6
	製造業	48,822	19.3		
	建設業	27,794	11.0		
	計	78,799	31.1		
第三次		166,857	65.8	22,288	57.3
分類不能				383	1.0
輸入品に課される税・関税等		－1,136			
合計		252,265	100.0	38,878	100

(2)　一人当たり分配所得　（平28年度）

一人当たり分配所得	県内　7　位	2,442 千円

(3)　主要農産物・名産・特産品

鳥海りんどう・アスパラガス・りんご・ミニトマト・しいたけ
米・本荘うどん・百宅そば・八塩そば・カナカブ漬け・松皮餅
秋田由利牛・フランス鴨製品・ジャージー乳製品・日本酒
プラムワイン・ボツメキビール・本荘ハムフライ
本荘ごてんまり・組子細工・刺し子・天鷺ぜんまい織

(4)　主要製造業（平29）　（万円）

順位	品名	製造品出荷額等
1	電子部品・デバイス	18,189,724
2	生産用機械	1,242,767
3	食料品	649,181

（祭・行事）
・本荘凧あげ大会（1月）・本荘新山神社裸まいり（1月）・本荘さくらまつり（4月）・本荘つつじまつり（5月）・本荘川まつり花火大会（7月）
・菖蒲カーニバル（7月）・赤田大仏祭り（8月）・本荘八幡神社祭典（9月）・全国ごてんまりコンクール（10月）・鳥海山矢島口山開き（4月）
・矢島カップ Mt.鳥海バイシクルクラシック（7月）・矢島八朔まつり（9月）・鳥海高原矢島スキー場開き（12月）・旧藩祭（7月）
・日本海洋上花火大会（7月）・鳥海高原由利原まつり（8月）・屋敷番楽（8月）・前郷日枝神社祭典（9月）・西目健康マラソン（9月）
・鳥海新緑まつり（6月）・鳥海獅子まつり（8月）・鳥海高原法体の滝紅葉まつり（10月）・黄桜まつり（5月）・長坂稲荷神社梵天まつり（3月）
・由利本荘ひな街道（2～4月）・鳥海高原南由利原コスモスまつり（10月）

＜財　　政＞

(1)　決算収支（普通会計）　（百万円）

区　分	歳　入	歳　出	形式収支	実質収支	単年度収支	実質単年度収支	積立金現在高	地方債現在高
平28決算	51,135	47,579	3,555	3,204	383	384	12,464	69,620
平29決算	55,589	53,116	2,473	2,086	△ 1,118	△ 1,116	13,570	70,950
平30決算	51,338	49,044	2,294	1,936	△ 150	454	13,001	70,926

(2)　主な歳入歳出　（百万円・%）

区　分		30 決 算（普通会計）	対前年比（決算間比較）	令元当初予算（普通会計）	対前年比（当初間比較）
地方税		7,967	0.7	7,711	2.5
地方交付税		18,676	△ 1.8	16,347	△ 1.6
国県支出金		9,192	△ 3.6	8,979	3.9
地方債		6,519	△ 8.2	4,727	△ 25.9
歳入合計		51,338	△ 7.7	44,277	△ 3.4
義務的経費		22,071	0.4	21,189	△ 2.2
人件費		7,178	△ 5.5	7,322	△ 1.6
扶助費		7,882	△ 2.1	7,660	△ 1.0
公債費		7,011	10.9	6,207	△ 4.4
物件費		6,044	△ 0.6	6,287	△ 1.9
投資的経費		8,756	△ 7.9	5,968	△ 15.0
普通建設事業費	補助	2,400	△ 21.6	3,932	△ 19.3
	単独	4,959	△ 15.2	1,828	20.4
歳出合計		49,044	△ 7.7	44,277	△ 3.4

※30当初予算が骨格予算の場合、肉付け後予算を掲載しています。

(3)　主要指数

区　分		30 年 度	29 年 度	類似団体（29年度）
標準財政規模		28,421百万円	28,757百万円	19,274百万円
歳出決算倍率		1.73倍	1.85倍	1.77倍
経常収支比率（含減収補填債特例分、臨時財政対策債）		94.4%	94.6%	91.5%
財政力指数（3か年平均）		0.33	0.33	0.51
実質収支比率		6.8%	7.3%	5.2%
地方債現在高倍率		2.50倍	2.47倍	1.80倍
健全化判断比率	実質赤字比率	－	－	
	連結実質赤字比率	－	－	
	実質公債費比率	10.0%	9.7%	8.0%
	将来負担比率	108.5%	106.3%	
資金不足比率	水道事業会計	－	－	
	ガス事業会計	－	－	
	下水道事業特別会計	－	－	
	集落排水事業特別会計	－	－	
	スキー場運営特別会計	－	－	
税の徴収率		96.7%	96.5%	93.9%
積立金現在高		13,001百万円	13,570百万円	12,553百万円
	うち財調・減債基金	2,875百万円	3,174百万円	6,577百万円
ラスパイレス指数		96.5	96.6	

※ラスパイレス指数の欄中「30年度」はH30.４.１現在、「29年度」はH29.４.１現在
※「－」は、実質赤字額、連結実質赤字額、資金不足額等がないことを示す。

(4)　財源及び支出の状況（構成比）　（%）

区　分	30年度決算	県平均（30年度）	29年度決算	類似団体（29年度）
一般財源	56.3	61.3	52.5	56.4
自主財源	28.6	28.5	31.8	36.8
義務的経費	45.0	40.0	41.4	45.5
投資的経費	17.9	13.3	17.9	15.1

＜公共施設整備状況＞（平30年度）　（%）

区　分		当該団体
道路	改良率	69.2
	舗装率	70.1
公園	人口１人当たり面積(㎡)	27.2
上水道等	普及率	98.4
下水道等	普及率（処理人口）	74.9
	水洗便所設置率	76.7
公営住宅	世帯数比率	2.5

＜教育・医療・福祉・その他＞

教育（平31.4.1）	区　分	幼稚園	小学校	中学校	高等学校
	施設数	2(2)	14(0)	10(0)	5(0)

医療（平31.3.31）	区　分	病院	診療所
	施設数	6(1,606床)	91(65床)

福祉（令元年６月現在）	区　分	保育所	特養老人ホーム	養護老人ホーム	軽費老人ホーム	地域包括支援センター
	施設数	24(24)	12.8(10)	0.8(0)	5(5)	4
	定員(人)	2,230(2,230)	720.6(539)	80(0)	104(104)	

その他施設（平31.3.31）	区　分	認定こども園	公会堂・市民会館	公民館	図書館	体育館	野球場
	施設数	4(4)	1	25	4(1)	25(0)	11(0)
	定員(人)	260(260)					

※教育の欄中、県立・市町村立以外を（　）で内書
※福祉の欄中、市町村立・一部事務組合等管理施設以外を（　）で内書
※福祉の欄中、施設数および定員数が小数となるのは一部事務組合等管理施設における按分のため
※その他施設の欄中、市町村立以外を（　）で内書
※その他施設の欄中、認定こども園は平成31年４月１日現在の数字

＜令和元年度主要事業＞　（百万円）

○由利本荘総合防災公園整備事業	445
○羽後本荘駅東西自由通路等整備事業	1,095
○北部学校給食センター整備事業	446
○北利本荘市いきいきこどもプラザ整備事業	342

＜今後の主要課題＞

日本海沿岸東北自動車道県境区間の早期整備
鳥海ダムの早期建設
人口減少対策
鳥海山を軸とした観光対策

＜その他・ＰＲキャラクター＞

● **友好・姉妹都市等　国外**
・ヴァーツ市（ハンガリー）・梁山市（韓国）・無錫市（中国）
● **友好・姉妹都市等　国内**
・いわき市（福島県）・佐久市（長野県）・高松市（香川県）
・丸亀市（香川県）
● **名所・旧跡**
・本荘マリーナ・赤田の大仏・三望苑・本荘公園・鳥海高原花立牧場公園
・天鷺郷・南由利原青少年旅行村・望海の丘・鳥海山・法体の滝
・八塩いこいの森・折渡地蔵尊・土田家住宅・龍源寺・本荘八幡神社
・桑ノ木台湿原

潟上市（かたがみし）

（将来像）みんなで創る　しあわせ実感都市　潟上～文化の風薫る　笑顔あふれるまち～

（市の木）クロマツ　（市の花）バラ　（市の鳥）シラサギ

〒010－0201 天王字棒沼台226番地１ ☎　（018）853－5301(代表) ＦＡＸ（018）853－5211 ホームページ http://www.city.katagami.lg.jp/ Eメール　info@city.katagami.lg.jp	主な地域指定	一部事務組合加入事業	公営企業		
類型　Ⅰ－３　コード番号　052116	半島振興 豪雪 同意集積	議員公務災害 退職手当 非常勤職員公務災害 し尿処理　火葬場 常備消防 その他	上水道　下水道	長期ビジョン	平28年～令７年度
				基本計画	平28年～令２年度

＜概　要＞

(1)　面　積（県内23位）

総面積（平30.10.１）	耕地（平30.７.15）	宅地（平30.１.１）	山林（平30.３.31）
97.72㎢	33.60㎢	7.25㎢	30.94㎢

(2)　人　口（県内８位）

平17年国調	平22年国調	平27年国調	平31年１.１住基
35,814	34,442	33,083	32,963

人口増減率（H22－H27）	△3.9%	高齢化率 令元.７.１	34.2%	人口密度	337.32 人/㎢

(3)　世帯数

平17年国調	平22年国調	平27年国調	平31年１.１住基
11,929	11,911	12,023	13,836

(4)　有権者数（令元.９.１現在）

男	女	計
13,269	15,074	28,343

(5)　沿　革

平17.３.22　合体（市制施行）
昭和町、飯田川町、天王町

＜組　織＞

(1)　議　会（令２.２.１現在）

議長	西村　武（にしむら たけし）	議員定数	条例定数	18人
副議長	児玉春雄（こだま はるお）			
議員任期	令４.２.21	党派別内訳	公１　共１　無所属16	

(2)　二　役（令２.２.１現在）

市長	藤原一成（ふじわら かずなり）（１期～令３.４.16）	副市長	栗山隆昌（くりやま りゅうしょう）

(3)　職員数（平31.４.１現在）

区分	職員数	左の職別内訳 区分	職員数
普通会計	261	一般行政職	178
（うち施設関係）	(75)	技能労務職	8
人口千人当たり	7.92	企業職	12
		消防職	0
公営事業会計関係	29	教育職	9
計	290	その他(内税務職)	83(13)

＜行政機構＞

- 市長
  - 副市長
    - 総務部
      - 総務課
      - 企画政策課
      - 財政課
    - 市民生活部
      - 市民課
      - 税務課
    - 福祉保険部（福祉事務所）
      - 長寿社会課
      - 社会福祉課
      - 健康推進課
    - 産業建設部
      - 産業課
      - 都市建設課
  - 水道局
    - 上下水道課
    - 会計課
- 教育委員会
  - 教育長
    - 教育部
      - 学校教育課
      - 幼児教育課
      - 文化スポーツ課
- 議会 ― 事務局
- 農業委員会 ― 事務局
- 選挙管理委員会 ― 事務局
- 監査委員 ― 事務局
- 固定資産評価審査委員会 ― 事務局（総務課）

＜産業・経済＞

(1)　産業構造

区分		総生産額（平28年度）実額(百万円)	割合(%)	就業人口（平27年国調）実数(人)	割合(%)
第一次	農業	1,916	2.4	933	6.0
	林業	68	0.1		
	水産業	144	0.2		
	計	2,128	2.6		
第二次	鉱業	11	0.0	4,068	26.3
	製造業	16,733	20.7		
	建設業	4,850	6.0		
	計	21,594	26.7		
第三次		57,078	70.6	10,137	65.4
分類不能				352	2.3
輸入品に課される税・関税等		－362			
合計		80,438	100.0	15,490	100

(2)　一人当たり分配所得　（平28年度）

一人当たり分配所得	県内　10　位	2,275 千円

(3)　主要農産物・名産・特産品

米・大豆・枝豆・ねぎ・梨・ぶどう・佃煮・花き
日本酒・鷺舞こけし・ふぐ

(4)　主要製造業（平29）　（万円）

順位	品名	製造品出荷額等
1	電子部品・デバイス	3,272,096
2	食料品	546,672
3	－	－

（祭・行事）・月山神社祭典（５月５日）・東湖八坂神社祭典（７月７日）・飯田川鷺舞まつり（８月）・八郎まつり（８月）
・天王グリーンランドまつり（８月）

＜財　　政＞

(1)　決算収支（普通会計）　（百万円）

区　分	歳　入	歳　出	形式収支	実質収支	単年度収支	実質単年度収支	積立金現在高	地方債現在高
平28決算	16,286	15,574	711	655	△ 188	△ 110	4,098	19,441
平29決算	16,653	16,029	624	622	△ 33	△ 63	3,676	19,879
平30決算	15,754	15,019	735	723	102	154	3,232	19,396

(2)　主な歳入歳出　（百万円・％）

区　分		30決算（普通会計）	対前年比（決算間比較）	令元当初予算（普通会計）	対前年比（当初間比較）
地方税		2,671	1.0	2,600	2.7
地方交付税		6,192	△ 1.3	5,992	1.2
国県支出金		2,686	△ 11.6	2,692	2.4
地方債		1,345	△ 36.1	734	△ 47.3
歳入合計		15,754	△ 5.4	14,486	△ 1.8
義務的経費		7,336	1.3	7,283	1.1
	人件費	2,692	0.2	2,776	0.5
	扶助費	2,667	△ 2.2	2,685	0.9
	公債費	1,978	8.1	1,822	2.4
物件費		1,698	△ 0.3	1,883	4.4
投資的経費		1,673	△ 41.5	1,160	△ 29.8
	普通建設事業費 補助	360	△ 45.4	368	7.0
	普通建設事業費 単独	1,273	△ 41.7	789	△ 39.6
歳出合計		15,019	△ 6.3	14,486	△ 1.8

※30当初予算が骨格予算の場合、肉付け後予算を掲載しています。

(3)　主要指数

区　分		30年度	29年度	類似団体（29年度）
標準財政規模		9,526百万円	9,582百万円	9,717百万円
歳出決算倍率		1.58倍	1.67倍	1.82倍
経常収支比率（含減収補填債特例分、臨時財政対策債）		96.1％	95.7％	93.3％
財政力指数（3か年平均）		0.33	0.34	0.42
実質収支比率		7.6％	6.5％	5.2％
地方債現在高倍率		2.04倍	2.07倍	1.88倍
健全化判断比率	実質赤字比率	－	－	
	連結実質赤字比率	－	－	
	実質公債費比率	6.9％	6.6％	8.9％
	将来負担比率	58.4％	61.1％	
資金不足比率	水道事業会計	－	－	
	潟上市下水道事業特別会計	－	－	
	潟上市農業集落排水事業特別会計	－	－	
	潟上市合併処理浄化槽事業特別会計	－	－	
税の徴収率		93.0％	92.3％	93.0％
積立金現在高		3,232百万円	3,676百万円	6,454百万円
	うち財調・減債基金	1,985百万円	2,251百万円	3,349百万円
ラスパイレス指数		93.7	93.9	

※ラスパイレス指数の欄中「30年度」はH30.4.1現在、「29年度」はH29.4.1現在
※「－」は、実質赤字額、連結実質赤字額、資金不足額等がないことを示す。

(4)　財源及び支出の状況（構成比）　（％）

区　分	30年度決算	県平均（30年度）	29年度決算	類似団体（29年度）
一般財源	61.3	61.3	58.2	56.2
自主財源	30.1	28.5	26.8	34.0
義務的経費	48.8	40.0	45.2	47.0
投資的経費	11.1	13.3	17.8	13.7

＜公共施設整備状況＞（平30年度）　（％）

区　分		当該団体
道路	改良率	87.7
	舗装率	92.0
公園	人口1人当たり面積(㎡)	26.4
上水道等	普及率	77.5
下水道等	普及率（処理人口）	95.9
	水洗便所設置率	88.8
公営住宅	世帯数比率	3.0

＜教育・医療・福祉・その他＞

教育（平31.4.1）	区分	幼稚園	小学校	中学校	高等学校
	施設数	2(1)	6(0)	3(0)	1(0)

医療（平31.3.31）	区分	病院	診療所
	施設数	2(418床)	23(38床)

福祉（令元年6月現在）	区分	保育所	特養老人ホーム	養護老人ホーム	軽費老人ホーム	地域包括支援センター
	施設数	3(0)	6(6)	0(0)	0(0)	1
	定員(人)	420(0)	325(325)	0(0)	0(0)	

その他施設（平31.3.31）	区分	認定こども園	公会堂・市民会館	公民館	図書館	体育館	野球場
	施設数	4(1)	0	56	4(0)	8(0)	5(0)
	定員(人)	630(120)					

※教育の欄中、県立・市町村立以外を（　）で内書
※福祉の欄中、市町村立・一部事務組合等管理施設以外を（　）で内書
※福祉の欄中、施設数および定員数が小数となるのは一部事務組合等管理施設における按分のため
※その他施設の欄中、市町村立以外を（　）で内書
※その他施設の欄中、認定こども園は平成31年4月1日現在の数字

＜令和元年度主要事業＞　（百万円）

○新中継ポンプ場整備事業	406
○最終処分場延命化事業	149
○企業誘致事業	134
○自主防災リーダー育成支援事業	3
○地域自殺対策強化事業	2

＜今後の主要課題＞

幹線道路の整備
行財政改革の推進
少子化対策の推進
天王地区こども園（仮称）の整備
天王市民センター（仮称）（天王公民館）の改築

＜その他・ＰＲキャラクター＞

● 名所・旧跡
- 天王グリーンランド・天王温泉くらら
- 食菜館くらら・東湖八坂神社・元木山公園
- 潟上市郷土文化保存伝習館（石川理紀之助翁資料館）
- ブルーメッセあきた
- 神明社観音堂（国指定重要文化財）
- 小玉家住宅（国指定重要文化財）
- 石川理紀之助遺跡（県指定史跡）
- 八郎潟漁撈用具（国指定重要有形民俗文化財）

大仙市（だいせんし）

（将来都市像）人が活き　人が集う　夢のある田園交流都市

（市の木）ケヤキ　（市の花）コスモス　（市の鳥）カワセミ

〒014－8601 大曲花園町１番１号 ☎　（0187）63－1111 ＦＡＸ（0187）63－1119 ホームページ http://www.city.daisen.akita.jp/ Eメール　kouhou@city.daisen.lg.jp	主な地域指定	一部事務組合加入事業	公　営　企　業		
類型　Ⅱ－１　コード番号　052124	過疎　辺地 豪雪　特別豪雪 振興山村 地方拠点 同意集積 特定農山村	議員公務災害 非常勤公務災害 退職手当　常備消防 ごみ処理　し尿処理 火葬場　介護保険 老人福祉　その他	上水道　簡水　病院　下水道 観光施設　介護サービス		
			基本構想	平28～令７年度	
			基本計画	平28～令７年度	

＜概　　要＞

(1)　面　　積（県内６位）

総面積（平30.10.１）	耕地（平30.７.15）	宅地（平30.１.１）	山林（平30.３.31）
866.79㎢	199.00㎢	24.20㎢	495.51㎢

(2)　人　　口（県内３位）

平17年国調	平22年国調	平27年国調	平31年１.１住基
93,352	88,301	82,783	81,748

人口増減率（H22－H27）	△6.2%	高齢化率 令元.７.１	38.3%	人口密度	94.31 人/㎢

(3)　世 帯 数

平17年国調	平22年国調	平27年国調	平31年１.１住基
28,325	28,292	28,198	31,399

(4)　有権者数（令元.９.１現在）

男	女	計
32,862	37,843	70,705

(5)　沿　　革

平17.３.22　合体
大曲市、神岡町、西仙北町、中仙町、
協和町、南外村、仙北町、太田町

＜組　　織＞

(1)　議　　会（令２.２.１現在）

議長	金谷道男（かなやみちお）	議員定数	条例定数	28人	
副議長	古谷武美（ふるやたけみ）				
議員任期	令３.９.30	党派別内訳	公２　共２　無所属22		

(2)　二　　役（令２.２.１現在）

市長	老松博行（おいまつひろゆき）（１期～令３.４.８）	副市長	佐藤芳彦（さとうよしひこ）
			西山光博（にしやまみつひろ）

(3)　職 員 数（平31.４.１現在）

区　分	職員数	左の職別内訳 区分	職員数
普通会計	735	一般行政職	641
（うち施設関係）	(50)	技能労務職	32
人口千人当たり	8.99	企業職	22
		消防職	0
公営事業会計関係	111	教育職	0
計	846	その他(内税務職)	151(43)

＜行政機構＞

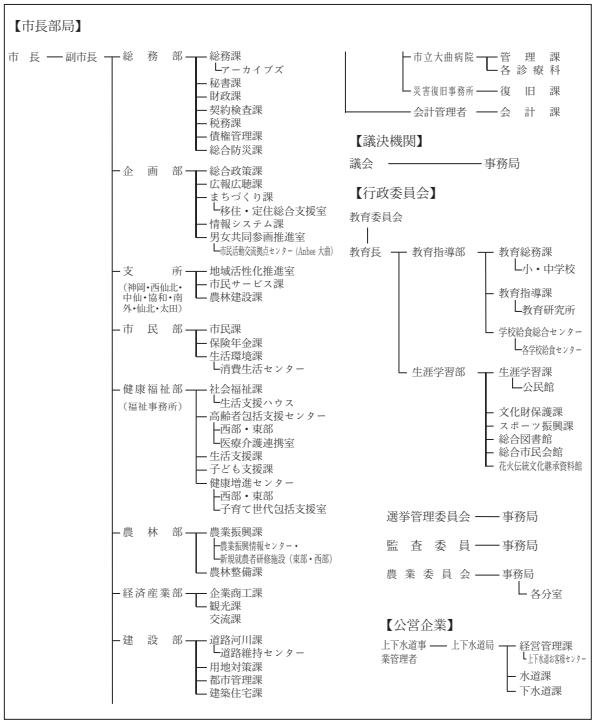

＜産業・経済＞

(1)　産業構造

区分		総生産額（平28年度）実額(百万円)	割合(%)	就業人口（平27年国調）実数(人)	割合(%)
第一次	農業	11,494	4.6	5,713	13.8
	林業	841	0.3		
	水産業	6	0.0		
	計	12,341	5.0		
第二次	鉱業	211	0.1	10,617	25.6
	製造業	30,446	12.3		
	建設業	27,135	10.9		
	計	57,792	23.3		
第三次		178,231	71.8	24,805	59.8
分類不能				365	0.9
輸入品に課される税・関税等		－1,113			
合計		247,251	100.0	41,500	100

(2)　一人当たり分配所得　（平28年度）

一人当たり分配所得	県内　８　位	2,376 千円

(3)　主要農産物・名産・特産品

米・大豆・枝豆・トマト・アスパラガス
横沢曲がりネギ・モロヘイヤ・強首ハクサイ
楢岡焼・豆腐かまぼこ・三杯もち・日本酒・杜仲豚
杜仲茶

(4)　主要製造業（平29）　（万円）

順位	品名	製造品出荷額等
1	繊維	1,021,041
2	電子部品・デバイス	964,673
3	生産用機械	787,414

（祭・行事）・全国花火競技大会（８月最終土曜日）・全県500歳野球大会（９月下旬）・刈和野の大綱引き（２月10日）
・ドンパン祭り（８月16日）・川を渡るぼんでん（２月11日）・鳥子舞、大曲の綱引き（２月第３土曜日）
・払田柵の冬まつり（２月第１土曜日）・太田の火まつり（２月第１土曜日）・全国500歳野球大会（７月中旬）
・定期能公演（８月下旬～９月上旬）・ジャンボうさぎフェスティバル（10月中旬）

＜財　　政＞

(1)　決算収支（普通会計）　（百万円）

区　分	歳　入	歳　出	形式収支	実質収支	単年度収支	実質単年度収支	積立金現在高	地方債現在高
平28決算	47,730	46,470	1,260	1,092	△ 544	△ 215	8,127	56,080
平29決算	50,296	48,740	1,556	1,085	△ 7	△ 421	7,317	55,185
平30決算	49,437	48,055	1,382	1,269	184	435	7,566	55,242

(2)　主な歳入歳出　（百万円・％）

区　分		30 決 算（普通会計）	対前年比（決算間比較）	令元当初予算（普通会計）	対前年比（当初間比較）
地方税		8,089	1.2	7,929	2.6
地方交付税		18,625	△ 4.3	16,856	△ 3.2
国県支出金		9,822	△ 3.3	8,736	2.7
地方債		5,186	15.8	3,260	△ 32.6
歳入合計		49,437	△ 1.7	43,037	△ 4.6
義務的経費		17,724	△ 4.6	18,087	△ 2.2
人件費		6,236	△ 3.3	6,495	3.8
扶助費		5,967	△ 4.8	6,145	0.5
公債費		5,521	△ 5.9	5,447	△ 11.0
物件費		5,387	△ 1.1	5,501	0.8
投資的経費		6,796	18.7	3,165	△ 28.0
普通建設事業費	補助	1,260	△ 41.5	1,364	24.7
	単独	3,345	37.7	1,723	△ 45.0
歳出合計		48,055	△ 1.4	43,037	△ 4.6

※30当初予算が骨格予算の場合、肉付け後予算を掲載しています。

(3)　主要指数

区　分		30 年 度	29 年 度	類似団体（29年度）
標準財政規模		28,346百万円	28,881百万円	19,274百万円
歳出決算倍率		1.70倍	1.69倍	1.77倍
経常収支比率（含減収補填債特例分、臨時財政対策債）		90.9％	92.1％	91.5％
財政力指数（3か年平均）		0.34	0.34	0.51
実質収支比率		4.5％	3.8％	5.2％
地方債現在高倍率		1.95倍	1.91倍	1.80倍
健全化判断比率	実質赤字比率	－	－	
	連結実質赤字比率	－	－	
	実質公債費比率	12.2％	13.3％	8.0％
	将来負担比率	128.1％	134.8％	
資金不足比率	市立大曲病院事業会計	－	－	
	大仙市上水道事業会計	－	－	
	大仙市簡易水道事業特別会計	－	－	
	大仙市公共下水道事業特別会計	－	－	
	大仙市特定環境保全公共下水道事業特別会計	－	－	
	大仙市特定地域生活排水処理事業特別会計	－	－	
	大仙市農業集落排水事業特別会計	－	－	
	大仙市スキー場事業特別会計	－	－	
	大仙市太陽光発電事業特別会計	－	－	
税の徴収率		94.5％	94.3％	93.9％
積立金現在高		7,566百万円	7,317百万円	12,553百万円
	うち財調・減債基金	3,163百万円	2,913百万円	6,577百万円
ラスパイレス指数		96.5	96.0	

※ラスパイレス指数の欄中「30年度」はH30．4．1現在、「29年度」はH29．4．1現在
※「－」は、実質赤字額、連結実質赤字額、資金不足額等がないことを示す。

(4)　財源及び支出の状況（構成比）　（％）

区　分	30年度決算	県平均（30年度）	29年度決算	類似団体（29年度）
一般財源	59.4	61.3	59.7	56.4
自主財源	26.6	28.5	27.0	36.8
義務的経費	36.9	40.0	38.1	45.5
投資的経費	14.1	13.3	11.8	15.1

＜公共施設整備状況＞（平30年度）　（％）

区　分		当該団体
道路	改良率	52.5
	舗装率	54.7
公園	人口1人当たり面積(㎡)	54.8
上水道等	普及率	69.2
下水道等	普及率（処理人口）	67.0
	水洗便所設置率	67.3
公営住宅	世帯数比率	1.8

＜教育・医療・福祉・その他＞

教育（平31.4.1）	区　分	幼稚園	小学校	中学校	高等学校
	施設数	0(0)	21(0)	11(0)	6(1)

医療（平31.3.31）	区　分	病院	診療所
	施設数	6(1,190床)	105(42床)

福祉（令元年6月現在）	区　分	保育所	特養老人ホーム	養護老人ホーム	軽費老人ホーム	地域包括支援センター
	施設数	14(14)	10.5(9)	0(0)	3.5(3)	5
	定員(人)	1,295(1,295)	760.0(664)	0(0)	52.5(45)	

その他施設（平31.3.31）	区　分	認定こども園	公会堂・市民会館	公民館	図書館	体育館	野球場
	施設数	10(10)	4	31	8(0)	27(0)	16(0)
	定員(人)	1,340(1,340)					

※教育の欄中、県立・市町村立以外を（　）で内書
※福祉の欄中、市町村立・一部事務組合等管理施設以外を（　）で内書
※福祉の欄中、施設数および定員数が小数となるのは一部事務組合等管理施設における按分のため
※その他施設の欄中、市町村立以外を（　）で内書
※その他施設の欄中、認定こども園は平成31年4月1日現在の数字

＜令和元年度主要事業＞　（百万円）

○大曲武道館改修事業費	449
○（仮称）大綱交流館整備事業費	528

＜今後の主要課題＞

地域産業の振興と就業支援
医療福祉環境の充実と子育て支援
安全・安心で快適な生活基盤の整備
個性豊かな人材を育む教育の充実と地域文化の振興
地域社会の活性化と、市民との協働によるまちづくりの推進

＜その他・ＰＲキャラクター＞

● **友好・姉妹都市等　国外**
・唐津市（韓国）
● **名所・旧跡**
・古四王神社・姫神公園・宝蔵寺の大ケヤキ・笹倉公園
・大佐沢公園・水神社(国宝線刻千手観音等鏡像)
・八乙女公園・唐松神社・まほろば唐松中世の館・楢岡城址
・不動の滝公園・国指定史跡「払田柵跡」
・国指定名勝「旧池田氏庭園」・真木渓谷・川口渓谷
・国登録有形文化財「旧本郷家住宅」

●ＰＲキャラクター

（まるびちゃん）

（市の木）ぶな　（市の花）あじさい　（市の鳥）クマゲラ

〒018－3392 花園町19番１号 ☎　（0186）62－1111 ＦＡＸ（0186）63－2586 ホームページ http://www.city.kitaakita.akita.jp/ Eメール　soumu@city.kitaakita.akita.jp	主な地域指定	一部事務組合加入事業	公　営　企　業		
類型　Ｉ－１　コード番号　052132	振興山村 過疎 辺地 豪雪 特別豪雪 地方拠点 同意集積 特定農山村	議員公務災害 非常勤公務災害 退職手当 し尿処理 その他	上水道　病院　下水道 介護サービス	基本構想	平28～令７年度
				基本計画	平28～令２年度

＜概　　要＞

(1)　面　　積（県内２位）

総面積（平30.10.１）	耕地（平30.７.15）	宅地（平30.１.１）	山林（平30.３.31）
1,152.76㎢	62.40㎢	10.98㎢	961.96㎢

(2)　人　　口（県内９位）

平17年国調	平22年国調	平27年国調	平31年1.1住基
40,049	36,387	33,224	32,216

人口増減率（H22－H27）	△8.7%	高齢化率 令元.７.１	44.7%	人口密度	27.95 人/㎢

(3)　世 帯 数

平17年国調	平22年国調	平27年国調	平31年1.1住基
13,255	12,771	12,222	14,104

(4)　有権者数（令元.９.１現在）

男	女	計
13,189	15,093	28,282

(5)　沿　　革

平17. 3.22　合体（市制施行）
鷹巣町、森吉町、阿仁町、合川町

＜組　　織＞

(1)　議　　会（令２.２.１現在）

議長	黒澤芳彦（くろさわよしひこ）	議員定数	条例定数	20人
副議長	佐藤重光（さとうしげみつ）			
議員任期	令４.３.31	党派別内訳	共３　公１　無所属16	

(2)　二　　役（令２.２.１現在）

市長	津谷永光（つやえいこう）（３期～令３.４.16）	副市長	蛯川広見（あぶかわひろみ）

(3)　職 員 数（平31.４.１現在）

区　分	職員数	左の職別内訳 区分	職員数
普通会計	418	一般行政職	269
（うち施設関係）	(62)	技能労務職	11
人口千人当たり	12.97	企業職	11
		消防職	94
公営事業会計関係	62	教育職	0
計	480	その他(内税務職)	95(21)

＜行政機構＞

- 市長
  - 副市長
    - 総務部
      - 総務課
      - 総合政策課
      - 内陸線再生支援室
    - 財務部
      - 財政課
      - 税務課
    - 市民生活部
      - 生活課
      - 市民課
      - 合川総合窓口センター
      - 森吉総合窓口センター
      - 阿仁総合窓口センター
    - 健康福祉部
      - 福祉課
      - 高齢福祉課
      - 医療健康課
    - 産業部
      - 農林課
      - 商工観光課
    - 建設部
      - 都市計画課
      - 建設課
      - 上下水道課
  - 建設部(公営企業)
    - 上下水道課
  - 会計管理者
    - 会計課
  - 消防本部
    - 総務課
    - 警防課
    - 予防課
- 教育長
  - 教育委員会事務局
    - 総務課
    - 学校教育課
    - 生涯学習課
    - スポーツ振興課
- 市議会 ― 事務局
- 農業委員会 ― 事務局
- 監査委員 ― 事務局
- 選挙管理委員会 ― 事務局

＜産業・経済＞

(1)　産業構造

区分		総生産額（平28年度）実額(百万円)	割合(%)	就業人口（平27年国調）実数(人)	割合(%)
第一次	農業	4,201	4.1	1,770	11.6
	林業	899	0.9		
	水産業	24	0.0		
	計	5,124	5.0		
第二次	鉱業	1,308	1.3	4,217	27.6
	製造業	10,745	10.5		
	建設業	15,482	15.1		
	計	27,535	26.9		
第三次		69,561	68.1	9,279	60.7
分類不能				25	0.2
輸入品に課される税・関税等		－458			
合計		101,762	100.0	15,291	100

(2)　一人当たり分配所得　（平28年度）

一人当たり分配所得	県内　13　位　2,190 千円

(3)　主要農産物・名産・特産品

きゅうり・山のいも・トマト・スイートコーン・米代うどん
ししとうラーメン・比内地鶏・鮎・山菜・またたびワイン
またたびラーメン・秋田八丈・叉鬼山刀・どぶろく
北あきたバター餅・マタギの里りんごジュース・アユ料理
馬肉料理・きりたんぽ鍋・枝豆・しいたけ・アスパラガス

(4)　主要製造業（平29）　（万円）

順位	品名	製造品出荷額等
1	木材・木製品	423,814
2	窯業・土石	272,969
3	その他	222,987

（祭・行事）・鷹巣中央公園桜まつり（４月下旬～５月上旬）・太平湖湖水開き（６月１日）・ふるさと踊りともちっこまつり（６月上旬）・竜ヶ森山開き（６月上旬）
・米代川花火大会（７月上旬）・八幡宮綴子神社例大祭（７月14日・15日）・森吉山麓たなばた火まつり（８月７日）・森吉山山開き（５月３日）
・花の百名山森吉山紀行（６月上旬～８月下旬）・阿仁前田獅子踊り（８月13日）・合川まと火（８月14日）・国指定無形民俗文化財「根子番楽」（８月14日）
・阿仁花火大会（８月16日）・四季美湖まつり（９月）・たかのす太鼓まつり（９月第２日曜日）・太平湖小又峡紅葉まつり（10月）・北秋田市産業祭（10月）
・森吉山の樹氷（１月上旬～３月上旬）・もちっこ市（２月第２土・日曜日）

＜財　　政＞

(1)　決算収支（普通会計）　（百万円）

区　分	歳　入	歳　出	形式収支	実質収支	単年度収支	実質単年度収支	積立金現在高	地方債現在高
平28決算	24,458	23,685	774	594	65	1	11,758	23,809
平29決算	27,567	26,964	603	505	△ 90	△ 265	11,548	26,216
平30決算	24,644	24,111	533	398	△ 107	△ 545	11,002	25,806

(2)　主な歳入歳出　（百万円・％）

区　分		30 決 算（普通会計）	対前年比（決算間比較）	令元当初予算（普通会計）	対前年比（当初間比較）
地方税		3,049	0.5	3,046	2.8
地方交付税		10,402	△ 1.2	9,800	△ 2.0
国県支出金		3,709	△ 19.7	3,863	9.0
地方債		2,165	△ 55.8	3,621	47.4
歳入合計		24,644	△ 10.6	24,620	6.4
義務的経費		9,602	△ 0.4	9,806	△ 0.6
人件費		3,818	△ 1.1	3,938	△ 0.3
扶助費		2,934	△ 5.4	2,924	△ 3.5
公債費		2,851	6.4	2,944	2.2
物件費		3,498	15.6	3,724	△ 9.5
投資的経費		3,614	△ 52.9	4,958	45.7
普通建設事業費	補助	1,132	△ 76.3	1,983	57.9
	単独	2,080	△ 25.4	2,931	38.7
歳出合計		24,111	△ 10.6	24,620	6.4

※30当初予算が骨格予算の場合、肉付け後予算を掲載しています。

(3)　主要指数

区　分		30 年 度	29 年 度	類似団体（29年度）
標準財政規模		13,776百万円	13,999百万円	11,017百万円
歳出決算倍率		1.75倍	1.93倍	1.80倍
経常収支比率（含減収補填債特例分、臨時財政対策債）		96.0%	90.4%	92.2%
財政力指数（3か年平均）		0.26	0.26	0.39
実質収支比率		2.9%	3.6%	4.9%
地方債現在高倍率		1.87倍	1.87倍	1.92倍
健全化判断比率	実質赤字比率	－	－	
	連結実質赤字比率	－	－	
	実質公債費比率	10.9%	10.2%	9.8%
	将来負担比率	58.5%	61.6%	
資金不足比率	北秋田市水道事業会計	－	－	
	北秋田市病院事業会計	－	－	
	北秋田市簡易水道特別会計	－	－	
	北秋田市下水道事業特別会計	－	－	
	北秋田市農業集落排水事業特別会計	－	－	
	北秋田市特定地域生活排水処理事業特別会計	－	－	
税の徴収率		95.2%	94.7%	94.1%
積立金現在高		11,002百万円	11,548百万円	7,076百万円
	うち財調・減債基金	7,923百万円	8,444百万円	3,599百万円
ラスパイレス指数		97.0	97.1	

※ラスパイレス指数の欄中「30年度」はH30.4.1現在、「29年度」はH29.4.1現在
※「－」は、実質赤字額、連結実質赤字額、資金不足額等がないことを示す。

(4)　財源及び支出の状況（構成比）　（％）

区　分	30年度決算	県平均（30年度）	29年度決算	類似団体（29年度）
一般財源	58.5	61.3	52.7	56.2
自主財源	30.0	28.5	23.8	32.4
義務的経費	39.8	40.0	35.8	43.1
投資的経費	15.0	13.3	28.5	15.8

＜公共施設整備状況＞（平30年度）　（％）

区　分		当該団体
道路	改良率	78.1
	舗装率	71.5
公園	人口1人当たり面積(㎡)	34.0
上水道等	普及率	92.5
下水道等	普及率（処理人口）	68.7
	水洗便所設置率	64.5
公営住宅	世帯数比率	4.0

＜教育・医療・福祉・その他＞

教育（平31.4.1）	区　分	幼稚園	小学校	中学校	高等学校
	施設数	0(0)	10(0)	5(0)	1(0)

医療（平31.3.31）	区　分	病院	診療所
	施設数	2(464床)	39(4床)

福祉（令元年6月現在）	区　分	保育所	特養老人ホーム	養護老人ホーム	軽費老人ホーム	地域包括支援センター
	施設数	10(5)	6(6)	1(0)	2(1)	3
	定員(人)	866(400)	392(392)	50(0)	79(29)	

その他施設（平31.3.31）	区　分	認定こども園	公会堂・市民会館	公民館	図書館	体育館	野球場
	施設数	1(1)	1	11	2(0)	6(0)	5(0)
	定員(人)	120(120)					

※教育の欄中、県立・市町村立以外を（　）で内書
※福祉の欄中、市町村立・一部事務組合等管理施設以外を（　）で内書
※福祉の欄中、施設数および定員数が小数となるのは一部事務組合等管理施設における按分のため
※その他施設の欄中、市町村立以外を（　）で内書
※その他施設の欄中、認定こども園は平成31年4月1日現在の数字

＜令和元年度主要事業＞　（百万円）

○し尿処理施設整備事業	1,080
○鷹巣中学校大規模改修事業	419
○戸籍等コンビニ交付サービス導入事業	27
○キャラクター活用セールスプロモーション事業	19
○移住・就業支援事業補助金	4

＜今後の主要課題＞

雇用創出のための産業振興
移住・定住対策
少子化対策
新たな地域社会の形成

＜その他・ＰＲキャラクター＞

● **友好・交流都市等　国内**
・東京都国立市

● **名所・旧跡**
・大太鼓の館・鷹巣中央公園・伊勢堂岱遺跡
・伊勢堂岱縄文館・北欧の杜公園・丈六延命地蔵菩薩像
・森吉山県立自然公園・小又峡（三階滝）・桃洞滝
・安の滝・立又渓谷（幸兵衛滝）・マタギ資料館
・阿仁異人館・浜辺の歌音楽館・金家住宅・胡桃館遺跡
・森吉山ダム森吉四季美湖・翠雲公園・太平湖
・旧長岐家住宅

●ＰＲキャラクター

（バタもっち）

に か ほ 市

（将来像）夢あるまち　豊かなまち　元気なまち　住みたいまち

〒018－0192
象潟町字浜ノ田１番地
☎　（0184）43－3200（象潟庁舎）
ＦＡＸ（0184）43－5707
ホームページ
https://www.city.nikaho.akita.jp/
Eメール　info@city.nikaho.lg.jp

類型	Ｉ－０	コード番号	052141

主な地域指定	一部事務組合加入事業	公営企業	
過疎 辺地 豪雪 振興山村 同意集積 特定農山村	議員公務災害 非常勤公務災害 退職手当 老人福祉　介護保険 その他	上水道　ガス　下水道	
		基本構想	平29～令８年度
		基本計画	平29～令３年度

＜概　　要＞

(1)　面　　積（県内14位）

総面積（平30.10.１）	耕地（平30.７.15）	宅地（平30.１.１）	山林（平30.３.31）
241.13㎢	37.10㎢	6.67㎢	146.22㎢

(2)　人　　口（県内13位）

平17年国調	平22年国調	平27年国調	平31年１.１住基
28,972	27,544	25,324	24,707

人口増減率（H22－H27）	△8.1%	高齢化率 令元.７.１	38.5%	人口密度	102.46 人/㎢

(3)　世 帯 数

平17年国調	平22年国調	平27年国調	平31年１.１住基
9,096	9,188	8,804	9,409

(4)　有権者数（令元.９.１現在）

男	女	計
10,101	11,167	21,268

(5)　沿　　革

平17.10.１　　合体（市制施行）仁賀保町、金浦町、象潟町

＜組　　織＞

(1)　議　　会（令２.２.１現在）

議長	佐藤（さとう）　元（はじめ）	議員定数	条例定数	18人
副議長	小川（おがわ）　正文（まさふみ）			
議員任期	令４.４.30	党派別内訳	共１　公１　無所属16	

(2)　二　　役（令２.２.１現在）

市長	市川（いちかわ）　雄次（ゆうじ）（１期～令３.11.12）	副市長	本田（ほんだ）　雅之（まさゆき）

(3)　職 員 数（平31.４.１現在）

区　分	職員数
普通会計	266
（うち施設関係）	(35)
人口千人当たり	10.77
公営事業会計関係	30
計	296

左の職別内訳

区　分	職員数
一般行政職	188
技能労務職	14
企業職	14
消防職	60
教育職	2
その他(内税務職)	18(14)

＜行政機構＞

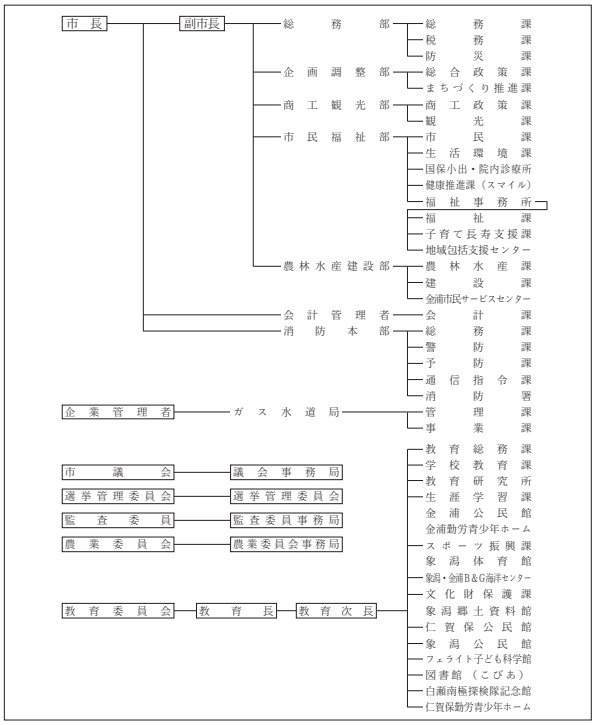

＜産業・経済＞

(1)　産業構造

区分		総生産額（平28年度）実額(百万円)	割合(%)	就業人口（平27年国調）実数(人)	割合(%)
第一次	農業	1,476	1.3	1,245	10.1
	林業	347	0.3		
	水産業	345	0.3		
	計	2,168	1.9		
第二次	鉱業	96	0.1	4,825	39.2
	製造業	60,516	52.3		
	建設業	8,278	7.1		
	計	68,890	59.5		
第三次		44,733	38.6	6,181	50.3
分類不能				49	0.4
輸入品に課される税・関税等		－519			
合計		115,272	100.0	12,300	100

(2)　一人当たり分配所得　　（平28年度）

一人当たり分配所得	県内　３　位	2,886 千円

(3)　主要農産物・名産・特産品

米・肉用牛・ねぎ・花き・ミニトマト・天然岩ガキ
日本酒・ハタハタ寿司・みそ・しょうゆ
いちじくかんろ煮・カナカブ・ジャージー乳製品
かりんとう・そば・かに

(4)　主要製造業（平29）　　（万円）

順位	品名	製造品出荷額等
1	電子部品・デバイス	8,926,609
2	生産用機械	4,839,787
3	金属製品	489,626

（祭・行事）・観桜会・小滝のチョウクライロ舞・秋田草刈唄全国大会 in にかほ・秋田トライアスロン芭蕉レース象潟大会
・にかほ海の幸まつり・日本海に響け！太鼓の祭典・奥の細道全国俳句大会・日本海花火フェスティバル in にかほ
・鳥海山伝承芸能祭・白瀬南極フェア・いちじく市・上郷の小正月行事・白瀬中尉をしのぶ集い・掛魚まつり

＜財　　政＞

(1)　決算収支（普通会計）　（百万円）

区　分	歳　入	歳　出	形式収支	実質収支	単年度収支	実質単年度収支	積立金現在高	地方債現在高
平28決算	14,638	14,400	238	228	△ 26	643	4,838	17,382
平29決算	14,624	14,437	188	179	△ 49	753	4,855	16,205
平30決算	13,954	13,687	267	190	11	526	4,733	15,126

(2)　主な歳入歳出　（百万円・%）

区　分		30決算（普通会計）	対前年比（決算間比較）	令元当初予算（普通会計）	対前年比（当初間比較）
地方税		2,809	1.8	2,733	0.4
地方交付税		5,648	△ 0.9	5,200	0.0
国県支出金		2,346	△ 9.0	2,313	△ 3.0
地方債		1,204	△ 18.3	734	△ 32.2
歳入合計		13,954	△ 4.6	12,803	△ 1.3
義務的経費		6,814	△ 6.1	6,205	△ 4.3
人件費		2,163	△ 1.1	2,232	△ 0.1
扶助費		2,277	△ 0.8	2,327	1.5
公債費		2,373	△ 14.4	1,646	△ 15.9
物件費		2,236	9.8	2,339	1.7
投資的経費		1,399	△ 26.6	1,182	△ 1.5
普通建設事業費	補助	331	△ 63.2	295	△ 41.7
	単独	948	△ 4.3	882	27.5
歳出合計		13,687	△ 5.2	12,803	△ 1.3

※30当初予算が骨格予算の場合、肉付け後予算を掲載しています。

(3)　主要指数

区　分		30年度	29年度	類似団体（29年度）
標準財政規模		9,188百万円	9,270百万円	11,308百万円
歳出決算倍率		1.49倍	1.56倍	1.72倍
経常収支比率（含減収補填債特例分、臨時財政対策債）		89.0%	88.5%	90.3%
財政力指数（3か年平均）		0.37	0.37	0.42
実質収支比率		2.1%	1.9%	6.2%
地方債現在高倍率		1.65倍	1.75倍	1.71倍
健全化判断比率	実質赤字比率	－	－	
	連結実質赤字比率	－	－	
	実質公債費比率	9.7%	9.6%	8.5%
	将来負担比率	72.7%	77.3%	
資金不足比率	ガス事業会計	－	－	
	水道事業会計	－	－	
	公共下水道事業特別会計	－	－	
	農業集落排水事業特別会計	－	－	
税の徴収率		95.3%	94.6%	94.1%
積立金現在高		4,733百万円	4,855百万円	8,903百万円
	うち財調・減債基金	2,284百万円	2,411百万円	4,399百万円
ラスパイレス指数		92.7	93.2	

※ラスパイレス指数の欄中「30年度」はH30.4.1現在、「29年度」はH29.4.1現在
※「－」は、実質赤字額、連結実質赤字額、資金不足額等がないことを示す。

(4)　財源及び支出の状況（構成比）　（%）

区　分	30年度決算	県平均（30年度）	29年度決算	類似団体（29年度）
一般財源	65.9	61.3	62.9	57.1
自主財源	28.8	28.5	28.3	34.8
義務的経費	49.8	40.0	50.3	42.4
投資的経費	10.2	13.3	13.2	15.7

＜公共施設整備状況＞（平30年度）　（%）

区　分		当該団体
道路	改良率	49.7
	舗装率	45.9
公園	人口1人当たり面積(㎡)	23.7
上水道等	普及率	98.9
下水道等	普及率（処理人口）	93.7
	水洗便所設置率	90.0
公営住宅	世帯数比率	3.4

＜令和元年度主要事業＞　（百万円）

○企業立地用地造成事業	232
○メガ団地等大規模園芸拠点整備事業	48
○風力発電施設ゾーニング事業	45
○象潟大竹線整備事業	35
○母子保険事業（妊娠期からの相談支援）	5

＜今後の主要課題＞

災害に強いまちづくり
少子高齢化社会への対応
若者の定住化と人口減少への対応
安全で安心して暮らせるまちづくり
産業の活性化

＜教育・医療・福祉・その他＞

教育（平31.4.1）	区分	幼稚園	小学校	中学校	高等学校
	施設数	0(0)	4(0)	3(0)	1(0)

医療（平31.3.31）	区分	病院	診療所
	施設数	2(196床)	26(19床)

福祉（令元年6月現在）	区分	保育所	特養老人ホーム	養護老人ホーム	軽費老人ホーム	地域包括支援センター
	施設数	7(7)	6.2(6)	0.2(0)	2(2)	1
	定員(人)	605(605)	319.4(299)	20(0)	30(30)	

その他施設（平31.3.31）	区分	認定こども園	公会堂・市民会館	公民館	図書館	体育館	野球場
	施設数	2(2)	1	3	3(0)	3(0)	1(0)
	定員(人)	240(240)					

※教育の欄中、県立・市町村立以外を（　）で内書
※福祉の欄中、市町村立・一部事務組合等管理施設以外を（　）で内書
※福祉の欄中、施設数および定員数が小数となるのは一部事務組合等管理施設における按分のため
※その他施設の欄中、市町村立以外を（　）で内書
※その他施設の欄中、認定こども園は平成31年4月1日現在の数字

＜その他・ＰＲキャラクター＞

● **友好・姉妹都市等　国外**
・ショウニー市（アメリカ）・アナコーテス市（アメリカ）・諸暨市（中国）
● **友好・姉妹都市等　国内**
・西尾市（愛知県）・松島町（宮城県）・大洗町（茨城県）
● **名所・旧跡**
・白瀬南極探検隊記念館・白瀬中尉生家・勢至公園
・由利海岸波除石垣・仁賀保高原・山根館跡・陽山寺山門
・蚶満寺・九十九島・鳥海山・象潟海岸・奈曽の白滝
・三崎海岸・栗山池公園・道の駅象潟「ねむの丘」
・獅子ヶ鼻湿原・元滝伏流水・金峰神社境内と霊峰神社跡
・観光拠点センター「にかほっと」

●ＰＲキャラクター

（にかほっぺん）

仙北市（せんぼくし）

（標語）小さな国際文化都市～市民が創る誇りあるまち～

（市の木）ブナ　（市の花）サクラ　（市の鳥）イヌワシ

〒014－1298
田沢湖生保内字宮ノ後30番地
☎　（0187）43－1111（田沢湖庁舎）
ＦＡＸ（0187）43－1300
ホームページ
http://www.city.semboku.akita.jp/
Eメール　semboku@city.semboku.akita.jp

類型	Ⅰ－1	コード番号	052159

主な地域指定	一部事務組合加入事業	公営企業
過疎　辺地 豪雪　特別豪雪 振興山村 同意集積 特定農山村	議員公務災害　火葬場 非常勤公務災害 常備消防 退職手当 その他	上水道　簡水　病院　下水道 観光施設　介護サービス

基本構想	平28～令７年度
基本計画	平28～令７年度

＜概　要＞

(1)　面　積（県内３位）

総面積（平30.10.1）	耕地（平30.7.15）	宅地（平30.1.1）	山林（平30.3.31）
1,093.56㎢	54.50㎢	9.07㎢	889.83㎢

(2)　人　口（県内12位）

平17年国調	平22年国調	平27年国調	平31年1.1住基
31,868	29,568	27,523	26,426

人口増減率（H22－H27）	△6.9%	高齢化率 令元.7.1	42.8%	人口密度	24.17 人/㎢

(3)　世帯数

平17年国調	平22年国調	平27年国調	平31年1.1住基
10,261	9,841	9,594	10,603

(4)　有権者数（令元.9.1現在）

男	女	計
10,686	12,355	23,041

(5)　沿　革

平17. 9.20　合体（市制施行）角館町、田沢湖町、西木村

＜組　織＞

(1)　議　会（令2.2.1現在）

議長	青柳宗五郎（あおやぎ そうごろう）	議員定数	条例定数	18人
副議長	黒沢龍己（くろさわ たつみ）			
議員任期	令4.4.30	党派別内訳	共1　公1　無所属16	

(2)　二　役（令2.2.1現在）

市長	門脇光浩（かどわき みつひろ）（3期～令3.10.29）	副市長	倉橋典夫（くらはし のりお）

(3)　職員数（平31.4.1現在）

区分	職員数
普通会計	345
（うち施設関係）	(81)
人口千人当たり	13.06
公営事業会計関係	332
計	677

左の職別内訳

区分	職員数
一般行政職	258
技能労務職	34
企業職	282
消防職	0
教育職	4
その他(内税務職)	99(11)

＜行政機構＞

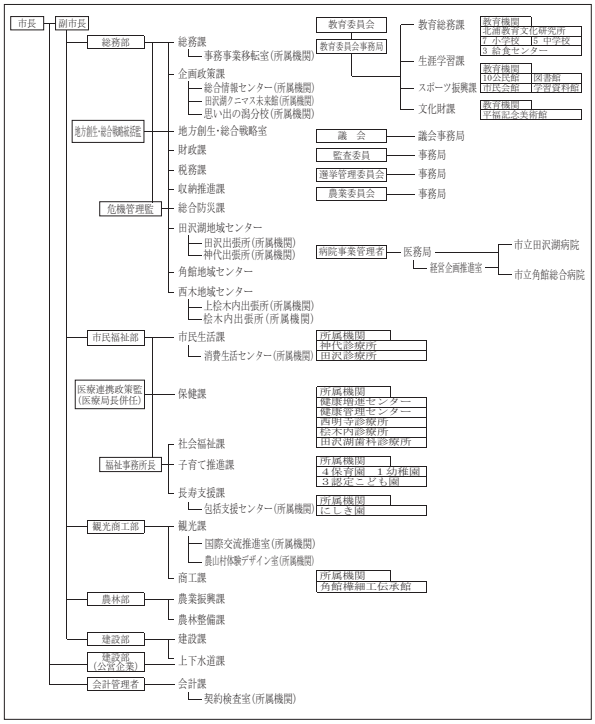

＜産業・経済＞

(1)　産業構造

区分		総生産額（平28年度）実額(百万円)	割合(%)	就業人口（平27年国調）実数(人)	割合(%)
第一次	農業	4,069	5.4	1,879	13.9
	林業	652	0.9		
	水産業	25	0.0		
	計	4,746	6.2		
第二次	鉱業	234	0.3	3,365	24.9
	製造業	6,678	8.8		
	建設業	6,836	9.0		
	計	13,748	18.1		
第三次		57,512	75.7	8,094	60.0
分類不能				161	1.2
輸入品に課される税・関税等		－341			
合計		75,665	100.0	13,499	100

(2)　一人当たり分配所得　（平28年度）

一人当たり分配所得	県内　16　位	2,119 千円

(3)　主要農産物・名産・特産品

米・生保内タケノコ・ほうれん草・西明寺栗・ネギ
しいたけ・山の芋鍋・山菜加工品・白岩焼
もろこし・地ビール・樺細工・イタヤ細工・殿さま鮎
田沢ながいも・お狩場焼き・そば

(4)　主要製造業（平29）　（万円）

順位	品名	製造品出荷額等
1	電子部品・デバイス	381,492
2	木材・木製品	314,103
3	業務用機械	291,145

（祭・行事）・中里のカンデッコあげ（旧暦１月15日）・上桧木内の紙風船上げ（２月10日）・火振りかまくら（２月14日）
・松葉・相内の裸参り（２月第２日曜日）・田沢湖高原雪まつり（２月下旬）・刺巻水ばしょう祭り（４月上旬～５月上旬）
・八津、鎌足かたくり群生の郷（４月中旬～５月上旬）・角館の桜まつり（４月20日～５月５日）・秋田駒ヶ岳山開き（６月１日）
・たざわ湖・龍神まつり（７月下旬）・角館の送り盆行事（８月15日）・戸沢氏祭（８月16日）・角館のお祭り（９月７日～９日）
・田沢湖マラソン（９月第３日曜日）・田沢湖ツーデーマーチ（10月第１土・日曜日）・抱返り紅葉祭（10月10日～11月10日）

＜財　　政＞

(1)　決算収支（普通会計）　（百万円）

区　分	歳　入	歳　出	形式収支	実質収支	単年度収支	実質単年度収支	積立金現在高	地方債現在高
平28決算	19,303	18,988	315	267	△ 279	△ 476	4,337	19,956
平29決算	20,631	19,745	885	778	512	△ 554	3,545	20,327
平30決算	20,658	19,879	780	576	△ 202	△ 1,187	2,918	20,610

(2)　主な歳入歳出　（百万円・％）

区　分		30決算（普通会計）	対前年比（決算間比較）	令元当初予算（普通会計）	対前年比（当初間比較）
地方税		2,724	0.4	2,623	2.7
地方交付税		8,867	△ 1.0	8,580	△ 0.7
国県支出金		2,748	△ 13.2	2,894	△ 6.5
地方債		2,272	△ 3.9	3,852	78.6
歳入合計		20,658	0.1	21,116	6.7
義務的経費		7,363	△ 1.9	7,706	△ 1.1
人件費		2,897	△ 2.6	2,920	△ 1.9
扶助費		2,344	△ 1.3	2,619	△ 1.8
公債費		2,122	△ 1.7	2,167	1.2
物件費		2,940	△ 1.0	2,443	△ 21.6
投資的経費		2,870	19.5	4,010	51.3
普通建設事業費	補助	1,033	25.5	1,113	△ 27.5
	単独	1,576	15.5	2,897	160.1
歳出合計		19,879	0.7	21,116	6.7

※30当初予算が骨格予算の場合、肉付け後予算を掲載しています。

(3)　主要指数

区　分		30年度	29年度	類似団体（29年度）
標準財政規模		11,874百万円	11,989百万円	11,017百万円
歳出決算倍率		1.67倍	1.65倍	1.80倍
経常収支比率（含減収補填債特例分、臨時財政対策債）		99.5％	95.0％	92.2％
財政力指数（3か年平均）		0.26	0.25	0.39
実質収支比率		4.8％	6.5％	4.9％
地方債現在高倍率		1.74倍	1.70倍	1.92倍
健全化判断比率	実質赤字比率	－	－	
	連結実質赤字比率	－	－	
	実質公債費比率	9.3％	9.5％	9.8％
	将来負担比率	114.1％	106.5％	
資金不足比率	仙北市水道事業会計	－	－	
	仙北市温泉事業会計	－	－	
	仙北市病院事業会計	18.9％	17.3％	
	下水道事業特別会計	－	－	
	集落排水事業特別会計	－	－	
	浄化槽事業特別会計	－	－	
税の徴収率		90.3％	83.1％	94.1％
積立金現在高		2,918百万円	3,545百万円	7,076百万円
	うち財調・減債基金	1,182百万円	1,778百万円	3,599百万円
ラスパイレス指数		96.2	96.3	

※ラスパイレス指数の欄中「30年度」はH30.4.1現在、「29年度」はH29.4.1現在
※「－」は、実質赤字額、連結実質赤字額、資金不足額等がないことを示す。

(4)　財源及び支出の状況（構成比）　（％）

区　分	30年度決算	県平均（30年度）	29年度決算	類似団体（29年度）
一般財源	60.0	61.3	60.4	56.2
自主財源	28.8	28.5	25.9	32.4
義務的経費	37.0	40.0	38.0	43.1
投資的経費	14.4	13.3	12.2	15.8

＜公共施設整備状況＞（平30年度）　（％）

区　分		当該団体
道路	改良率	64.0
	舗装率	62.2
公園	人口1人当たり面積(㎡)	26.9
上水道等	普及率	63.1
下水道等	普及率（処理人口）	53.8
	水洗便所設置率	58.5
公営住宅	世帯数比率	2.5

＜教育・医療・福祉・その他＞

	区　分	幼稚園	小学校	中学校	高等学校
教育（平31.4.1）	施設数	1(1)	7(0)	5(0)	1(0)

	区　分	病院	診療所
医療（平31.3.31）	施設数	2(266床)	34(30床)

	区　分	保育所	特養老人ホーム	養護老人ホーム	軽費老人ホーム	地域包括支援センター
福祉（令元年6月現在）	施設数	3(0)	4(4)	1(1)	1(1)	1
	定員(人)	165(0)	206(206)	75(75)	15(15)	

	区　分	認定こども園	公会堂・市民会館	公民館	図書館	体育館	野球場
その他施設（平31.3.31）	施設数	5(2)	1	10	2(0)	12(0)	5(0)
	定員(人)	614(260)					

※教育の欄中、県立・市町村立以外を（　）で内書
※福祉の欄中、市町村立・一部事務組合等管理施設以外を（　）で内書
※福祉の欄中、施設数および定員数が小数となるのは一部事務組合等管理施設における按分のため
※その他施設の欄中、市町村立以外を（　）で内書
※その他施設の欄中、認定こども園は平成31年4月1日現在の数字

＜令和元年度主要事業＞　（百万円）

○総合給食センター建設事業費	1,182
○庁舎整備事業費	1,101
○ふるさと納税ふるさと便事業費	560
○辺地対策事業費	394
○地域ブランディングによる観光まちづくり事業費（地方創生推進交付金）	22

＜今後の主要課題＞

新角館庁舎の整備
人口減少と少子高齢化対策
近未来技術の活用促進
公共交通の利便性向上

＜その他・ＰＲキャラクター＞

● **友好・姉妹都市等　国内**
・大村市（長崎県）・さぬき市(香川県）・秋田市（秋田県）
・常陸太田市（茨城県）・富士河口湖町（山梨県）

● **名所・旧跡**
・田沢湖抱返り県立自然公園・田沢湖・かたまえ山森林公園・秋田駒ヶ岳、乳頭山、八幡平
・乳頭温泉郷、田沢湖高原、水沢温泉郷・玉川温泉・草彅家（国指定重要文化財）
・角館のシダレザクラ（国指定天然記念物）・檜木内川堤（サクラ）（国指定名勝・桜の名所100選）
・武家屋敷の町並み（重要伝統的建造物群保存地区）・門屋城址・大国主神社・カタクリ群生地
・刺巻湿原

● **ＰＲキャラクター**
・オモテナシ３兄弟（フカインダー（長男）、イヤスンダー（長女）、ヌクインダー（次男））
・たっこちゃん・福松くん・お梅ちゃん・パチクリくん・タマグラー

鹿角郡 小坂町

（将来像）「ひと」と「まち」が輝く躍動する小坂

（町の木）ベニヤマザクラ　（町の花）アカシア　（町の魚）ヒメマス

〒017－0292 小坂字上谷地41番地１ ☎　（0186）29－3901 ＦＡＸ（0186）29－5481 ホームページ https://www.town.kosaka.akita.jp/ Eメール　soumu@town.kosaka.akita.jp	主な地域指定	一部事務組合加入事業	公営企業		
類型 Ⅱ－２　コード番号 053031	過疎 辺地 豪雪 振興山村 地方拠点 同意集積 特定農山村	議員公務災害　火葬場 非常勤公務災害 常備消防　退職手当 し尿処理　ごみ処理 電算システム　その他	上水道　下水道 介護サービス	基本構想	平23～令２年度
				基本計画	平28～令２年度

＜概　要＞

(1) 面　積（県内20位）

総面積（平30.10.1）	耕地（平30.7.15）	宅地（平30.1.1）	山林（平30.3.31）
201.70㎢	8.64㎢	2.57㎢	141.90㎢

(2) 人　口（県内20位）

平17年国調	平22年国調	平27年国調	平31年1.1住基
6,824	6,054	5,339	5,114

人口増減率（H22－H27）	△11.8%	高齢化率 令元.7.1	45.4%	人口密度	25.35 人/㎢

(3) 世帯数

平17年国調	平22年国調	平27年国調	平31年1.1住基
2,511	2,348	2,168	2,374

(4) 有権者数（令元.9.1現在）

男	女	計
2,076	2,427	4,503

(5) 沿　革

昭30.4.1　合体　七滝村、小坂町

＜組　織＞

(1) 議　会（令2.2.1現在）

議長	目時重雄	議員定数	条例定数	12人
副議長	成田直人			
議員任期	令2.3.31	党派別内訳	公1　共1　無所属10	

(2) 二　役（令2.2.1現在）

町長	細越満（3期～令3.4.11）	副町長	成田祥夫

(3) 職員数（平31.4.1現在）

区分	職員数	左の職別内訳 区分	職員数
普通会計	73	一般行政職	62
（うち施設関係）	(5)	技能労務職	3
人口千人当たり	14.27	企業職	1
		消防職	0
公営事業会計関係	4	教育職	2
計	77	その他(内税務職)	9(4)

＜行政機構＞

- 町長
  - 副町長
    - 総務課
    - 町民課
    - 福祉課
    - 観光産業課
    - 建設課
    - 町史編さん室
  - 会計管理者 ― 出納室
- 教育委員会 ― 教育長 ― 事務局
- 議会 ― 事務局
- 監査委員 ― 事務局
- 農業委員会 ― 事務局
- 選挙管理委員会 ― 事務局

＜産業・経済＞

(1) 産業構造

区分		総生産額（平28年度）実額(百万円)	割合(%)	就業人口（平27年国調）実数(人)	割合(%)
第一次	農業	3,268	11.2	200	8.3
	林業	94	0.3		
	水産業	9	0.0		
	計	3,371	11.5		
第二次	鉱業	0	0.0	713	29.7
	製造業	11,817	40.3		
	建設業	2,412	8.2		
	計	14,229	48.6		
第三次		11,706	39.9	1,482	61.8
分類不能				2	0.1
輸入品に課される税・関税等		－131			
合計		29,175	100.0	2,397	100

(2) 一人当たり分配所得　（平28年度）

一人当たり分配所得	県内　4　位	2,849 千円

(3) 主要農産物・名産・特産品

桃豚・米・ぶどう・菜の花・十和田湖ひめます
小坂ワイン・アカシア蜂蜜・竹の子・長根みそ
ぶどうジュース・菜々の油

(4) 主要製造業（平29）　（万円）

順位	品名	製品出荷額等
1	非鉄金属	2,080,162
2	－	－
3	－	－

（祭・行事）・十和田湖冬物語（２月）・ひめます稚魚の放流（６月）・アカシアまつり（６月）・十和田湖山開き（６月）
・十和田湖湖水まつり（７月）・康楽館歌舞伎大芝居（７月）・十和田湖マラソン大会（７月）・小坂七夕祭（８月）
・小坂・鉄道まつり(10月)・クリスマスマーケット in 小坂(12月)

＜財　　政＞

(1)　決算収支（普通会計）　（百万円）

区　分	歳　入	歳　出	形式収支	実質収支	単年度収支	実質単年度収支	積立金現在高	地方債現在高
平28決算	4,586	4,454	133	105	△ 50	△ 303	1,760	5,074
平29決算	4,897	4,776	121	114	9	68	1,756	5,065
平30決算	4,451	4,347	104	90	△ 24	△ 32	1,716	4,925

(2)　主な歳入歳出　（百万円・%）

区　分		30決算（普通会計）	対前年比（決算間比較）	令元当初予算（普通会計）	対前年比（当初間比較）
地方税		689	△ 7.3	643	4.4
地方交付税		1,928	△ 6.2	1,700	0.0
国県支出金		536	1.0	490	8.9
地方債		379	△ 22.5	384	23.9
歳入合計		4,451	△ 9.1	4,136	5.4
義務的経費		1,601	△ 2.9	1,709	3.6
	人件費	675	△ 2.5	737	5.4
	扶助費	380	△ 11.0	409	3.0
	公債費	546	2.9	563	1.8
物件費		561	△ 6.9	674	4.2
投資的経費		576	△ 24.6	488	22.0
	普通建設事業費 補助	358	36.2	222	5.7
	普通建設事業費 単独	218	△ 55.4	266	40.0
歳出合計		4,347	△ 9.0	4,136	5.4

※30当初予算が骨格予算の場合、肉付け後予算を掲載しています。

(3)　主要指数

区　分		30年度	29年度	類似団体（29年度）
標準財政規模		2,628百万円	2,621百万円	3,119百万円
歳出決算倍率		1.65倍	1.82倍	1.89倍
経常収支比率（含減収補填債特例分、臨時財政対策債）		102.3%	93.9%	90.1%
財政力指数（3か年平均）		0.31	0.30	0.37
実質収支比率		3.4%	4.4%	6.4%
地方債現在高倍率		1.87倍	1.93倍	1.80倍
健全化判断比率	実質赤字比率	－	－	
	連結実質赤字比率	－	－	
	実質公債費比率	14.8%	14.0%	8.5%
	将来負担比率	114.6%	122.1%	
資金不足比率	小坂町水道事業会計	－	－	
	小坂町下水道事業特別会計	－	－	
税の徴収率		93.9%	93.8%	93.5%
積立金現在高		1,716百万円	1,756百万円	2,758百万円
	うち財調・減債基金	1,441百万円	1,488百万円	1,627百万円
ラスパイレス指数		95.0	94.3	

※ラスパイレス指数の欄中「30年度」はH30.4.1現在、「29年度」はH29.4.1現在
※「－」は、実質赤字額、連結実質赤字額、資金不足額等がないことを示す。

(4)　財源及び支出の状況（構成比）　（%）

区　分	30年度決算	県平均（30年度）	29年度決算	類似団体（29年度）
一般財源	62.5	61.3	60.4	53.3
自主財源	32.5	28.5	33.9	36.4
義務的経費	36.8	40.0	34.5	33.9
投資的経費	13.3	13.3	16.0	16.5

＜公共施設整備状況＞（平30年度）　（%）

区　分		当該団体
道路	改良率	41.4
	舗装率	58.6
公園	人口1人当たり面積(㎡)	68.9
上水道等	普及率	94.1
下水道等	普及率（処理人口）	68.1
	水洗便所設置率	67.5
公営住宅	世帯数比率	18.9

＜令和元年度主要事業＞　（百万円）

○川上公民館整備事業	168
○交流センターアリーナ防災機能強化事業	42
○畑作振興センター施設改修事業	40
○グリーンツーリズム推進事業	12
○町史編さん事業	14

＜今後の主要課題＞

少子・高齢化対策
定住促進対策
地域経済の活性化
循環型社会の構築
行財政改革の推進

＜教育・医療・福祉・その他＞

教育（平31.4.1）	区分	幼稚園	小学校	中学校	高等学校
	施設数	0(0)	1(0)	1(0)	1(0)

医療（平31.3.31）	区分	病院	診療所
	施設数	0(0床)	6(0床)

福祉（令元年6月現在）	区分	保育所	特養老人ホーム	養護老人ホーム	軽費老人ホーム	地域包括支援センター
	施設数	1(1)	2(2)	0(0)	1(1)	1
	定員(人)	100(100)	80(80)	0(0)	22(22)	

その他施設（平31.3.31）	区分	認定こども園	公会堂・市民会館	公民館	図書館	体育館	野球場
	施設数	0(0)	0	3	1(0)	2(0)	1(0)
	定員(人)	0(0)					

※教育の欄中、県立・市町村立以外を（　）で内書
※福祉の欄中、市町村立・一部事務組合等管理施設以外を（　）で内書
※福祉の欄中、施設数および定員数が小数となるのは一部事務組合等管理施設における按分のため
※その他施設の欄中、市町村立以外を（　）で内書
※その他施設の欄中、認定こども園は平成31年4月1日現在の数字

＜その他・ＰＲキャラクター＞

● 名所・旧跡
・十和田湖・小坂鉱山事務所・康楽館・七滝・紫明亭
・発荷峠・笹森展望所・樹海ライン・天使館・中小路の館
・小坂鉄道レールパーク・小坂町赤煉瓦にぎわい館
・郷土館

●ＰＲキャラクター

（かぶきん）

北秋田郡 上小阿仁村

（標語）緑のふるさと　ひらこう　あすの上小阿仁

（村の木）秋田杉　（村の花）コアニチドリ　（村の鳥）やまどり

〒018－4494 小沢田字向川原118番地 ☎　（0186）77－2221 ＦＡＸ（0186）77－2227 ホームページ http://www.vill.kamikoani.akita.jp/ Eメール　kamikoani@vill.kamikoani.lg.jp	主な地域指定	一部事務組合加入事業	公営企業
類型　Ⅰ－1　コード番号　053279	過疎　豪雪 特別豪雪 振興山村 同意集積 特定農山村	議員公務災害 火葬場 非常勤公務災害 退職手当 し尿処理 その他	簡水　下水道　介護サービス
			基本構想　平28～令２年度
			基本計画　平28～令２年度

＜概　　要＞

(1)　面　　積（県内12位）

総面積（平30.10.1）	耕地（平30.7.15）	宅地（平30.1.1）	山林（平30.3.31）
256.72㎢	5.39㎢	0.88㎢	238.04㎢

(2)　人　　口（県内25位）

平17年国調	平22年国調	平27年国調	平31年1.1住基
3,107	2,727	2,381	2,311

人口増減率（H22－H27）	△12.7%	高齢化率 令元.7.1	55.2%	人口密度	9.00 人/㎢

(3)　世 帯 数

平17年国調	平22年国調	平27年国調	平31年1.1住基
1,066	1,000	918	1,143

(4)　有権者数（令元.9.1現在）

男	女	計
986	1,111	2,097

(5)　沿　　革

明22.4.1　村制施行

＜組　　織＞

(1)　議　　会（令2.2.1現在）

議長	伊藤敏夫	議員定数	条例定数	8人
副議長	佐藤真二			
議員任期	令5.4.30	党派別内訳	無所属8	

(2)　二　　役（令2.2.1現在）

村長	中田吉穂（2期～令5.4.30）	副村長	－

(3)　職 員 数（平31.4.1現在）

区分	職員数	左の職別内訳 区分	職員数
普通会計	54	一般行政職	37
（うち施設関係）	(20)	技能労務職	3
人口千人当たり	23.37	企業職	0
		消防職	0
公営事業会計関係	11	教育職	0
計	65	その他(内税務職)	25(2)

＜行政機構＞

- 村長
  - 副村長
    - 総務課
      - コミュニティセンター
      - 出納室
      - 集住型宿泊交流拠点施設コアニティー
    - 住民福祉課
      - 保育園
      - 保健センター
      - 高齢者生活福祉センター
      - 地域包括支援センター
    - 産業課
      - 野外生産試作センター
    - 建設課
    - 国保診療所
- 議会
  - 事務局
- 教育委員会
  - 事務局
    - 若者センター
    - 公民館
    - 健康増進トレーニングセンター
    - 生涯学習センター
    - 図書館
    - 地域センター

選挙管理委員会
農業委員会
監査委員

＜産業・経済＞

(1)　産業構造

区分		総生産額（平28年度）実額(百万円)	割合(%)	就業人口（平27年国調）実数(人)	割合(%)
第一次	農業	448	8.5	152	15.8
	林業	144	2.7		
	水産業	0	0.0		
	計	592	11.2		
第二次	鉱業	0	0.0	272	28.3
	製造業	175	3.3		
	建設業	631	11.9		
	計	806	15.2		
第三次		3,901	73.6	535	55.7
分類不能				1	0.1
輸入品に課される税・関税等		－24			
合計		5,275	100.0	960	100

(2)　一人当たり分配所得　（平28年度）

一人当たり分配所得	県内　24　位	1,738 千円

(3)　主要農産物・名産・特産品

米・秋田スギ・べいなす・ズッキーニ・食用ほおずき
木工品・ナツハゼ（こはぜ）

(4)　主要製造業（平29）　（万円）

順位	品名	製造品出荷額等
1	－	－
2	－	－
3	－	－

（祭・行事）・裸参り（2月第3日曜日午前零時）・万灯火（春分の日）・おらがふるさとフェスティバル（8月14日）
・五城目、上小阿仁間駅伝競走大会（10月第1日曜日）

＜財　　政＞

(1)　決算収支（普通会計）　（百万円）

区　分	歳　入	歳　出	形式収支	実質収支	単年度収支	実質単年度収支	積立金現在高	地方債現在高
平28決算	2,504	2,385	119	117	33	308	3,565	2,364
平29決算	3,174	3,073	101	91	△ 26	△ 39	4,003	2,657
平30決算	2,522	2,427	94	86	△ 5	△ 15	4,132	2,617

(2)　主な歳入歳出　（百万円・%）

区　分		30決算（普通会計）	対前年比（決算間比較）	令元当初予算（普通会計）	対前年比（当初間比較）
地方税		172	△ 1.6	172	3.0
地方交付税		1,479	△ 2.7	1,420	2.2
国県支出金		254	△ 48.6	261	16.5
地方債		168	△ 64.7	162	40.9
歳入合計		2,522	△ 20.6	2,351	5.3
義務的経費		855	△ 2.1	898	1.6
人件費		462	△ 6.0	472	△ 1.5
扶助費		165	△ 5.7	178	7.9
公債費		228	10.3	248	3.3
物件費		324	10.1	381	14.8
投資的経費		285	△ 66.7	246	20.6
普通建設事業費	補助	110	△ 77.5	90	15.4
	単独	150	△ 58.2	155	24.0
歳出合計		2,427	△ 21.0	2,351	5.3

※30当初予算が骨格予算の場合、肉付け後予算を掲載しています。

(3)　主要指数

区　分		30年度	29年度	類似団体（29年度）
標準財政規模		1,642百万円	1,681百万円	1,918百万円
歳出決算倍率		1.48倍	1.83倍	1.97倍
経常収支比率（含減収補填債特例分、臨時財政対策債）		90.9%	90.3%	83.4%
財政力指数（3か年平均）		0.12	0.12	0.24
実質収支比率		5.3%	5.4%	11.5%
地方債現在高倍率		1.59倍	1.58倍	1.56倍
健全化判断比率	実質赤字比率	－	－	
	連結実質赤字比率	－	－	
	実質公債費比率	5.4%	5.5%	5.6%
	将来負担比率	－	－	
資金不足比率	簡易水道事業特別会計	－	－	
	農業集落排水事業特別会計	－	－	
	下水道事業特別会計	－	－	
税の徴収率		94.4%	93.9%	95.7%
積立金現在高		4,132百万円	4,003百万円	2,886百万円
	うち財調・減債基金	3,526百万円	3,535百万円	1,460百万円
ラスパイレス指数		92.6	91.0	

※ラスパイレス指数の欄中「30年度」はH30.4.1現在、「29年度」はH29.4.1現在
※「－」は、実質赤字額、連結実質赤字額、資金不足額等がないことを示す。

(4)　財源及び支出の状況（構成比）　（%）

区　分	30年度決算	県平均（30年度）	29年度決算	類似団体（29年度）
一般財源	68.3	61.3	55.6	51.8
自主財源	21.8	28.5	19.3	32.3
義務的経費	35.2	40.0	28.4	27.7
投資的経費	11.7	13.3	27.8	23.4

＜公共施設整備状況＞（平30年度）　（%）

区　分		当該団体
道路	改良率	35.9
	舗装率	62.1
公園	人口1人当たり面積(㎡)	32.7
上水道等	普及率	96.8
下水道等	普及率（処理人口）	84.6
	水洗便所設置率	88.4
公営住宅	世帯数比率	7.7

＜教育・医療・福祉・その他＞

教育（平31.4.1）	区分	幼稚園	小学校	中学校	高等学校
	施設数	0(0)	1(0)	1(0)	0(0)

医療（平31.3.31）	区分	病院	診療所
	施設数	0(0床)	3(0床)

福祉（令元年6月現在）	区分	保育所	特養老人ホーム	養護老人ホーム	軽費老人ホーム	地域包括支援センター
	施設数	1(0)	1(1)	0(0)	0(0)	1
	定員(人)	60(0)	86(86)	0(0)	0(0)	

その他施設（平31.3.31）	区分	認定こども園	公会堂・市民会館	公民館	図書館	体育館	野球場
	施設数	1(0)	2	3	1(0)	1(0)	1(0)
	定員(人)	70(0)					

※教育の欄中、県立・市町村立以外を（　）で内書
※福祉の欄中、市町村立・一部事務組合等管理施設以外を（　）で内書
※福祉の欄中、施設数および定員数が小数となるのは一部事務組合等管理施設における按分のため
※その他施設の欄中、市町村立以外を（　）で内書
※その他施設の欄中、認定こども園は平成31年4月1日現在の数字

＜令和元年度主要事業＞　（百万円）

○社会資本整備総合交付金事業（橋梁補修）	41
○社会資本整備総合交付金事業（舗装）	16
○社会資本整備総合交付金事業（下水道）	14
○防災行政用無線デジアナ改修工事	25

＜今後の主要課題＞

産業振興による仕事づくり
移住・定住対策
少子化対策
新たな地域社会の形成

＜その他・ＰＲキャラクター＞

● 友好・姉妹都市等　国外
・萬巒鄉（台湾省屏東縣）
● 名所・旧跡
・太平山県立自然公園・上大内沢地区山村広場
・コブ杉・不動羅遺跡・萩形キャンプ場
● ＰＲキャラクター
・こあぴょん

●ＰＲキャラクター

（こあぴょん）

山本郡 藤里町

（標語）緑と魅力あふれる町

（町の木）ぶな　（町の花）ふじ　（町の鳥）クマゲラ

〒018－3201 藤琴字藤琴８番地 ☎　（0185）79－2111 ＦＡＸ（0185）79－2293 ホームページ http://www.town.fujisato.akita.jp/ Eメール　fujisato@town.fujisato.akita.jp	主な地域指定	一部事務組合加入事業	公営企業		
類型　Ｉ－１　コード番号　053465	過疎　辺地 豪雪　特別豪雪 振興山村 地方拠点 同意集積 特定農山村	議員公務災害　し尿処理 非常勤公務災害 ごみ処理 退職手当　常備消防 老人福祉　その他	簡水　下水道　介護サービス		
			基本構想	平26～令５年度	
			基本計画	令元～令５年度	

＜概　要＞

(1)　面　積（県内11位）

総面積（平30.10.1）	耕地（平30.7.15）	宅地（平30.1.1）	山林（平30.3.31）
282.13㎢	9.80㎢	1.11㎢	240.41㎢

(2)　人　口（県内22位）

平17年国調	平22年国調	平27年国調	平31年1.1住基
4,348	3,848	3,359	3,277

人口増減率（H22－H27）	△12.7%	高齢化率 令元.7.1	50.1%	人口密度	11.62 人/㎢

(3)　世帯数

平17年国調	平22年国調	平27年国調	平31年1.1住基
1,407	1,313	1,215	1,365

(4)　有権者数（令元.9.1現在）

男	女	計
1,397	1,509	2,906

(5)　沿　革

昭30. 3.31　合体　藤琴村、粕毛村（藤里村設置）
昭38.11. 1　町制施行

＜組　織＞

(1)　議　会（令２.２.１現在）

議長	菊池博悦	議員定数	条例定数	10人
副議長	伊藤孝年			
議員任期	令２.３.30	党派別内訳	共１　無所属９	

(2)　二　役（令２.２.１現在）

町長	佐々木文明（３期～令５.８.８）	副町長	佐々木和繁

(3)　職員数（平31.４.１現在）

区分	職員数
普通会計	66
（うち施設関係）	(4)
人口千人当たり	20.14
公営事業会計関係	6
計	72

左の職別内訳

区分	職員数
一般行政職	54
技能労務職	4
企業職	1
消防職	0
教育職	5
その他(内税務職)	8(3)

＜行政機構＞

◎町長事務部局

町長 ― 副町長 ― 総務課
― 町民課
― 農林課
― 商工観光課
― 生活環境課
― 税務会計課

◎議会

町議会 ―― 事務局

◎行政委員会

教育委員会 ― 教育長 ― 教育次長 ― 事務局

農業委員会 ―― 事務局

監査委員会 ―― 事務局

選挙管理委員会 ―― 事務局

＜産業・経済＞

(1)　産業構造

区分		総生産額（平28年度）実額(百万円)	割合(%)	就業人口（平27年国調）実数(人)	割合(%)
第一次	農業	390	5.3	193	12.8
	林業	175	2.4		
	水産業	0	0.0		
	計	565	7.7		
第二次	鉱業	82	1.1	390	25.9
	製造業	165	2.2		
	建設業	903	12.2		
	計	1,150	15.6		
第三次		5,667	76.8	918	61.0
分類不能				5	0.3
輸入品に課される税・関税等		－33			
合計		7,349	100.0	1,506	100

(2)　一人当たり分配所得　（平28年度）

一人当たり分配所得	県内　25　位	1,723 千円

(3)　主要農産物・名産・特産品

大豆・そば・あきた白神りんどう・山ウド・ネギ
アスパラガス・まいたけ・白神山地ワイン・白神山水
あきた白神ラム・ホゲット

(4)　主要製造業（平29）　（万円）

順位	品名	製造品出荷額等
1	繊維	13,900
2	－	－
3	－	－

（祭・行事）・白神山地山開き登山（５月）・白神山地ブナの森マラソン（６月）・小岳登山（８月11日）・根城豊作相撲（９月）
・藤琴豊作踊り（９月８日）・素波里紅葉まつり（10月）・白神山地紅葉登山（10月）・町民祭（10月）
・藤里ジュニアスキー大会（２月）・白神山地ふじさとケツジョリ世界選手権（２月）

＜財　　政＞

(1)　決算収支（普通会計）　（百万円）

区　分	歳　入	歳　出	形式収支	実質収支	単年度収支	実質単年度収支	積立金現在高	地方債現在高
平28決算	3,632	3,487	146	124	△ 19	△ 32	1,335	3,168
平29決算	3,619	3,469	150	123	△ 1	△ 96	1,195	3,133
平30決算	3,568	3,412	156	129	6	△ 75	1,013	3,078

(2)　主な歳入歳出　（百万円・％）

区　分			30 決 算（普通会計）	対前年比（決算間比較）	令元当初予算（普通会計）	対前年比（当初間比較）
地方税			226	1.5	218	0.9
地方交付税			1,916	0.3	1,806	0.7
国県支出金			389	△ 0.7	421	19.3
地方債			247	△ 5.2	353	32.2
歳入合計			3,568	△ 1.4	3,309	3.4
義務的経費			1,143	0.7	1,129	△ 0.7
	人件費		583	1.6	585	0.9
	扶助費		244	△ 1.9	230	△ 4.2
	公債費		316	1.0	314	△ 0.9
物件費			639	△ 8.4	653	6.9
投資的経費			437	△ 15.3	466	2.9
	普通建設事業費	補助	135	△ 5.1	162	26.6
		単独	295	△ 17.5	297	△ 6.6
歳出合計			3,412	△ 1.7	3,309	3.4

※30当初予算が骨格予算の場合、肉付け後予算を掲載しています。

(3)　主要指数

区　分		30 年 度	29 年 度	類似団体（29年度）
標準財政規模		2,108百万円	2,108百万円	1,697百万円
歳出決算倍率		1.62倍	1.65倍	1.97倍
経常収支比率（含減収補填債特例分、臨時財政対策債）		97.9%	94.5%	87.9%
財政力指数（3か年平均）		0.13	0.12	0.21
実質収支比率		6.1%	5.8%	7.9%
地方債現在高倍率		1.46倍	1.49倍	2.06倍
健全化判断比率	実質赤字比率	－	－	
	連結実質赤字比率	－	－	
	実質公債費比率	9.4%	8.7%	7.1%
	将来負担比率	52.1%	41.4%	
資金不足比率	水道特別会計	－	－	
	公共下水道事業特別会計	－	－	
	農業集落排水事業特別会計	－	－	
	合併浄化槽事業特別会計	－	－	
税の徴収率		96.2%	96.4%	93.3%
積立金現在高		1,013百万円	1,195百万円	2,162百万円
	うち財調・減債基金	757百万円	827百万円	1,152百万円
ラスパイレス指数		95.6	95.4	

※ラスパイレス指数の欄中「30年度」はH30.4.1現在、「29年度」はH29.4.1現在
※「－」は、実質赤字額、連結実質赤字額、資金不足額等がないことを示す。

(4)　財源及び支出の状況（構成比）　（％）

区　分	30年度決算	県平均（30年度）	29年度決算	類似団体（29年度）
一般財源	63.0	61.3	61.8	52.9
自主財源	25.5	28.5	26.3	28.7
義務的経費	33.5	40.0	32.7	30.6
投資的経費	12.8	13.3	14.9	22.8

＜公共施設整備状況＞（平30年度）　（％）

区　分		当該団体
道路	改良率	67.1
	舗装率	60.9
公園	人口1人当たり面積(㎡)	16.7
上水道等	普及率	94.9
下水道等	普及率（処理人口）	81.2
	水洗便所設置率	83.7
公営住宅	世帯数比率	4.8

＜教育・医療・福祉・その他＞

教育（平31.4.1）	区　分	幼稚園	小学校	中学校	高等学校
	施設数	1(0)	1(0)	1(0)	0(0)

医療（平31.3.31）	区　分	病院	診療所
	施設数	0(0床)	3(0床)

福祉（令元年6月現在）	区　分	保育所	特養老人ホーム	養護老人ホーム	軽費老人ホーム	地域包括支援センター
	施設数	1(0)	1.2(1)	0.1(0)	0(0)	1
	定員(人)	40(0)	66(50)	5(0)	0(0)	

その他施設（平31.3.31）	区　分	認定こども園	公会堂・市民会館	公民館	図書館	体育館	野球場
	施設数	0(0)	0	1	0(0)	4(0)	1(0)
	定員(人)	0(0)					

※教育の欄中、県立・市町村立以外を(　)で内書
※福祉の欄中、市町村立・一部事務組合等管理施設以外を（　）で内書
※福祉の欄中、施設数および定員数が小数となるのは一部事務組合等管理施設における按分のため
※その他施設の欄中、市町村立以外を（　）で内書
※その他施設の欄中、認定こども園は平成31年4月1日現在の数字

＜令和元年度主要事業＞　（百万円）

○橋梁補修事業	97
○長場内橋撤去工事	38
○合葬墓整備工事	7
○教育施設整備事業設計等業務委託	123
○地方創生推進事業	25

＜今後の主要課題＞

将来に向けて持続可能な行財政基盤の確立
自然環境との調和を重視した循環型社会の形成
人口減少及び少子・高齢化への対応と住民福祉の向上

＜その他・ＰＲキャラクター＞

● 名所・旧跡
・素波里園地・釣瓶落峠・田苗代湿原・駒ヶ岳
・岳岱自然観察教育林（ブナ林）・田中の大銀杏
・水神の大ケヤキ・湯の沢温泉郷・小岳・峨瓏大滝
・銚子の滝・不動の滝・高山
● ＰＲキャラクター
・コッキー・ユッター

山本郡 三種町

（標語）豊かな自然と大地の恵み、心ふれあう協働のまち

（町の木）杉　（町の花）桜　（町の鳥）白鳥

〒018－2401 鵜川字岩谷子８番地 ☎　（0185）85－2111（八竜庁舎） ＦＡＸ（0185）85－2178 ホームページ http://www.town.mitane.akita.jp/ Eメール　mitane@town.mitane.akita.jp	主な地域指定	一部事務組合加入事業	公営企業		
類型	Ⅳ－０	コード番号	053481	過疎 辺地 豪雪 地方拠点 振興山村 半島振興 同意集積 特定農山村	議員公務災害 非常勤公務災害 ごみ処理　し尿処理 退職手当　老人福祉 常備消防　その他	上水道　下水道 観光施設	
						基本構想	平29～令８年度
						基本計画	平29～令３年度

＜概　要＞

(1)　面　積（県内13位）

総面積（平30.10.1）	耕地（平30.7.15）	宅地（平30.1.1）	山林（平30.3.31）
247.98㎢	58.40㎢	6.15㎢	133.04㎢

(2)　人　口（県内15位）

平17年国調	平22年国調	平27年国調	平31年1.1住基
20,438	18,876	17,078	16,693

人口増減率（H22－H27）	△9.5%	高齢化率 令元.7.1	45.0%	人口密度	67.32 人/㎢

(3)　世帯数

平17年国調	平22年国調	平27年国調	平31年1.1住基
6,344	6,268	6,010	6,947

(4)　有権者数（令元.9.1現在）

男	女	計
6,843	7,924	14,767

(5)　沿　革

平18.3.20　合体　琴丘町、山本町、八竜町

＜組　織＞

(1)　議　会（令2.2.1現在）

議長	金子芳継（かねこよしつぐ）	議員定数	条例定数	16人	
副議長	三浦敦（みうらあつし）				
議員任期	令4.6.30	党派別内訳	共2　無所属13		

(2)　二　役（令2.2.1現在）

町長	田川政幸（たがわまさゆき）（1期～令4.5.17）	副町長	檜森定勝（ひもりさだかつ）

(3)　職員数（平31.4.1現在）

区分	職員数	左の職別内訳	区分	職員数
普通会計	171		一般行政職	143
（うち施設関係）	(26)		技能労務職	9
人口千人当たり	10.24		企業職	3
			消防職	0
公営事業会計関係	22		教育職	0
計	193		その他(内税務職)	38(13)

＜行政機構＞

【 執行機関 】

- 町長
  - 副町長
    - 総務課
    - 企画政策課
    - 税務課
    - 町民生活課
    - 福祉課
    - 健康推進課
    - 農林課
    - 商工観光交流課
    - 建設課
    - 上下水道課
    - 総合支所
  - 会計管理者
    - 会計課

【 議決機関 】

町議会 ―― 事務局

【 執行機関たる行政委員会 】

- 教育委員会 ―― 教育長
  - 事務局
  - 教育機関
- 選挙管理委員会 ―― 事務局
- 監査委員 ―― 事務局
- 固定資産評価審査委員会 ―― 事務局
- 農業委員会 ―― 事務局

＜産業・経済＞

(1)　産業構造

区分		総生産額（平28年度）実額(百万円)	割合(%)	就業人口（平27年国調）実数(人)	割合(%)
第一次	農業	4,360	11.8	1,665	19.9
	林業	243	0.7		
	水産業	7	0.0		
	計	4,610	12.4		
第二次	鉱業	226	0.6	2,120	25.3
	製造業	3,079	8.3		
	建設業	3,231	8.7		
	計	6,536	17.6		
第三次		25,888	69.9	4,481	53.4
分類不能				120	1.4
輸入品に課される税・関税等		－166			
合計		36,868	100.0	8,386	100

(2)　一人当たり分配所得　（平28年度）

一人当たり分配所得	県内　21　位	2,076 千円

(3)　主要農産物・名産・特産品

じゅんさい・メロン・うめ・アスパラガス・キャベツ
枝豆・ソラマメ・葉たばこ・佃煮

(4)　主要製造業（平29）　（万円）

順位	品名	製造品出荷額等
1	食料品	42,031
2	木材・木製品	34,623
3	繊維	33,334

（祭・行事）・房住山山開き（5月）・サンドクラフト in みたね（7月）・森岳温泉夏祭り（8月）・町民祭(10月)

＜財　　政＞

(1)　決算収支（普通会計）　（百万円）

区　分	歳　入	歳　出	形式収支	実質収支	単年度収支	実質単年度収支	積立金現在高	地方債現在高
平28決算	11,581	11,221	360	273	30	88	5,352	10,543
平29決算	10,431	10,212	220	192	△ 81	110	5,694	10,319
平30決算	10,052	9,774	278	233	42	163	5,906	9,971

(2)　主な歳入歳出　（百万円・%）

区　分		30決算（普通会計）	対前年比（決算間比較）	令元当初予算（普通会計）	対前年比（当初間比較）
地方税		1,476	3.9	1,399	2.7
地方交付税		5,028	△ 3.5	4,670	△ 1.2
国県支出金		1,438	△ 0.6	1,367	△ 2.1
地方債		749	△ 12.8	1,310	64.2
歳入合計		10,052	△ 3.6	10,415	6.0
義務的経費		3,816	△ 2.1	3,910	0.2
人件費		1,434	△ 7.3	1,556	4.5
扶助費		1,241	2.3	1,275	1.0
公債費		1,141	0.4	1,079	△ 6.3
物件費		1,331	△ 0.2	1,489	3.7
投資的経費		902	△ 9.7	1,368	63.6
普通建設事業費	補助	312	15.0	220	△ 26.4
	単独	504	△ 13.1	1,147	125.8
歳出合計		9,774	△ 4.3	10,415	6.0

※30当初予算が骨格予算の場合、肉付け後予算を掲載しています。

(3)　主要指数

区　分		30年度	29年度	類似団体（29年度）
標準財政規模		6,861百万円	6,981百万円	6,506百万円
歳出決算倍率		1.42倍	1.46倍	1.73倍
経常収支比率（含減収補填債特例分、臨時財政対策債）		87.8%	86.8%	89.7%
財政力指数（3か年平均）		0.25	0.25	0.36
実質収支比率		3.4%	2.7%	4.7%
地方債現在高倍率		1.45倍	1.48倍	1.69倍
健全化判断比率	実質赤字比率	－	－	
	連結実質赤字比率	－	－	
	実質公債費比率	7.7%	7.9%	8.9%
	将来負担比率	-%	2.4%	
資金不足比率	三種町水道事業会計	－	－	
	三種町温泉事業特別会計	－	－	
	三種町公共下水道事業特別会計	－	－	
	三種町農業集落排水事業特別会計	－	－	
税の徴収率		89.4%	89.0%	94.3%
積立金現在高		5,906百万円	5,694百万円	4,927百万円
	うち財調・減債基金	4,387百万円	4,282百万円	2,714百万円
ラスパイレス指数		96.2	95.3	

※ラスパイレス指数の欄中「30年度」はH30.4.1現在、「29年度」はH29.4.1現在
※「－」は、実質赤字額、連結実質赤字額、資金不足額等がないことを示す。

(4)　財源及び支出の状況（構成比）　（%）

区　分	30年度決算	県平均（30年度）	29年度決算	類似団体（29年度）
一般財源	69.4	61.3	68.0	57.4
自主財源	23.6	28.5	23.5	32.0
義務的経費	39.0	40.0	38.2	36.1
投資的経費	9.2	13.3	9.8	17.1

＜公共施設整備状況＞（平30年度）　（%）

区　分		当該団体
道路	改良率	74.2
	舗装率	74.3
公園	人口1人当たり面積(㎡)	44.9
上水道等	普及率	73.1
下水道等	普及率（処理人口）	83.7
	水洗便所設置率	67.5
公営住宅	世帯数比率	3.3

＜教育・医療・福祉・その他＞

教育（平31.4.1）	区分	幼稚園	小学校	中学校	高等学校
	施設数	1(1)	6(0)	3(0)	0(0)

医療（平31.3.31）	区分	病院	診療所
	施設数	1(152床)	16(0床)

福祉（令元年6月現在）	区分	保育所	特養老人ホーム	養護老人ホーム	軽費老人ホーム	地域包括支援センター
	施設数	6(2)	3.4(3)	0.5(0)	2(2)	1
	定員(人)	490(180)	266(234)	25(0)	30(30)	

その他施設（平31.3.31）	区分	認定こども園	公会堂・市民会館	公民館	図書館	体育館	野球場
	施設数	0(0)	1	7	0(0)	3(0)	3(0)
	定員(人)	0(0)					

※教育の欄中、県立・市町村立以外を（　）で内書
※福祉の欄中、市町村立・一部事務組合等管理施設以外を（　）で内書
※福祉の欄中、施設数および定員数が小数となるのは一部事務組合等管理施設における按分のため
※その他施設の欄中、市町村立以外を（　）で内書
※その他施設の欄中、認定こども園は平成31年4月1日現在の数字

＜令和元年度主要事業＞　（百万円）

○防災行政無線戸別受信機購入・設置事業	77
○町営住宅建築事業	118
○地域雇用創出推進事業	23
○ゆうばる大規模改修事業	68
○山本公民館・山本総合支所建設事業	714

＜今後の主要課題＞

町民の融和と地域の個性を活かした均衡ある発展
自然環境の保全と活用
人口減少、少子高齢化への対応
快適な生活環境の整備
活力ある産業の振興と雇用機会の拡大

＜その他・ＰＲキャラクター＞

● **名所・旧跡**
・釜谷浜海水浴場・砂丘温泉ゆめろん・森岳温泉郷
・石倉山公園・惣三郎沼公園・羽根川森林公園・房住山
・大山家住宅（国指定重要文化財）

（町の木）ぶな　（町の花）かたくり　（町の鳥）かもめ　（町の魚）はたはた

〒018－2502
峰浜目名潟字目長田118番地
☎　（0185）76－2111
ＦＡＸ（0185）76－2113
ホームページ
http://www.town.happou.akita.jp/
Eメール　somu@town.happou.akita.jp

類型	Ⅱ－0	コード番号	053490

主な地域指定	一部事務組合加入事業	公営企業	
過疎　豪雪 振興山村 地方拠点 同意集積 特定農山村	議員公務災害 し尿処理　ごみ処理 非常勤公務災害 常備消防　退職手当 老人福祉　その他	簡水　下水道	
		基本構想	平28～令７年度
		基本計画	平28～令２年度

＜概　要＞

(1)　面　積（県内16位）

総面積（平30.10.1）	耕地（平30.7.15）	宅地（平30.1.1）	山林（平30.3.31）
234.14㎢	21.10㎢	2.62㎢	186.82㎢

(2)　人　口（県内18位）

平17年国調	平22年国調	平27年国調	平31年1.1住基
9,012	8,220	7,309	7,197

人口増減率（H22－H27）	△11.1%	高齢化率 令元.7.1	47.5%	人口密度	30.74 人/㎢

(3)　世帯数

平17年国調	平22年国調	平27年国調	平31年1.1住基
2,976	2,860	2,706	3,104

(4)　有権者数（令元.9.1現在）

男	女	計
3,019	3,368	6,387

(5)　沿　革

平18.3.27　合体　八森町、峰浜村

＜組　織＞

(1)　議　会（令2.2.1現在）

議長	門脇直樹	議員定数	条例定数	12人
副議長	皆川鉄也			
議員任期	令4.4.22	党派別内訳	共1　無所属11	

(2)　二　役（令2.2.1現在）

町長	森田新一郎（1期～令4.4.22）	副町長	日沼一之

(3)　職員数（平31.4.1現在）

区分	職員数	左の職別内訳 区分	職員数
普通会計	98	一般行政職	82
（うち施設関係）	(26)	技能労務職	2
人口千人当たり	13.62	企業職	0
		消防職	0
公営事業会計関係	12	教育職	3
計	110	その他(内税務職)	23(5)

＜行政機構＞

- 町長
  - 副町長
    - 総務課（防災まちづくり室）
    - 企画財政課
    - 税務会計課
    - 福祉保健課
    - 町営診療所
    - 産業振興課
    - 農林振興課
    - 建設課
  - 会計管理者 ― 税務会計課
- 議会 ― 議会事務局
- 教育委員会 ― 教育長
  - 学校教育課
  - 生涯学習課
  - あきた白神体験センター
  - 給食センター
- 農業委員会 ― 農業委員会事務局
- 選挙管理委員会 ― 選挙管理委員会事務局
- 監査委員 ― 監査委員事務局

＜産業・経済＞

(1)　産業構造

区分		総生産額（平28年度）実額(百万円)	割合(%)	就業人口（平27年国調）実数(人)	割合(%)
第一次	農業	1,254	7.0	749	20.6
	林業	698	3.9		
	水産業	288	1.6		
	計	2,240	12.5		
第二次	鉱業	11	0.1	914	25.1
	製造業	1,511	8.4		
	建設業	2,077	11.6		
	計	3,599	20.0		
第三次		12,139	67.5	1,892	51.9
分類不能				88	2.4
輸入品に課される税・関税等		－81			
合計		17,897	100.0	3,643	100

(2)　一人当たり分配所得　（平28年度）

一人当たり分配所得	県内　22　位	1,985 千円

(3)　主要農産物・名産・特産品

米・そば・椎茸・梨・杉加工品・日本酒・ハタハタ
しょっつる・カミツレ・キキョウ

(4)　主要製造業（平29）　（万円）

順位	品名	製造品出荷額等
1	食料品	78,945
2	繊維	72,840
3	－	－

（祭・行事）・元旦糠森登山・山村広場さくらまつり（4月下旬～5月上旬）・白神山地二ツ森登山（5月・10月）
・あわびの里づくり祭り（8月上旬）・白瀑神社例大祭「みこしの滝浴び」（8月1日）・雄島花火大会（8月15日）
・本館たいまつ祭（9月中旬）・はっぽう“んめもの”まつり（10月上旬）・シーサイドロードレース（10月上旬）
・町文化祭（11月上旬）

＜財　　政＞

(1)　決算収支（普通会計）　（百万円）

区　分	歳　　入	歳　　出	形式収支	実質収支	単年度収支	実質単年度収支	積立金現在高	地方債現在高
平28決算	6,750	6,352	399	381	△ 149	125	4,147	7,785
平29決算	6,807	6,535	272	217	△ 165	71	4,375	7,708
平30決算	6,124	5,832	292	265	48	55	4,385	7,289

(2)　主な歳入歳出　（百万円・%）

区　　分		30 決 算（普通会計）	対前年比（決算間比較）	令元当初予算（普通会計）	対前年比（当初間比較）
地　方　税		576	0.8	535	△ 0.6
地方交付税		3,321	△ 2.7	3,054	△ 1.1
国県支出金		690	△ 24.7	707	△ 3.3
地　方　債		424	△ 44.6	697	48.6
歳　入　合　計		6,124	△ 10.0	6,260	5.1
義務的経費		2,238	△ 2.6	2,405	2.3
人　件　費		860	△ 1.5	927	1.2
扶　助　費		490	△ 6.6	545	0.7
公　債　費		888	△ 1.4	933	4.2
物　件　費		947	0.6	991	2.1
投資的経費		571	△ 45.9	698	7.9
普通建設事業費	補助	196	8.9	92	△ 63.2
	単独	359	△ 58.4	606	52.6
歳　出　合　計		5,832	△ 10.8	6,260	5.1

※30当初予算が骨格予算の場合、肉付け後予算を掲載しています。

(3)　主要指数

区　　分		30 年 度	29 年 度	類似団体（29年度）
標準財政規模		4,012百万円	4,112百万円	3,717百万円
歳出決算倍率		1.45倍	1.59倍	1.84倍
経常収支比率（含減収補填債特例分、臨時財政対策債）		93.6%	92.9%	86.3%
財政力指数（3か年平均）		0.16	0.16	0.27
実質収支比率		6.6%	5.3%	5.1%
地方債現在高倍率		1.82倍	1.87倍	1.89倍
健全化判断比率	実質赤字比率	－	－	
	連結実質赤字比率	－	－	
	実質公債費比率	9.4%	8.6%	8.5%
	将来負担比率	－%	8.7%	
資金不足比率	八峰町営簡易水道事業特別会計	－	－	
	八峰町公共下水道事業特別会計	－	－	
	八峰町農業集落排水事業特別会計	－	－	
	八峰町漁業集落排水事業特別会計	－	－	
	八峰町合併処理浄化槽事業特別会計	－	－	
税の徴収率		94.5%	94.5%	94.6%
積立金現在高		4,385百万円	4,375百万円	4,074百万円
	うち財調・減債基金	3,138百万円	3,131百万円	2,033百万円
ラスパイレス指数		94.3	93.9	

※ラスパイレス指数の欄中「30年度」はH30.4.1現在、「29年度」はH29.4.1現在
※「－」は、実質赤字額、連結実質赤字額、資金不足額等がないことを示す。

(4)　財源及び支出の状況（構成比）　（%）

区　分	30年度決算	県平均（30年度）	29年度決算	類似団体（29年度）
一般財源	66.9	61.3	61.4	55.0
自主財源	24.4	28.5	22.3	28.0
義務的経費	38.4	40.0	35.2	32.5
投資的経費	9.8	13.3	16.2	22.4

＜公共施設整備状況＞（平30年度）　（%）

区　　分		当該団体
道　　路	改　良　率	89.1
	舗　装　率	92.7
公　　園	人口1人当たり面積(㎡)	33.9
上水道等	普　及　率	92.5
下水道等	普及率（処理人口）	94.9
	水洗便所設置率	67.7
公営住宅	世帯数比率	3.0

＜教育・医療・福祉・その他＞

教育（平31.4.1）	区　分	幼稚園	小学校	中学校	高等学校	
	施設数	0(0)	2(0)	1(0)	0(0)	
医療（平31.3.31）	区　分	病　院		診　療　所		
	施設数	0(0床)		8(0床)		
福祉（令元年6月現在）	区　分	保育所	特養老人ホーム	養護老人ホーム	軽費老人ホーム	地域包括支援センター
	施設数	2(0)	2.2(2)	0.2(0)	1(1)	1
	定員(人)	140(0)	150(134)	10(0)	15(15)	
その他施設（平31.3.31）	区　分	認定こども園	公会堂・市民会館	公民館	図書館	体育館	野球場
	施設数	1(0)	0	1	0(0)	5(0)	2(0)
	定員(人)	105(0)					

※教育の欄中、県立・市町村立以外を（　）で内書
※福祉の欄中、市町村立・一部事務組合等管理施設以外を（　）で内書
※福祉の欄中、施設数および定員数が小数となるのは一部事務組合等管理施設における按分のため
※その他施設の欄中、市町村立以外を（　）で内書
※その他施設の欄中、認定こども園は平成31年4月1日現在の数字

＜令和元度主要事業＞　（百万円）

○菌床しいたけ生産振興事業	150
○住まいづくり応援事業	32
○安心・安全まちづくり事業	12
○峰浜地区統合子ども園建設事業	531
○教育ＩＣＴ推進事業	18

＜今後の主要課題＞

遊休施設の利活用
人口減少対策
時代に応じた行財政運営
観光資源の整備と活用
農林水産業の振興

＜その他・ＰＲキャラクター＞

● 名所・旧跡
・白神山地・真瀬渓谷・尼子岩・松源院
・白瀑神社・羽黒神社・三十三番観音・お殿水・ポンポコ山
・水沢ダム・茅葺き集落手這坂・八峰白神ジオパーク

（町の木）すぎ　（町の花）やまゆり　（町の鳥）うぐいす

〒018－1792
西磯ノ目一丁目１番地１
☎　（018）852－5100
ＦＡＸ（018）852－5399
ホームページ
http://www.town.gojome.akita.jp/
Eメール koho@town.gojome.akita.jp

類型	Ⅱ－２	コード番号	053619

主な地域指定	一部事務組合加入事業	公営企業	
過疎 辺地　豪雪 振興山村 同意集積 特定農山村	議員公務災害 非常勤公務災害 退職手当 その他	上水道　下水道	
		基本構想	平24～令３年度
		基本計画	平24～令３年度

＜概　要＞

(1)　面　積（県内18位）

総面積（平30.10.1）	耕地（平30.7.15）	宅地（平30.1.1）	山林（平30.3.31）
214.92㎢	18.10㎢	3.18㎢	176.09㎢

(2)　人　口（県内17位）

平17年国調	平22年国調	平27年国調	平31年1.1住基
11,678	10,516	9,463	9,296

人口増減率（H22－H27）	△10.0%	高齢化率 令元.7.1	48.2%	人口密度	43.25 人/㎢

(3)　世帯数

平17年国調	平22年国調	平27年国調	平31年1.1住基
3,879	3,724	3,573	4,031

(4)　有権者数（令元.9.1現在）

男	女	計
3,826	4,441	8,267

(5)　沿　革

昭30. 3.31　合体　五城目町、馬場目村、富津内村、内川村、大川村
昭33. 4. 1　境界変更　八郎潟町の一部

＜組　織＞

(1)　議　会（令２.２.１現在）

議長	小林正志	議員定数	条例定数	14人
副議長	佐藤重信			
議員任期	令２.３.30	党派別内訳	公１　共１　無所属12	

(2)　二　役（令２.２.１現在）

町長	渡邉彦兵衛（４期～令３.２.24）	副町長	武田和栄

(3)　職員数（平31.4.1現在）

区分	職員数
普通会計	120
（うち施設関係）	(8)
人口千人当たり	12.91
公営事業会計関係	15
計	135

左の職別内訳

区分	職員数
一般行政職	90
技能労務職	0
企業職	2
消防職	29
教育職	1
その他(内税務職)	13(7)

＜行政機構＞

- 町長
  - 副町長
    - 総務課
    - まちづくり課
    - 税務課
    - 住民生活課
    - 健康福祉課
    - 商工振興課
    - 農林振興課
    - 建設課
  - 会計管理者 ― 出納室
- 水道事業 ― 建設課
- 議会 ― 事務局
- 教育委員会 ― 教育長
  - 学校教育課
  - 生涯学習課
- 選挙管理委員会 ― 事務局
- 農業委員会 ― 事務局
- 消防本部 ― 消防長 ― 消防署
- 監査委員 ― 事務局

＜産業・経済＞

(1)　産業構造

区分		総生産額（平28年度）実額(百万円)	割合(%)	就業人口（平27年国調）実数(人)	割合(%)
第一次	農業	1,155	4.8	534	12.4
	林業	202	0.8		
	水産業	0	0.0		
	計	1,357	5.6		
第二次	鉱業	0	0.0	1,127	26.1
	製造業	3,368	13.9		
	建設業	1,874	7.7		
	計	5,242	21.6		
第三次		17,661	72.8	2,634	61.0
分類不能				26	0.6
輸入品に課される税・関税等		－109			
合計		24,151	100.0	4,321	100

(2)　一人当たり分配所得　（平28年度）

一人当たり分配所得	県内　15　位	2,131 千円

(3)　主要農産物・名産・特産品

キイチゴ・酒米・枝豆・山菜・きのこ・家具・建具

(4)　主要製造業（平29）　（万円）

順位	品名	製造品出荷額等
1	木材・木製品	635,723
2	繊維	50,186
3	－	－

（祭・行事）・八幡神社まつり（５月５日）・番楽競演会（５月第３日曜日前日）・五城目神明社大祭（５月第３日曜日）・市神祭（６月中旬）
・きゃどっこまつり（８月15日）・秋田追分全国大会（７月第２日曜日）

＜財　　政＞

(1)　決算収支（普通会計）　（百万円）

区　分	歳　入	歳　出	形式収支	実質収支	単年度収支	実質単年度収支	積立金現在高	地方債現在高
平28決算	5,492	5,286	206	194	4	49	1,449	5,845
平29決算	5,718	5,535	183	174	△ 20	△ 44	1,481	5,755
平30決算	5,818	5,584	234	200	25	62	1,577	5,794

(2)　主な歳入歳出　（百万円・%）

区　分		30 決 算（普通会計）	対前年比（決算間比較）	令元当初予算（普通会計）	対前年比（当初間比較）
地方税		783	△ 1.1	757	△ 0.7
地方交付税		2,623	△ 0.9	2,488	△ 0.8
国県支出金		1,057	4.5	990	27.1
地方債		613	44.3	876	36.9
歳入合計		5,818	1.8	5,653	8.4
義務的経費		2,262	0.9	2,310	1.5
人件費		939	△ 2.7	1,019	5.1
扶助費		711	△ 1.2	675	△ 1.6
公債費		612	9.6	616	△ 0.5
物件費		770	△ 19.5	789	△ 7.4
投資的経費		930	44.6	1,086	108.8
普通建設事業費	補助	49	△ 10.2	877	1,209.0
	単独	430	41.1	145	△ 62.7
歳出合計		5,584	0.9	5,653	8.4

※30当初予算が骨格予算の場合、肉付け後予算を掲載しています。

(3)　主要指数

区　分		30 年 度	29 年 度	類似団体（29年度）
標準財政規模		3,523百万円	3,546百万円	3,119百万円
歳出決算倍率		1.59倍	1.56倍	1.89倍
経常収支比率（含減収補填債特例分、臨時財政対策債）		95.0%	94.6%	90.1%
財政力指数（3か年平均）		0.26	0.25	0.37
実質収支比率		5.7%	4.9%	6.4%
地方債現在高倍率		1.64倍	1.62倍	1.80倍
健全化判断比率	実質赤字比率	－	－	
	連結実質赤字比率	－	－	
	実質公債費比率	8.9%	7.8%	8.5%
	将来負担比率	77.5%	87.4%	
資金不足比率	水道事業会計	－	－	
	簡易水道事業特別会計	－	－	
	公共下水道事業特別会計	－	－	
税の徴収率		89.8%	89.0%	93.5%
積立金現在高		1,577百万円	1,481百万円	2,758百万円
	うち財調・減債基金	887百万円	851百万円	1,627百万円
ラスパイレス指数		94.0	92.8	

※ラスパイレス指数の欄中「30年度」はH30.４.１現在、「29年度」はH29.４.１現在
※「－」は、実質赤字額、連結実質赤字額、資金不足額等がないことを示す。

(4)　財源及び支出の状況（構成比）　（%）

区　分	30年度決算	県平均（30年度）	29年度決算	類似団体（29年度）
一般財源	62.9	61.3	64.5	53.3
自主財源	21.9	28.5	24.3	36.4
義務的経費	40.5	40.0	40.5	33.9
投資的経費	16.7	13.3	11.6	16.5

＜公共施設整備状況＞（平30年度）　（%）

区　分		当該団体
道路	改良率	65.2
	舗装率	72.6
公園	人口１人当たり面積(㎡)	13.8
上水道等	普及率	95.4
下水道等	普及率（処理人口）	76.2
	水洗便所設置率	69.1
公営住宅	世帯数比率	3.2

＜教育・医療・福祉・その他＞

教育（平31.4.1）	区　分	幼稚園	小学校	中学校	高等学校
	施設数	0(0)	1(0)	1(0)	1(0)

医療（平31.3.31）	区　分	病院	診療所
	施設数	0(0床)	9(1床)

福祉（令元年６月現在）	区　分	保育所	特養老人ホーム	養護老人ホーム	軽費老人ホーム	地域包括支援センター
	施設数	0(0)	1(1)	1(1)	1(1)	1
	定員(人)	0(0)	80(80)	50(50)	15(15)	

その他施設（平31.3.31）	区　分	認定こども園	公会堂・市民会館	公民館	図書館	体育館	野球場
	施設数	1(1)	0	7	0(0)	3(0)	0(0)
	定員(人)	230(230)					

※教育の欄中、県立・市町村立以外を（　）で内書
※福祉の欄中、市町村立・一部事務組合等管理施設以外を（　）で内書
※福祉の欄中、施設数および定員数が小数となるのは一部事務組合等管理施設における按分のため
※その他施設の欄中、市町村立以外を（　）で内書
※その他施設の欄中、認定こども園は平成31年４月１日現在の数字

＜令和元年度主要事業＞　（百万円）

○五城目小学校改築事業	813
○高規格救急車の更新	39
○町地域活性化支援センター指定管理業務委託	13
○大川保育園耐震補強事業補助	10
○柔剣道場解体事業	9

＜今後の主要課題＞

しごとづくり
移住・定住対策
少子化対策
地域医療対策
高齢化・介護予防対策

＜その他・ＰＲキャラクター＞

● **友好・姉妹都市等　国内**
・千代田区（東京都）
● **名所・旧跡**
・中山遺跡・岩野山古墳群・北ノ又集落・ネコバリ岩

●ＰＲキャラクター

（だまこちゃん）

（町の木）けやき　（町の花）さつき

〒018－1692 字大道80番地 ☎ （018）875－5800 ＦＡＸ（018）875－3096 ホームページ http://www.town.hachirogata.akita.jp/ Eメール soumu@town.hachirogata.lg.jp	主な地域指定	一部事務組合加入事業	公営企業
類型 Ⅱ－2　コード番号 053635	過疎 豪雪 同意集積	議員公務災害　ごみ処理 非常勤公務災害 火葬場　常備消防 し尿処理　退職手当 その他	上水道　下水道 基本構想 平28～令7年度 基本計画 平28～令2年度

＜概　要＞

(1) 面　積（県内25位）

総面積（平30.10.1）	耕地（平30.7.15）	宅地（平30.1.1）	山林（平30.3.31）
17.00㎢	8.21㎢	1.50㎢	3.05㎢

(2) 人　口（県内19位）

平17年国調	平22年国調	平27年国調	平31年1.1住基
7,093	6,623	6,080	5,894

人口増減率（H22－H27）	△8.2%	高齢化率 令元.7.1	42.6%	人口密度	346.71 人/㎢

(3) 世帯数

平17年国調	平22年国調	平27年国調	平31年1.1住基
2,293	2,296	2,220	2,477

(4) 有権者数（令元.9.1現在）

男	女	計
2,367	2,821	5,188

(5) 沿　革

昭31. 9.30　合体　一日市町、面潟村

＜組　織＞

(1) 議　会（令2.2.1現在）

議長	村井　剛	議員定数	条例定数	12人
副議長	伊藤秋雄			
議員任期	令3.2.22	党派別内訳	共1　無所属11	

(2) 二　役（令2.2.1現在）

町長	畠山菊夫（3期～令2.9.23）	副町長	千田　清

(3) 職員数（平31.4.1現在）

区分	職員数	左の職別内訳 区分	職員数
普通会計	56	一般行政職	52
（うち施設関係）	(6)	技能労務職	0
人口千人当たり	9.50	企業職	2
		消防職	0
公営事業会計関係	10	教育職	4
計	66	その他(内税務職)	8(4)

＜行政機構＞

町長 ― 副町長 ― 総務課
― 税務課
― 町民課
― 福祉課
― 保健課
― 産業課
― 建設課
― 会計管理者 ― 出納室

教育委員会 ― 教育長 ― 教育課
選挙管理委員会 ― 事務局
監査委員 ― 事務局
農業委員会 ― 事務局
議会 ― 事務局
公営企業管理者 ― 水道課

＜産業・経済＞

(1) 産業構造

区分		総生産額（平28年度）実額(百万円)	割合(%)	就業人口（平27年国調）実数(人)	割合(%)
第一次	農業	580	5.1	324	11.1
	林業	7	0.1		
	水産業	8	0.1		
	計	595	5.2		
第二次	鉱業	155	1.4	646	22.2
	製造業	837	7.3		
	建設業	796	6.9		
	計	1,788	15.6		
第三次		9,077	79.2	1,898	65.1
分類不能				47	1.6
輸入品に課される税・関税等		－51			
合計		11,409	100.0	2,915	100

(2) 一人当たり分配所得　（平28年度）

一人当たり分配所得	県内 17 位	2,109 千円

(3) 主要農産物・名産・特産品

つくだ煮・米・あんごま餅

(4) 主要製造業（平29）　（万円）

順位	品名	製造品出荷額等
1	繊維	16,579
2	－	－
3	－	－

（祭・行事）・一日市裸参り（1月1日）・願人踊（5月5日）・一日市盆踊り（8月18日～20日）
・一夜市（7月中旬）

＜財　　政＞

(1)　決算収支（普通会計）　（百万円）

区　分	歳　入	歳　出	形式収支	実質収支	単年度収支	実質単年度収支	積立金現在高	地方債現在高
平28決算	3,346	3,108	238	208	△ 36	166	2,815	2,932
平29決算	3,499	3,267	232	214	7	63	2,850	2,897
平30決算	3,505	3,277	228	150	△ 65	71	2,990	3,047

(2)　主な歳入歳出　（百万円・%）

区　分		30 決 算（普通会計）	対前年比（決算間比較）	令元当初予算（普通会計）	対前年比（当初間比較）
地方税		472	△ 2.5	446	△ 0.2
地方交付税		1,556	△ 1.2	1,478	2.6
国県支出金		494	△ 11.3	564	△ 7.2
地方債		438	78.4	402	13.2
歳入合計		3,505	0.2	3,588	5.3
義務的経費		1,191	△ 4.8	1,253	0.6
人件費		496	△ 6.9	496	△ 3.3
扶助費		385	△ 6.7	401	△ 2.4
公債費		310	1.6	356	10.9
物件費		359	△ 10.1	433	14.9
投資的経費		548	27.3	846	6.0
普通建設事業費	補助	150	△ 43.1	414	△ 32.1
	単独	391	134.1	432	129.8
歳出合計		3,277	0.3	3,588	5.3

※30当初予算が骨格予算の場合、肉付け後予算を掲載しています。

(3)　主要指数

区　分		30 年 度	29 年 度	類似団体（29年度）
標準財政規模		2,053百万円	2,068百万円	3,119百万円
歳出決算倍率		1.60倍	1.58倍	1.89倍
経常収支比率（含減収補填債特例分、臨時財政対策債）		92.3%	93.3%	90.1%
財政力指数（3か年平均）		0.26	0.26	0.37
実質収支比率		7.3%	10.4%	6.4%
地方債現在高倍率		1.48倍	1.40倍	1.80倍
健全化判断比率	実質赤字比率	－	－	
	連結実質赤字比率	－	－	
	実質公債費比率	10.1%	9.3%	8.5%
	将来負担比率	－	－	
資金不足比率	上水道特別会計	－	－	
	公共下水道事業特別会計	－	－	
税の徴収率		94.7%	94.5%	93.5%
積立金現在高		2,990百万円	2,850百万円	2,758百万円
	うち財調・減債基金	2,853百万円	2,718百万円	1,627百万円
ラスパイレス指数		88.3	87.2	

※ラスパイレス指数の欄中「30年度」はH30.4.1現在、「29年度」はH29.4.1現在
※「－」は、実質赤字額、連結実質赤字額、資金不足額等がないことを示す。

(4)　財源及び支出の状況（構成比）　（%）

区　分	30年度決算	県平均（30年度）	29年度決算	類似団体（29年度）
一般財源	62.0	61.3	62.9	53.3
自主財源	24.9	28.5	28.0	36.4
義務的経費	36.3	40.0	38.3	33.9
投資的経費	16.7	13.3	13.2	16.5

＜公共施設整備状況＞（平30年度）　（%）

区　分		当該団体
道路	改良率	85.2
	舗装率	94.0
公園	人口1人当たり面積(㎡)	17.4
上水道等	普及率	98.8
下水道等	普及率（処理人口）	97.9
	水洗便所設置率	90.8
公営住宅	世帯数比率	4.2

＜教育・医療・福祉・その他＞

教育（平31.4.1）	区　分	幼稚園	小学校	中学校	高等学校
	施設数	1(0)	1(0)	1(0)	0(0)

医療（平31.3.31）	区　分	病院	診療所
	施設数	1(100床)	4(0床)

福祉（令元年6月現在）	区　分	保育所	特養老人ホーム	養護老人ホーム	軽費老人ホーム	地域包括支援センター
	施設数	1(1)	1(1)	0(0)	1(1)	1
	定員(人)	90(90)	50(50)	0(0)	15(15)	

その他施設（平31.3.31）	区　分	認定こども園	公会堂・市民会館	公民館	図書館	体育館	野球場
	施設数	0(0)	0	1	1(0)	2(0)	1(0)
	定員(人)	0(0)					

※教育の欄中、県立・市町村立以外を（　）で内書
※福祉の欄中、市町村立・一部事務組合等管理施設以外を（　）で内書
※福祉の欄中、施設数および定員数が小数となるのは一部事務組合等管理施設における按分のため
※その他施設の欄中、市町村立以外を（　）で内書
※その他施設の欄中、認定こども園は平成31年4月1日現在の数字

＜令和元年度主要事業＞　（百万円）

○公営住宅整備事業	311
○中学校校舎改修事業	273
○社会資本整備総合交付金事業（町道の整備等）	133
○役場新庁舎建設	42
○学校給食費助成	19

＜今後の主要課題＞

地域活性化対策
少子・高齢化対策事業
防災対策
空き家対策

＜その他・ＰＲキャラクター＞

● 名所・旧跡
・三倉鼻公園・南面岡公園・八郎湖・浦城跡・高岳山
・副川神社・御前柳神社・諏訪神社と句碑
・盛医山東谷寺常福院・華嶽山清源寺・小池板碑群
・陶板壁画レリーフ・せせらぎのある公園

●ＰＲキャラクター

（ニャンパチ）

（町の木）松　（町の花）さくら　（町の鳥）やまどり

〒018－1596 北川尻字海老沢樋ノ口78番地１ ☎　（018）874－4411 ＦＡＸ（018）874－2600 ホームページ http://www.town.ikawa.akita.jp/ Eメール soumu@town.ikawa.akita.jp	主な地域指定	一部事務組合加入事業	公営企業		
類型 Ｉ－１　コード番号 053660	過疎 辺地　豪雪 振興山村 同意集積	議員公務災害 非常勤公務災害 退職手当　ごみ処理 し尿処理　火葬場 常備消防　その他	上水道　下水道 介護サービス	基本構想	平23～令２年度
				基本計画	平23～令２年度

＜概　要＞

(1)　面　積（県内24位）

総面積（平30.10.1）	耕地（平30.7.15）	宅地（平30.1.1）	山林（平30.3.31）
47.95㎢	12.80㎢	1.65㎢	26.16㎢

(2)　人　口（県内21位）

平17年国調	平22年国調	平27年国調	平31年1.1住基
5,847	5,493	4,986	4,761

人口増減率（H22－H27）	△9.2%	高齢化率 令元.7.1	41.6%	人口密度	99.29 人/㎢

(3)　世帯数

平17年国調	平22年国調	平27年国調	平31年1.1住基
1,611	1,599	1,563	1,752

(4)　有権者数（令元.9.1現在）

男	女	計
1,978	2,251	4,229

(5)　沿　革

昭30. 2. 1　合体　上井河村　下井河村（井川村設置）
昭49. 6. 1　町制施行

＜組　織＞

(1)　議　会（令２.２.１現在）

議長	遠藤政勝（えんどう まさかち）	議員定数	条例定数	12人
副議長	浅野義幸（あさの よしゆき）			
議員任期	令６.１.31	党派別内訳	共１　無所属11	

(2)　二　役（令２.２.１現在）

町長	齋藤多聞（さいとう たもん）（２期～令５.２.14）	副町長	－

(3)　職員数（平31.4.1現在）

区分	職員数	左の職別内訳 区分	職員数
普通会計	57	一般行政職	41
（うち施設関係）	(11)	技能労務職	1
人口千人当たり	11.97	企業職	2
		消防職	0
公営事業会計関係	9	教育職	1
計	66	その他(内税務職)	21(4)

＜行政機構＞

- 議会 ── 事務局
- 町長 ── 副町長
  - 総務課
    - 総務班（有線放送センター）
    - 税務班
  - 町民課
    - 町民生活班
    - 健康福祉班（健康センター、老人福祉センター、介護情報センター）
    - こども子育て支援班（こどもセンター、子育て支援多世代交流館）
  - 産業課
    - 産業振興班（定住促進センター）
    - 建設班
  - 診療所
- 会計管理者 ── 出納室
- 教育委員会 ── 教育長
  - 学務班（給食センター）
  - 生涯学習班（町民体育館、歴史民俗資料館）
- 水道事業管理者 ── 水道課
- 農業委員会 ── 事務局
- 選挙管理委員会
- 監査委員
- 固定資産評価審査委員会

＜産業・経済＞

(1)　産業構造

区分		総生産額（平28年度）実額(百万円)	割合(%)	就業人口（平27年国調）実数(人)	割合(%)
第一次	農業	1,026	7.9	326	13.5
	林業	36	0.3		
	水産業	0	0.0		
	計	1,062	8.2		
第二次	鉱業	0	0.0	670	27.8
	製造業	3,385	26.2		
	建設業	655	5.1		
	計	4,040	31.2		
第三次		7,829	60.5	1,404	58.2
分類不能				13	0.5
輸入品に課される税・関税等		－58			
合計		12,873	100.0	2,413	100

(2)　一人当たり分配所得　（平28年度）

一人当たり分配所得	県内　11　位	2,226 千円

(3)　主要農産物・名産・特産品

米・そば・りんご・きりたんぽ・枝豆・カボチャ
大豆・桜名月（日本酒）・Saku Saku Sakura（菓子）
ベリーベリーベリージャム・さくらアイス
井川ダビウム（花）・そばまんじゅう（俎山の四季）
そばもち・おやき（そばおやき・南瓜おやき）

(4)　主要製造業（平29）　（万円）

順位	品名	製造品出荷額等
1	－	－
2	－	－
3	－	－

（祭・行事）・日本国花苑さくらまつり（４月下旬～５月上旬）・願人踊り（５月５日）
・全町盆踊り大会（８月17日）・井川マラソン（体育の日）

＜財　　政＞

(1)　決算収支（普通会計）　（百万円）

区　分	歳　入	歳　出	形式収支	実質収支	単年度収支	実質単年度収支	積立金現在高	地方債現在高
平28決算	3,413	3,075	338	200	8	80	2,133	3,088
平29決算	3,785	3,617	167	165	△ 35	110	2,100	2,916
平30決算	3,322	3,133	189	178	14	114	2,188	2,808

(2)　主な歳入歳出　（百万円・%）

区　分		30決算（普通会計）	対前年比（決算間比較）	令元当初予算（普通会計）	対前年比（当初間比較）
地方税		437	0.9	440	5.0
地方交付税		1,685	0.4	1,484	△ 2.4
国県支出金		324	△ 41.3	413	23.3
地方債		368	0.9	236	△ 35.0
歳入合計		3,322	△ 12.2	2,880	△ 3.3
義務的経費		1,214	△ 2.2	1,166	△ 3.0
人件費		491	11.7	506	△ 1.2
扶助費		234	△ 6.4	249	0.0
公債費		489	△ 11.3	411	△ 6.8
物件費		424	△ 0.5	503	12.8
投資的経費		437	△ 52.0	306	△ 26.8
普通建設事業費	補助	49	△ 84.5	184	127.2
	単独	356	△ 36.8	120	△ 64.2
歳出合計		3,133	△ 13.4	2,880	△ 3.3

※30当初予算が骨格予算の場合、肉付け後予算を掲載しています。

(3)　主要指数

区　分		30年度	29年度	類似団体（29年度）
標準財政規模		2,214百万円	2,196百万円	1,918百万円
歳出決算倍率		1.42倍	1.65倍	1.97倍
経常収支比率（含減収補填債特例分、臨時財政対策債）		84.8%	82.5%	83.4%
財政力指数（3か年平均）		0.23	0.23	0.24
実質収支比率		8.1%	7.5%	11.5%
地方債現在高倍率		1.27倍	1.33倍	1.56倍
健全化判断比率	実質赤字比率	－	－	
	連結実質赤字比率	－	－	
	実質公債費比率	8.1%	7.7%	5.6%
	将来負担比率	－	－	
資金不足比率	水道事業会計	－	－	
	下水道事業特別会計	－	－	
税の徴収率		96.4%	96.6%	95.7%
積立金現在高		2,188百万円	2,100百万円	2,886百万円
	うち財調・減債基金	1,079百万円	979百万円	1,460百万円
ラスパイレス指数		90.8	90.2	

※ラスパイレス指数の欄中「30年度」はH30.4.1現在、「29年度」はH29.4.1現在
※「－」は、実質赤字額、連結実質赤字額、資金不足額等がないことを示す。

(4)　財源及び支出の状況（構成比）　（%）

区　分	30年度決算	県平均（30年度）	29年度決算	類似団体（29年度）
一般財源	68.1	61.3	59.5	51.8
自主財源	24.2	28.5	27.7	32.3
義務的経費	38.7	40.0	34.3	27.7
投資的経費	13.9	13.3	25.2	23.4

＜公共施設整備状況＞（平30年度）　（%）

区　分		当該団体
道路	改良率	75.8
	舗装率	84.7
公園	人口1人当たり面積(㎡)	81.0
上水道等	普及率	126.4
下水道等	普及率（処理人口）	96.5
	水洗便所設置率	94.7
公営住宅	世帯数比率	5.4

＜教育・医療・福祉・その他＞

	区　分	幼稚園	小学校	中学校	高等学校
教育（平31.4.1）	施設数	0(0)	1(0)	1(0)	0(0)

	区　分	病院	診療所
医療（平31.3.31）	施設数	0(0床)	7(0床)

	区　分	保育所	特養老人ホーム	養護老人ホーム	軽費老人ホーム	地域包括支援センター
福祉（令元年6月現在）	施設数	0(0)	1(0)	0(0)	1(0)	1
	定員(人)	0(0)	50(0)	0(0)	15(0)	

	区　分	認定こども園	公会堂・市民会館	公民館	図書館	体育館	野球場
その他施設（平31.3.31）	施設数	1(0)	1	26	0(0)	3(0)	1(0)
	定員(人)	230(0)					

※教育の欄中、県立・市町村立以外を（　）で内書
※福祉の欄中、市町村立・一部事務組合等管理施設以外を（　）で内書
※福祉の欄中、施設数および定員数が小数となるのは一部事務組合等管理施設における按分のため
※その他施設の欄中、市町村立以外を（　）で内書
※その他施設の欄中、認定こども園は平成31年4月1日現在の数字

＜令和元年度主要事業＞　（百万円）

○防災安全事業（町道整備）	152
○公衆無線ＬＡＮ環境整備事業	36
○避難所空調設備整備事業	33

＜今後の主要課題＞

日本国花苑再整備と旧井川小学校校舎の利活用
農業振興、特産品開発
若者・子育て世代定住促進のための住環境整備
子ども、子育て対策の充実
防災、減災対策

＜その他・ＰＲキャラクター＞

● 名所・旧跡
・日本国花苑・洲崎遺跡・板碑群

南秋田郡 大潟村

（標語）住み継がれる元気な大潟村－未来の子どもたちのために－

（村の木）黒松　（村の花）サルビア　（村の鳥）白鳥

〒010－0494 字中央１番地１ ☎　（0185）45－2111 ＦＡＸ（0185）45－2162 ホームページ http://www.ogata.or.jp/ Eメール　ogata_mura@ogata.or.jp	類型	Ⅰ－０	コード番号	053686	

主な地域指定	一部事務組合加入事業	公営企業	
半島振興 豪雪 同意集積	議員公務災害 常備消防 非常勤公務災害 退職手当　ごみ処理 その他	簡水　下水道 介護サービス	
		基本構想	平30～令７年度
		基本計画	平30～令７年度

＜概　要＞

(1)　面　積（県内21位）

総面積（平30.10.1）	耕地（平30.7.15）	宅地（平30.1.1）	山林（平30.3.31）
170.11㎢	115.00㎢	1.35㎢	3.69㎢

(2)　人　口（県内23位）

平17年国調	平22年国調	平27年国調	平31年1.1住基
3,256	3,218	3,110	3,181

人口増減率（H22－H27）	△3.4%	高齢化率 令元.7.1	33.1%	人口密度	18.70 人/㎢

(3)　世帯数

平17年国調	平22年国調	平27年国調	平31年1.1住基
780	800	796	1,117

(4)　有権者数（令元.9.1現在）

男	女	計
1,322	1,349	2,671

(5)　沿　革

昭39.10.1　村設置

＜組　織＞

(1)　議　会（令2.2.1現在）

議長	阿部文夫	議員定数	条例定数	12人
副議長	川崎幸江			
議員任期	令2.9.4	党派別内訳	無所属12	

(2)　二　役（令2.2.1現在）

村長	髙橋浩人（3期～令2.9.4）	副村長	工藤敏行

(3)　職員数（平31.4.1現在）

区分	職員数
普通会計	55
（うち施設関係）	(10)
人口千人当たり	17.29
公営事業会計関係	5
計	60

左の職別内訳

区分	職員数
一般行政職	45
技能労務職	0
企業職	0
消防職	0
教育職	0
その他(内税務職)	15(3)

＜行政機構＞

村長 ― 副村長 ― 総務企画課
― 税務会計課
― 住民生活課
― 産業建設課
― 環境エネルギー室

教育委員会 ― 教育長 ― 事務局

議会 ― 事務局

監査委員 ― 事務局

選挙管理委員会 ― 事務局

農業委員会 ― 事務局

＜産業・経済＞

(1)　産業構造

区分		総生産額（平28年度）実額(百万円)	割合(%)	就業人口（平27年国調）実数(人)	割合(%)
第一次	農業	6,305	31.4	1,552	77.0
	林業	8	0.0		
	水産業	0	0.0		
	計	6,313	31.5		
第二次	鉱業	0	0.0	31	1.5
	製造業	3,060	15.3		
	建設業	1,388	6.9		
	計	4,448	22.2		
第三次		9,298	46.4	431	21.4
分類不能				1	0.0
輸入品に課される税・関税等		－90			
合計		19,969	100.0	2,015	100

(2)　一人当たり分配所得　（平28年度）

一人当たり分配所得	県内　1　位	3,640 千円

(3)　主要農産物・名産・特産品

米・大豆・小麦・かぼちゃ・にんにく・メロン
チューリップ・パンプキンパイ・米粉製品

(4)　主要製造業（平29）　（万円）

順位	品名	製造品出荷額等
1	－	－
2	－	－
3	－	－

（祭・行事）・桜と菜の花まつり（４月下旬～５月上旬）・ワールドエコノムーブ（５月上旬）
・ワールドグリーンチャレンジ（７月下旬）・八郎潟干拓記念駅伝競争大会（９月上旬）
・新米まつり（10月中旬）・産直まつり（８月・２月）

＜財　　政＞

(1)　決算収支（普通会計）　（百万円）

区　分	歳　入	歳　出	形式収支	実質収支	単年度収支	実質単年度収支	積立金現在高	地方債現在高
平28決算	3,463	3,311	152	152	△ 9	91	1,012	3,767
平29決算	3,959	3,828	131	128	△ 24	△ 8	969	4,175
平30決算	3,881	3,756	125	125	△ 3	168	729	3,864

(2)　主な歳入歳出　（百万円・%）

区　分		30決算（普通会計）	対前年比（決算間比較）	令元当初予算（普通会計）	対前年比（当初間比較）
地方税		749	1.2	652	△ 11.8
地方交付税		1,238	△ 3.6	1,228	1.2
国県支出金		730	76.5	428	△ 11.8
地方債		205	△ 71.8	252	△ 14.6
歳入合計		3,881	△ 2.0	3,148	△ 9.9
義務的経費		1,327	14.8	1,132	△ 15.9
人件費		651	△ 3.0	621	△ 4.3
扶助費		144	△ 2.9	166	3.1
公債費		533	57.8	345	△ 35.6
物件費		717	15.1	789	11.3
投資的経費		265	△ 73.8	136	△ 44.3
普通建設事業費	補助	22	△ 97.4	63	250.0
	単独	243	71.0	73	△ 67.7
歳出合計		3,756	△ 1.9	3,148	△ 9.9

※30当初予算が骨格予算の場合、肉付け後予算を掲載しています。

(3)　主要指数

区　分		30年度	29年度	類似団体（29年度）
標準財政規模		2,122百万円	2,167百万円	2,127百万円
歳出決算倍率		1.77倍	1.77倍	1.87倍
経常収支比率（含減収補填債特例分、臨時財政対策債）		91.3%	93.3%	83.3%
財政力指数（3か年平均）		0.36	0.35	0.18
実質収支比率		5.9%	5.9%	6.0%
地方債現在高倍率		1.82倍	1.93倍	1.75倍
健全化判断比率	実質赤字比率	－	－	
	連結実質赤字比率	－	－	
	実質公債費比率	8.5%	8.0%	7.1%
	将来負担比率	50.7%	60.8%	
資金不足比率	大潟村水道事業特別会計	－	－	
	大潟村公共下水道事業特別会計	－	－	
税の徴収率		99.7%	98.2%	96.0%
積立金現在高		729百万円	969百万円	2,807百万円
	うち財調・減債基金	433百万円	625百万円	1,382百万円
ラスパイレス指数		94.9	94.8	

※ラスパイレス指数の欄中「30年度」はH30.4.1現在、「29年度」はH29.4.1現在
※「－」は、実質赤字額、連結実質赤字額、資金不足額等がないことを示す。

(4)　財源及び支出の状況（構成比）　（%）

区　分	30年度決算	県平均（30年度）	29年度決算	類似団体（29年度）
一般財源	55.9	61.3	55.7	54.2
自主財源	39.3	28.5	34.1	27.0
義務的経費	35.3	40.0	30.2	30.1
投資的経費	7.1	13.3	26.5	22.9

＜公共施設整備状況＞（平30年度）　（%）

区　分		当該団体
道路	改良率	100.0
	舗装率	42.9
公園	人口1人当たり面積(㎡)	13.7
上水道等	普及率	97.6
下水道等	普及率（処理人口）	97.6
	水洗便所設置率	97.6
公営住宅	世帯数比率	8.5

＜教育・医療・福祉・その他＞

教育（平31.4.1）	区分	幼稚園	小学校	中学校	高等学校
	施設数	0(0)	1(0)	1(0)	0(0)

医療（平31.3.31）	区分	病院	診療所
	施設数	0(0床)	2(0床)

福祉（令元年6月現在）	区分	保育所	特養老人ホーム	養護老人ホーム	軽費老人ホーム	地域包括支援センター
	施設数	0(0)	1(0)	0(0)	1(0)	1
	定員(人)	0(0)	50(0)	0(0)	17(0)	

その他施設（平31.3.31）	区分	認定こども園	公会堂・市民会館	公民館	図書館	体育館	野球場
	施設数	1(0)	0	1	0(0)	1(0)	1(0)
	定員(人)	110(0)					

※教育の欄中、県立・市町村立以外を（　）で内書
※福祉の欄中、市町村立・一部事務組合等管理施設以外を（　）で内書
※福祉の欄中、施設数および定員数が小数となるのは一部事務組合等管理施設における按分のため
※その他施設の欄中、市町村立以外を（　）で内書
※その他施設の欄中、認定こども園は平成31年4月1日現在の数字

＜令和元年度主要事業＞　（百万円）

○移住・定住促進事業	18
○農産物・加工品輸出促進事業	11
○防災基盤整備事業	10
○ホストタウン事業	61
○水上スポーツキャンプ等誘致推進事業	2

＜今後の主要課題＞

しなやかで強く、競争力のある農業の確立
安心して子どもを産み育てられる環境の構築
健康づくりの推進
移住・定住の促進
災害に備えた村づくり

＜その他・ＰＲキャラクター＞

● **友好・姉妹都市等　国外**
・ドロンテン市（オランダ）
● **名所・旧跡**
・北緯40°東経140°経緯度交会点標示塔・ポルダー潟の湯
・ソーラースポーツライン・産直センター潟の店（道の駅おおがた）
・干拓博物館・桜、菜の花ロード・大潟富士（日本一低い山：海抜0m）

（町の木）赤松　（町の花）ラベンダー　（町の鳥）雁　（町の魚）ハリザッコ（イバラトミヨ）

〒019－1541
土崎字上野乙170番地10
☎　（0187）84－1111
ＦＡＸ（0187）85－2107
ホームページ
http://www.town.misato.akita.jp/
Eメール　info@town.misato.akita.jp

類型	Ｖ－１	コード番号	054348

主な地域指定	一部事務組合加入事業	公営企業	
過疎　辺地 地方拠点　豪雪 特別豪雪 同意集積	議員公務災害　退職手当 非常勤公務災害 し尿処理　ごみ処理 火葬場　常備消防 老人福祉　その他	上水道　下水道	
		基本構想	平27～令３年度
		基本計画	平30～令３年度

＜概　要＞

(1)　面　積（県内22位）

総面積（平30.10.1）	耕地（平30.7.15）	宅地（平30.1.1）	山林（平30.3.31）
168.32㎢	65.60㎢	6.07㎢	72.00㎢

(2)　人　口（県内14位）

平17年国調	平22年国調	平27年国調	平31年1.1住基
23,038	21,674	20,279	19,729

人口増減率（H22－H27）	△6.4%	高齢化率 令元.7.1	38.3%	人口密度	117.20 人/㎢

(3)　世帯数

平17年国調	平22年国調	平27年国調	平31年1.1住基
6,305	6,261	6,152	6,675

(4)　有権者数（令元.9.1現在）

男	女	計
8,004	9,110	17,114

(5)　沿　革

平16.11.1　合体　六郷町、千畑町、仙南村

＜組　織＞

(1)　議　会（令2.2.1現在）

議長	澁谷俊二	議員定数	条例定数	16人
副議長	熊谷隆一			
議員任期	令3.9.30	党派別内訳	共1　無所属14	

(2)　二　役（令2.2.1現在）

町長	松田知己（4期～令2.11.27）	副町長	佐々木敬治

(3)　職員数（平31.4.1現在）

区分	職員数
普通会計	206
（うち施設関係）	(74)
人口千人当たり	10.44
公営事業会計関係	13
計	219

左の職別内訳

区分	職員数
一般行政職	130
技能労務職	22
企業職	4
消防職	0
教育職	2
その他(内税務職)	61(12)

＜行政機構＞

- 町長
  - 副町長
    - 総務課
    - 企画財政課
    - 税務課
    - 住民生活課
    - 福祉保健課
    - 商工観光交流課
    - 農政課
    - 建設課
    - 出納室
- 水道事業 ― 建設課
- 議会 ― 事務局
- 教育委員会
  - 教育長
    - 教育総務課
    - 教育推進課
    - 生涯学習課
- 農業委員会 ― 事務局
- 選挙管理委員会 ― 事務局
- 監査委員 ― 事務局

＜産業・経済＞

(1)　産業構造

区分		総生産額（平28年度）実額(百万円)	割合(%)	就業人口（平27年国調）実数(人)	割合(%)
第一次	農業	3,793	8.8	1,789	17.0
	林業	127	0.3		
	水産業	0	0.0		
	計	3,920	9.1		
第二次	鉱業	0	0.0	3,177	30.1
	製造業	4,884	11.3		
	建設業	3,557	8.2		
	計	8,441	19.5		
第三次		30,841	71.4	5,553	52.6
分類不能				30	0.3
		－194			
合計		43,008	100.0	10,549	100

(2)　一人当たり分配所得　（平28年度）

一人当たり分配所得	県内　20　位	2,082 千円

(3)　主要農産物・名産・特産品

米・トマト・しいたけ・キュウリ・アスパラ・枝豆
花き・仁手古サイダー・美郷まんま・美郷たぬ中
美郷雪華酵母使用の日本酒

(4)　主要製造業（平29）　（万円）

順位	品名	製造品出荷額等
1	食料品	396,362
2	業務用機械	229,465
3	繊維	129,619

（祭・行事）・六郷のカマクラ（２月11日～15日）・ラベンダーまつり（６月下旬～７月上旬）・清水まつり（８月第１土・日曜日）
・秋田民謡長者の山全国大会（10月第２土・日曜日）

＜財　　政＞

(1)　決算収支（普通会計）　（百万円）

区　分	歳　入	歳　出	形式収支	実質収支	単年度収支	実質単年度収支	積立金現在高	地方債現在高
平28決算	11,569	11,078	491	478	89	290	5,709	10,237
平29決算	11,628	11,191	436	398	△ 80	458	5,510	9,337
平30決算	11,971	11,513	457	436	38	403	5,595	9,243

(2)　主な歳入歳出　（百万円・%）

区　分		30 決 算（普通会計）	対前年比（決算間比較）	令元当初予算（普通会計）	対前年比（当初間比較）
地方税		1,464	0.4	1,425	0.6
地方交付税		5,622	△ 1.2	4,907	△ 1.7
国県支出金		1,585	1.3	1,720	△ 6.8
地方債		1,273	78.6	1,030	△ 7.2
歳入合計		11,971	3.0	11,073	△ 2.1
義務的経費		4,206	△ 7.7	3,776	△ 5.5
人件費		1,571	△ 3.2	1,698	0.5
扶助費		1,222	△ 2.9	999	△ 0.9
公債費		1,413	△ 15.7	1,079	△ 16.8
物件費		1,612	2.4	2,249	0.4
投資的経費		1,740	52.3	1,350	△ 4.6
普通建設事業費	補助	473	51.2	475	327.9
	単独	1,267	55.4	874	△ 32.9
歳出合計		11,513	2.9	11,073	△ 2.1

※30当初予算が骨格予算の場合、肉付け後予算を掲載しています。

(3)　主要指数

区　分		30 年 度	29 年 度	類似団体（29年度）
標準財政規模		7,737百万円	7,806百万円	7,097百万円
歳出決算倍率		1.49倍	1.43倍	1.61倍
経常収支比率（含減収補填債特例分、臨時財政対策債）		84.6%	83.9%	87.9%
財政力指数（3か年平均）		0.25	0.25	0.69
実質収支比率		5.6%	5.1%	6.8%
地方債現在高倍率		1.19倍	1.20倍	1.36倍
健全化判断比率	実質赤字比率	－	－	
	連結実質赤字比率	－	－	
	実質公債費比率	2.5%	4.1%	6.5%
	将来負担比率	－	－	
資金不足比率	美郷町水道事業特別会計	－	－	
	下水道事業特別会計	－	－	
	農業集落排水事業特別会計	－	－	
税の徴収率		94.2%	94.2%	95.6%
積立金現在高		5,595百万円	5,510百万円	4,446百万円
	うち財調・減債基金	2,757百万円	2,674百万円	2,522百万円
ラスパイレス指数		92.5	93.3	

※ラスパイレス指数の欄中「30年度」はH30.４.１現在、「29年度」はH29.４.１現在
※「－」は、実質赤字額、連結実質赤字額、資金不足額等がないことを示す。

(4)　財源及び支出の状況（構成比）　（%）

区　分	30年度決算	県平均（30年度）	29年度決算	類似団体（29年度）
一般財源	65.0	61.3	67.3	59.5
自主財源	23.4	28.5	25.6	49.6
義務的経費	36.5	40.0	40.7	39.5
投資的経費	15.1	13.3	10.2	13.5

＜公共施設整備状況＞（平30年度）　（%）

区　分		当該団体
道路	改良率	57.3
	舗装率	47.4
公園	人口１人当たり面積(㎡)	59.3
上水道等	普及率	56.6
下水道等	普及率（処理人口）	42.0
	水洗便所設置率	73.9
公営住宅	世帯数比率	2.8

＜教育・医療・福祉・その他＞

教育（平31.4.1）	区　分	幼稚園	小学校	中学校	高等学校
	施設数	0(0)	3(0)	1(0)	1(0)

医療（平31.3.31）	区　分	病院	診療所
	施設数	0(0床)	16(0床)

福祉（令元年６月現在）	区　分	保育所	特養老人ホーム	養護老人ホーム	軽費老人ホーム	地域包括支援センター
	施設数	0(0)	3.5(2)	0(0)	1.5(1)	1
	定員(人)	0(0)	196.0(100)	0(0)	22.5(15)	

その他施設（平31.3.31）	区　分	認定こども園	公会堂・市民会館	公民館	図書館	体育館	野球場
	施設数	3(0)	0	1	1(0)	5(0)	3(0)
	定員(人)	920(0)					

※教育の欄中、県立・市町村立以外を(　)で内書
※福祉の欄中、市町村立・一部事務組合等管理施設以外を（　）で内書
※福祉の欄中、施設数および定員数が小数となるのは一部事務組合等管理施設における按分のため
※その他施設の欄中、市町村立以外を（　）で内書
※その他施設の欄中、認定こども園は平成31年４月１日現在の数字

＜令和元年度主要事業＞　（百万円）

○社会資本橋梁長寿命化対策事業	83
○水道水質安全化推進事業	76
○認知症施策推進事業	57
○生産力強化推進事業	190
○公共施設等最適化推進事業	1

＜今後の主要課題＞

生活圏道路の整備充実
水環境の保全・保護の推進
セルフケアの推進
こだわりの生産環境の創出
財政基盤の強化

＜その他・ＰＲキャラクター＞

● **友好・姉妹都市等　国内**
・大田区（東京都）・東御市（長野県）
・那珂川町（栃木県）・ 中富良野町（北海道）

● **名所・旧跡**
・湧水群（名水百選）・松杉並木
・ラベンダー園・後三年の合戦跡・雁の里ふれあいの森

●ＰＲキャラクター

（美郷のミズモ）

雄勝郡 羽後町

（標語）緑と踊りと雪の町

（町の木）梅　（町の花）福寿草　（町の鳥）うぐいす

〒012－1131 西馬音内字中野177番地 ☎　（0183）62－2111 ＦＡＸ（0183）62－2120 ホームページ http://www.town.ugo.lg.jp/ Eメール　koho@town.ugo.lg.jp	主な地域指定	一部事務組合加入事業	公営企業		
類型 Ⅳ－1　コード番号 054631	過疎　辺地 豪雪　特別豪雪 振興山村 地方拠点 同意集積 特定農山村	議員公務災害　し尿処理 非常勤公務災害　ごみ処理 退職手当　火葬場 老人福祉　常備消防 その他	上水道　病院　下水道 介護サービス	基本構想	平27～令元年度
				基本計画	平27～令元年度

＜概　要＞

(1) 面　積（県内17位）

総面積（平30.10.1）	耕地（平30.7.15）	宅地（平30.1.1）	山林（平30.3.31）
230.78㎢	39.40㎢	4.52㎢	153.98㎢

(2) 人　口（県内16位）

平17年国調	平22年国調	平27年国調	平31年1.1住基
18,267	16,792	15,319	14,981

人口増減率（H22－H27）	△8.8%	高齢化率 令元.7.1	39.6%	人口密度	64.91 人/㎢

(3) 世帯数

平17年国調	平22年国調	平27年国調	平31年1.1住基
5,073	4,957	4,807	5,354

(4) 有権者数（令元.9.1現在）

男	女	計
6,256	6,720	12,976

(5) 沿　革

昭30. 4. 1　合体　西馬音内町、三輪村、新成村、元西馬音内村、田代村、仙道村、明治村の一部
昭31.10. 1　境界変更　雄物川町の一部、十文字町の一部

＜組　織＞

(1) 議　会（令2.2.1現在）

議長	藤原義美（ふじわらよしみ）	議員定数	条例定数	16人
副議長	和泉嘉郎（わいずみよしろう）			
議員任期	令2.3.31	党派別内訳	共1　無所属15	

(2) 二　役（令2.2.1現在）

町長	安藤豊（あんどうゆたか）（2期～令3.4.16）	副町長	浦田一栄（うらたかずえい）

(3) 職員数（平31.4.1現在）

区分	職員数
普通会計	129
（うち施設関係）	(18)
人口千人当たり	8.61
公営事業会計関係	157
計	286

左の職別内訳

区分	職員数
一般行政職	118
技能労務職	9
企業職	6
消防職	0
教育職	0
その他(内税務職)	153(13)

＜行政機構＞

- 町長
  - 副町長
    - 総務課
    - 企画商工課
    - 財政課
    - 税務課
    - 生活環境課
    - 町民課
    - 福祉保健課
    - 農林課
    - 建設課
    - 松喬苑
    - 高瀬ケアセンター
  - 会計管理者 ― 会計課
  - 水道課
  - 病院
- 議会 ― 事務局
- 教育委員会 ― 教育長 ― 事務局
- 農業委員会 ― 事務局
- 選挙管理委員会 ― 事務局
- 監査委員 ― 事務局

＜産業・経済＞

(1) 産業構造

区分		総生産額（平28年度）実額(百万円)	割合(%)	就業人口（平27年国調）実数(人)	割合(%)
第一次	農業	4,546	12.5	1,378	17.6
	林業	352	1.0		
	水産業	0	0.0		
	計	4,898	13.4		
第二次	鉱業	0	0.0	2,604	33.3
	製造業	6,125	16.8		
	建設業	2,343	6.4		
	計	8,468	23.2		
第三次		23,072	63.3	3,835	49.0
分類不能				6	0.1
輸入品に課される税・関税等		－163			
合計		36,275	100.0	7,823	100

(2) 一人当たり分配所得　（平28年度）

一人当たり分配所得	県内　18　位	2,097 千円

(3) 主要農産物・名産・特産品

西瓜・メロン（秋田美人）・羽後牛・手打ちそば
そばまんじゅう・花き（ストック、トルコキキョウ、リンドウ、アルストロメリア）

(4) 主要製造業（平29）　（万円）

順位	品名	製造品出荷額等
1	電子部品・デバイス	618,845
2	生産用機械	270,840
3	食料品	157,242

（祭・行事）・ゆきとぴあ七曲（1月最終土曜日）・西馬音内盆踊り（8月16日～18日）・うご牛（ぺご）まつり（9月第1日曜日）

＜財　　政＞

(1)　決算収支（普通会計）　（百万円）

区　分	歳　入	歳　出	形式収支	実質収支	単年度収支	実質単年度収支	積立金現在高	地方債現在高
平28決算	8,732	8,330	401	353	26	△ 22	2,316	8,105
平29決算	8,225	7,800	424	370	16	19	2,333	7,919
平30決算	8,972	8,567	404	348	△ 22	17	2,417	8,215

(2)　主な歳入歳出　（百万円・％）

区　分		30決算（普通会計）	対前年比（決算間比較）	令元当初予算（普通会計）	対前年比（当初間比較）
地方税		1,110	△ 0.7	1,057	0.5
地方交付税		3,698	△ 2.0	3,480	0.9
国県支出金		1,814	14.3	1,527	△ 10.5
地方債		1,071	72.9	499	△ 66.6
歳入合計		8,972	9.1	7,685	△ 12.1
義務的経費		2,969	△ 2.1	2,958	2.5
人件費		1,092	△ 2.8	1,070	5.4
扶助費		1,063	0.8	1,048	5.2
公債費		814	△ 4.7	840	△ 3.9
物件費		1,097	△ 4.1	1,218	4.5
投資的経費		1,588	78.5	791	△ 59.9
普通建設事業費	補助	1,052	275.0	266	△ 78.4
	単独	536	△ 12.0	525	△ 29.1
歳出合計		8,567	9.8	7,685	△ 12.1

※30当初予算が骨格予算の場合、肉付け後予算を掲載しています。

(3)　主要指数

区　分		30年度	29年度	類似団体（29年度）
標準財政規模		5,150百万円	5,208百万円	5,538百万円
歳出決算倍率		1.66倍	1.50倍	1.73倍
経常収支比率（含減収補填債特例分、臨時財政対策債）		92.5%	88.9%	87.3%
財政力指数（3か年平均）		0.25	0.24	0.47
実質収支比率		6.7%	7.1%	6.0%
地方債現在高倍率		1.60倍	1.52倍	1.64倍
健全化判断比率	実質赤字比率	－	－	
	連結実質赤字比率	－	－	
	実質公債費比率	9.6%	9.4%	8.9%
	将来負担比率	45.4%	36.8%	
資金不足比率	上水道事業会計	－	－	
	病院事業会計	－	－	
	公共下水道事業特別会計	－	－	
	農業集落排水事業特別会計	－	－	
税の徴収率		96.0%	95.5%	94.6%
積立金現在高		2,417百万円	2,333百万円	4,742百万円
	うち財調・減債基金	1,691百万円	1,689百万円	2,235百万円
ラスパイレス指数		94.8	93.2	

※ラスパイレス指数の欄中「30年度」はH30.4.1現在、「29年度」はH29.4.1現在
※「－」は、実質赤字額、連結実質赤字額、資金不足額等がないことを示す。

(4)　財源及び支出の状況（構成比）　（％）

区　分	30年度決算	県平均（30年度）	29年度決算	類似団体（29年度）
一般財源	58.2	61.3	64.4	57.2
自主財源	22.0	28.5	22.4	39.9
義務的経費	34.7	40.0	38.9	35.4
投資的経費	18.5	13.3	11.4	19.1

＜公共施設整備状況＞（平30年度）　（％）

区　分		当該団体
道路	改良率	64.0
	舗装率	68.4
公園	人口1人当たり面積(㎡)	6.1
上水道等	普及率	66.0
下水道等	普及率（処理人口）	58.6
	水洗便所設置率	49.0
公営住宅	世帯数比率	0.7

＜教育・医療・福祉・その他＞

教育（平31.4.1）	区分	幼稚園	小学校	中学校	高等学校
	施設数	0(0)	4(0)	1(0)	1(0)

医療（平31.3.31）	区分	病院	診療所
	施設数	1(168床)	9(0床)

福祉（令元年6月現在）	区分	保育所	特養老人ホーム	養護老人ホーム	軽費老人ホーム	地域包括支援センター
	施設数	3(3)	3(1)	0.2(0)	0(0)	1
	定員(人)	101(101)	144(29)	20(0)	0(0)	

その他施設（平31.3.31）	区分	認定こども園	公会堂・市民会館	公民館	図書館	体育館	野球場
	施設数	5(5)	0	13	1(0)	1(0)	2(0)
	定員(人)	450(450)					

※教育の欄中、県立・市町村立以外を（　）で内書
※福祉の欄中、市町村立・一部事務組合等管理施設以外を（　）で内書
※福祉の欄中、施設数および定員数が小数となるのは一部事務組合等管理施設における按分のため
※その他施設の欄中、市町村立以外を（　）で内書
※その他施設の欄中、認定こども園は平成31年4月1日現在の数字

＜令和元年度主要事業＞　（百万円）

○多面的機能支払交付金事業	164
○学校給食共同調理場建築事業	102
○農業夢プラン応援事業	71
○地方創生交付金事業	25
○強い農業・担い手づくり総合支援事業	23

＜今後の主要課題＞

少子高齢化・人口減少社会への対応
産業構造の変化と雇用創出への対応
医療、福祉、子育て環境等、社会保障の充実
移住定住の促進、住環境・交通体系等の基盤整備
協働による地域社会の構築

＜その他・ＰＲキャラクター＞

● **名所・旧跡**
・三輪神社・須賀神社・あぐりこ神社・鈴木家住宅
・黒沢家住宅・旧長谷山邸

雄勝郡 東成瀬村

（標語）さわやかなるせ　仙人の郷

（村の木）秋田杉　（村の花）山ゆり　（村の鳥）やまどり

〒019－0801 田子内字仙人下30番地１ ☎　（0182）47－3401 ＦＡＸ（0182）47－3290 ホームページ http://www.higashinaruse.com/ Eメール soumu-h@vill.higashinaruse.akita.jp	主な地域指定	一部事務組合加入事業	公営企業		
類型 Ｉ－１　コード番号 054640	過疎　辺地 豪雪　特別豪雪 振興山村 地方拠点 同意集積 特定農山村	退職手当　ごみ処理 老人福祉　火葬場 常備消防　し尿処理 議員公務災害 非常勤公務災害　その他	簡水　下水道 介護サービス	基本構想	平23～令２年度
				基本計画	平23～令２年度

＜概　要＞

(1) 面　積（県内19位）

総面積（平30.10.1）	耕地（平30.7.15）	宅地（平30.1.1）	山林（平30.3.31）
203.69㎢	6.00㎢	0.68㎢	163.61㎢

(2) 人　口（県内24位）

平17年国調	平22年国調	平27年国調	平31年1.1住基
3,180	2,872	2,610	2,559

人口増減率（H22－H27）	△9.1%	高齢化率 令元.7.1	40.2%	人口密度	12.56 人/㎢

(3) 世帯数

平17年国調	平22年国調	平27年国調	平31年1.1住基
874	873	809	875

(4) 有権者数（令元.9.1現在）

男	女	計
1,057	1,157	2,214

(5) 沿　革

明22. 4. 1　村制施行

＜組　織＞

(1) 議　会（令2.2.1現在）

議長	富田義行	議員定数	条例定数	10人	
副議長	佐々木謙吉				
議員任期	令5.4.29	党派別内訳	共1　公1　無所属8		

(2) 二　役（令2.2.1現在）

村長	佐々木哲男（6期～令4.5.31）	副村長	糯田正宏

(3) 職員数（平31.4.1現在）

区分	職員数	左の職別内訳 区分	職員数
普通会計	45	一般行政職	34
（うち施設関係）	(3)	技能労務職	12
人口千人当たり	17.58	企業職	0
		消防職	0
公営事業会計関係	13	教育職	0
計	58	その他(内税務職)	12(2)

＜行政機構＞

- 村長
  - 副村長
    - 総務課
    - 企画課
    - 税務課
    - 民生課
    - 環境課
    - 農林課
    - 建設課
    - 成瀬ダム課
  - 会計管理者 ― 税務課
- 議会 ― 事務局
- 教育委員会 ― 事務局
- 農業委員会 ― 事務局
- 選挙管理委員会 ― 事務局
- 監査委員 ― 事務局

＜産業・経済＞

(1) 産業構造

区分		総生産額（平28年度）実額(百万円)	割合(%)	就業人口（平27年国調）実数(人)	割合(%)
第一次	農業	558	8.3	197	14.9
	林業	189	2.8		
	水産業	3	0.0		
	計	750	11.1		
第二次	鉱業	136	2.0	441	33.5
	製造業	118	1.7		
	建設業	1,462	21.6		
	計	1,716	25.4		
第三次		4,289	63.5	680	51.6
分類不能				0	0.0
輸入品に課される税・関税等		－30			
合計		6,725	100.0	1,318	100

(2) 一人当たり分配所得　（平28年度）

一人当たり分配所得	県内　23　位	1,936 千円

(3) 主要農産物・名産・特産品

米・トマト・平良カブ・菌床シイタケ・リンドウ
赤べご（日本短角牛）

(4) 主要製造業（平29）　（万円）

順位	品名	製造品出荷額等
1	－	－
2	－	－
3	－	－

（祭・行事）・赤べご祭（6月下旬）・仙人修行（8月上旬）・村産業祭（10月下旬）

＜財　　政＞

(1)　決算収支（普通会計）　（百万円）

区　分	歳　入	歳　出	形式収支	実質収支	単年度収支	実質単年度収支	積立金現在高	地方債現在高
平28決算	4,355	4,246	109	108	△ 35	40	1,934	5,746
平29決算	3,774	3,718	55	31	△ 77	△ 271	1,746	5,592
平30決算	3,555	3,517	38	26	△ 4	△ 112	1,646	5,374

(2)　主な歳入歳出　（百万円・%）

区　分		30 決 算（普通会計）	対前年比（決算間比較）	令元当初予算（普通会計）	対前年比（当初間比較）
地方税		197	3.1	196	4.3
地方交付税		1,890	1.5	1,641	0.1
国県支出金		300	△ 15.9	318	△ 10.4
地方債		338	△ 13.0	283	△ 29.1
歳入合計		3,555	△ 5.8	3,290	△ 2.7
義務的経費		1,168	0.8	1,249	5.8
人件費		418	5.1	442	8.6
扶助費		174	△ 10.9	201	2.0
公債費		576	1.8	606	5.2
物件費		517	6.9	554	0.2
投資的経費		523	△ 26.8	376	△ 34.9
普通建設事業費	補助	157	△ 9.2	158	△ 21.4
	単独	365	△ 31.5	217	△ 42.3
歳出合計		3,517	△ 5.4	3,290	△ 2.7

※30当初予算が骨格予算の場合、肉付け後予算を掲載しています。

(3)　主要指数

区　分		30 年 度	29 年 度	類似団体（29年度）
標準財政規模		1,936百万円	1,949百万円	1,918百万円
歳出決算倍率		1.82倍	1.91倍	1.97倍
経常収支比率（含減収補填債特例分、臨時財政対策債）		99.8%	97.3%	83.4%
財政力指数（3か年平均）		0.11	0.11	0.24
実質収支比率		1.4%	1.6%	11.5%
地方債現在高倍率		2.78倍	2.87倍	1.56倍
健全化判断比率	実質赤字比率	－	－	
	連結実質赤字比率	－	－	
	実質公債費比率	12.0%	10.7%	5.6%
	将来負担比率	27.5%	4.0	
資金不足比率	簡易水道事業特別会計	－	－	
	下水道事業特別会計	－	－	
税の徴収率		97.1%	96.8%	95.7%
積立金現在高		1,646百万円	1,746百万円	2,886百万円
	うち財調・減債基金	1,540百万円	1,647百万円	1,460百万円
ラスパイレス指数		96.7	96.3	

※ラスパイレス指数の欄中「30年度」はH30.4.1現在、「29年度」はH29.4.1現在
※「－」は、実質赤字額、連結実質赤字額、資金不足額等がないことを示す。

(4)　財源及び支出の状況（構成比）　（%）

区　分	30年度決算	県平均（30年度）	29年度決算	類似団体（29年度）
一般財源	61.1	61.3	56.6	51.8
自主財源	26.5	28.5	28.7	32.3
義務的経費	33.2	40.0	31.2	27.7
投資的経費	14.9	13.3	19.2	23.4

＜公共施設整備状況＞（平30年度）　（%）

区　分		当該団体
道路	改良率	66.9
	舗装率	52.9
公園	人口1人当たり面積(㎡)	125.0
上水道等	普及率	98.6
下水道等	普及率（処理人口）	0.0
	水洗便所設置率	85.9
公営住宅	世帯数比率	3.2

＜教育・医療・福祉・その他＞

教育（平31.4.1）	区　分	幼稚園	小学校	中学校	高等学校
	施設数	0(0)	1(0)	1(0)	0(0)

医療（平31.3.31）	区　分	病院	診療所
	施設数	0(0床)	4(6床)

福祉（令元年6月現在）	区　分	保育所	特養老人ホーム	養護老人ホーム	軽費老人ホーム	地域包括支援センター
	施設数	1(0)	1(0)	0.1(0)	0(0)	1
	定員(人)	90(0)	50(0)	10(0)	0(0)	

その他施設（平31.3.31）	区　分	認定こども園	公会堂・市民会館	公民館	図書館	体育館	野球場
	施設数	0(0)	0	1	0(0)	1(0)	1(0)
	定員(人)	0(0)					

※教育の欄中、県立・市町村立以外を（　）で内書
※福祉の欄中、市町村立・一部事務組合等管理施設以外を（　）で内書
※福祉の欄中、施設数および定員数が小数となるのは一部事務組合等管理施設における按分のため
※その他施設の欄中、市町村立以外を（　）で内書
※その他施設の欄中、認定こども園は平成31年4月1日現在の数字

＜令和元年度主要事業＞　（百万円）

○新生産基盤整備事業	70
○観光施設整備事業	76
○社会資本整備総合交付金事業	120
○簡易水道事業	283
○特定生活排水処理事業（下水道）	18

＜今後の主要課題＞

少子高齢化社会への対応
防災対策の充実強化
農林業生産体制の維持と再編対策
移住定住対策の充実
観光資源の活用と交流人口の拡大

＜その他・ＰＲキャラクター＞

● 名所・旧跡
・栗駒国定公園（須川湖）
・ジュネス栗駒スキー場
・ジュネス栗駒カントリーパーク
　（パークゴルフ場、ローズガーデン）
・仙北道

●ＰＲキャラクター

県　　計

＜概　　要＞

(1)　面　　積

総面積（平30.10.1）	耕地（平30.7.15）	宅地（平30.1.1）	山林（平30.3.31）
11,637.52㎢	1,476.00㎢	253.77㎢	8,196.42㎢

(2)　人　　口

平17年国調	平22年国調	平27年国調	平31年1.1住基
1,145,501	1,085,997	1,023,119	1,000,223

人口増減率（H22－H27）	△5.8%	令元.7.1 高齢化率	37.1%	人口密度	85.95 人/㎢

(3)　世 帯 数

平17年国調	平22年国調	平27年国調	平31年1.1住基
391,276	389,095	387,392	425,775

(4)　有権者数（令元.9.1現在）

男	女	計
403,986	460,517	864,503

＜産業・経済＞

(1)　産業構造　　（百万円・人・%）

区分		総生産額（平28年度） 実額(百万円)	割合(%)	就業人口（平27年国調） 実数(人)	割合(%)
第一次	農業	98,690	2.8	46,456	9.6
	林業	12,319	0.4		
	水産業	1,798	0.1		
	計	112,807	3.3		
第二次	鉱業	7,142	0.2	115,978	24.0
	製造業	520,362	15.0		
	建設業	250,373	7.2		
	計	777,877	22.4		
第三次		2,576,189	74.3	312,620	64.7
分類不能				7,813	1.6
輸入品に課される税・関税等		－15,538			
合計		3,451,335	100.0	482,867	100.0

(2)　一人当たり分配所得　　（平28年度）

1人当たり分配所得	2,553千円

＜財　　政＞

(1)　決算収支（普通会計）　　（百万円）

区分	歳入	歳出	形式収支	実質収支	単年度収支	実質単年度収支	積立金現在高	地方債現在高
平28決算	588,103	568,953	19,150	15,657	2,111	6,800	152,876	615,665
平29決算	575,491	558,270	17,222	14,256	△ 835	△ 3,391	157,017	614,175
平30決算	565,204	547,704	17,499	13,964	△ 292	350	154,542	609,458

※各団体の単純合計

(2)　主な歳入歳出　　（百万円・%）

区分		30決算（普通会計）	対前年比（決算間比較）	令元当初予算（普通会計）	対前年比（当初間比較）
地方税		112,439	0.2	110,018	1.4
地方交付税		187,546	△ 2.2	173,412	△ 0.6
国県支出金		107,428	△ 3.4	105,750	2.9
地方債		53,986	△ 4.6	53,275	0.4
歳入合計		565,204	△ 1.8	537,273	1.1
義務的経費		239,647	△ 1.7	242,825	0.1
人件費		80,719	△ 2.7	82,749	0.5
扶助費		96,346	△ 2.2	98,938	1.2
公債費		62,582	0.3	61,138	△ 2.1
物件費		69,462	0.9	76,913	1.7
投資的経費		72,747	△ 7.3	64,769	3.3
普通建設事業費	補助	27,142	△ 18.1	32,487	18.2
	単独	37,864	△ 7.9	31,502	△ 5.7
歳出合計		547,704	△ 1.9	537,273	1.1

※各団体の単純合計

(3)　主要指数

区分		30年度	29年度
標準財政規模		319,292 百万円	322,510 百万円
歳出決算倍率		1.72 倍	1.73 倍
経常収支比率（含減収補填債特例分、臨時財政対策債）		93.0 %	91.7 %
財政力指数（3か年平均）		0.30	0.30
実質収支比率		4.9 %	5.4 %
地方債現在高倍率		1.79 倍	1.90 倍
健全化判断比率	実質赤字比率	－	－
	連結実質赤字比率	－	－
	実質公債費比率	9.1 %	8.9 %
	将来負担比率	54.1 %	53.6 %
税の徴収率		94.9 %	94.3 %
積立金現在高		154,542 百万円	157,017 百万円
	うち財調・減債基金	89,130 百万円	90,875 百万円
ラスパイレス指数		96.6	96.5

※標準財政規模、積立金現在高の欄は各団体の単純合計
※歳出決算倍率、税の徴収率は各団体の合計値を基に算出
※それ以外の項目は各団体の指標の単純平均
※ラスパイレス指数の欄中「30年度」はH30.4.1現在、「29年度」はH29.4.1現在

(4)　財源及び支出の状況（構成比）　　（%）

区分	30年度決算	29年度決算
一般財源	61.3	59.9
自主財源	28.5	28.2
義務的経費	40.0	39.3
投資的経費	13.3	15.8

※各団体の構成比の単純平均

＜公共施設整備状況＞（平成30年度）　　（%）

区分		県平均
道路	改良率	65.7
	舗装率	65.3
公園	人口1人当たり面積(㎡)	24.6
上水道等	普及率	88.4
下水道等	普及率（処理人口）	75.3
	水洗便所設置率	75.3
公営住宅	世帯数比率	2.5

＜教育・医療・福祉・その他＞

教育（平31.4.1）	区分	幼稚園	小学校	中学校	高等学校
	施設数	36(32)	196(1)	114(1)	54(5)

医療（平31.3.31）	区分	病院	診療所
	施設数	69(14,784床)	1,252(747床)

福祉（令元年6月現在）	区分	保育所	特養老人ホーム	養護老人ホーム	軽費老人ホーム	地域包括支援センター
	施設数	211(148)	143(128)	16(9)	45(40)	65
	定員(人)	18,693(12,638)	7,918(6,879)	1,060(560)	1,167(1,020)	

その他施設（平31.3.31）	区分	認定こども園	公会堂・市民会館	公民館	図書館	体育館	野球場
	施設数	94(78)	37	311	49(3)	175(5)	103(4)
	定員(人)	12,445 (9,936)					

※教育の欄中、県立・市町村立以外を（　）で内書
※福祉の欄中、市町村立・一部事務組合等管理施設以外を（　）で内書
※福祉の欄中、施設数および定員数が小数となるのは一部事務組合等管理施設における按分のため
※その他施設の欄中、市町村立以外を（　）で内書
※その他施設の欄中、認定こども園は平成31年4月1日現在の数字

2　資　　料

市町村公営企業一覧

（令２．１．30現在）

団体名	法適用事業																	法非適用事業																			合計
	上水道	簡易水道	工業用水道	ガス	病院	下水道									観光施設その他	法適用計		簡易水道	電気	下水道												市場	観光施設			介護サービス	宅地造成事業	法非適用計	
						公共下水道	特定環境保全公共下水道	農業集落排水施設	漁業集落排水施設	林業集落排水施設	小規模集合排水処理施設	特定生活排水処理施設	個別排水処理施設	下水道計			うち財務のみ適用			公共下水道	特定環境保全公共下水道	農業集落排水施設	漁業集落排水施設	林業集落排水施設	簡易排水施設	小規模集合排水処理施設	特定生活排水処理施設	個別排水処理施設	下水道計		休養宿泊施設	索道	その他				計
1 秋田市	○				△	○	○	○				○	○	5		7			○											○			○			3	10
2 能代市	○					○								1		2		○				○					○		2					○		4	6
3 横手市	○				○	○		○		○	○			4		6											○		1		○			○		3	9
4 大館市	○		○		○	○	○							2		5						○					○		2	○				○		4	9
5 男鹿市	○			○	□	○	○	○	○					4		7	1																				7
6 湯沢市	○															1		○		○	○	○					○		4					△		6	7
7 鹿角市	○															1				○		○							2							2	3
8 由利本荘市	○			○												2				○	○	○	○		○	○	○	○	8			○		○		10	12
9 潟上市	○					○	○	○				○				1													4							4	5
10 大仙市	○	○			□	○	○	○				○		4		7	1		○													○		△	○	4	11
11 北秋田市	●				□											2	1			○	○	○					○		4					○		5	7
12 にかほ市	○			○												2				○		○				○			3							3	5
13 仙北市	○				○										○	3				○	○	○		○			○	○	6					○		7	10
市計	13	1	1	3	7	7	5	5	1	1	1	3	1	24	1	50	3	2	2	6	4	8	1	1	1	2	7	2	32	2	1	2	1	8	1	51	101
14 小坂町	○															1				○	○								2					○		3	4
15 上小阿仁村																		○			○	○						○	3					△		5	5
16 藤里町		□																			○	○					○		3					○		5	5
17 三種町	○															1					○	○							2				○			3	4
18 八峰町																		○			○	○	○				○		4							5	5
19 五城目町	○															1				○	○								2							2	3
20 八郎潟町	○															1				○									1							1	2
21 井川町	○															1					○								1					○		2	3
22 大潟村																		○			○								1					○		3	3
23 美郷町	○															1				○		○							2							2	3
24 羽後町	○				□											2	1				○	○							2					○		3	5
25 東成瀬村																		○									○		1					○		3	3
町村計	7	1			1											9	2	4		4	9	6	1				3	1	24				1	7		36	45
市町村計	20	2	1	3	8	7	5	5	1	1	1	3	1	24	1	59	5	6	2	10	13	14	2	1	1	2	10	3	56	2	1	2	2	15	1	87	146
26 能代山本広域市町村圏組合																																		○		1	1
27 本荘由利広域市町村圏組合																																		○		1	1
28 大仙美郷介護福祉組合																																		○		1	1
一部事務組合計																																		3		3	3
県計	20	2	1	3	8	7	5	5	1	1	1	3	1	24	1	59	5	6	2	10	13	14	2	1	1	2	10	3	56	2	1	2	2	18	1	90	149

（注１）●：上水道事業会計に法適用簡易水道事業を含む事業
□：財務規定等適用事業
△：地方独立行政法人等想定企業会計

（注２）各一部事務組合の構成市町村は、次のとおり。
・能代山本広域市町村圏組合（能代市、藤里町、三種町、八峰町）
・本荘由利広域市町村圏組合（由利本荘市、にかほ市）
・大仙美郷介護福祉組合（大仙市、美郷町）

一部事務組合等の現況

（令元．10．1現在）

○　普通地方公共団体相互間の協議会

事務分類	組　合　名	所　在　地	電話番号 ＦＡＸ番号	ホームページＵＲＬ 代表Ｅ－mailアドレス
	秋田周辺広域市町村圏協議会	〒010－8560 秋田市山王一丁目１番１号 秋田市企画調整課内	（018）888－5498 （018）888－5463	

○　一部事務組合

事務分類	組　合　名	所　在　地	電話番号 ＦＡＸ番号	ホームページＵＲＬ 代表Ｅ－mailアドレス
広域行政事務	鹿角広域行政組合	〒018－5201 鹿角市花輪向畑100番地２	（0186）22－2611 （0186）22－2612	http://www.ink.or.jp/~kouiki/ kouiki@city.kazuno.lg.jp
	能代山本広域市町村圏組合	〒016－0876 能代市字海詠坂３番地２ 能代山本広域交流センター内	（0185）89－2316 （0185）89－4280	https://www.noshiroyamamotokouikiken.jp/ e-kouiki@shirakami.or.jp
	本荘由利広域市町村圏組合	〒015－0871 由利本荘市尾崎17番地 本荘由利広域行政センター内	（0184）23－2019 （0184）23－4022	http://www.chokai.ne.jp/honyuko/ hyk-jimu@chokai.ne.jp
	大曲仙北広域市町村圏組合	〒014－0061 大仙市大曲栄町13番47号	（0187）62－5187 （0187）62－6706	http://www.os-kouiki.org/ kouiki@obako.or.jp
	湯沢雄勝広域市町村圏組合	〒012－0037 湯沢市字沖鶴69番地５ 湯沢雄勝広域交流センター内	（0183）73－9691 （0183）72－3821	http://www.yutopia.or.jp/~yokoiki/ yokoiki@yutopia.or.jp
防災	湖東地区行政一部事務組合	〒018－1516 井川町浜井川字喜兵衛堰 10番地１	（018）874－2420 （018）874－2564	http://akita-kotoh-fd.jp/ syoubou@akita-kotoh-fd.jp
	男鹿地区消防一部事務組合	〒010－0511 男鹿市船川港船川 字海岸通り２号12番地７	（0185）23－3139 （0185）24－4161	http://oga119.jp/ soumu@oga119.jp

設立年月日	管理者又は理事長	構成市町村	共同処理事務
S48. 3.31	会長 秋田市長 穂積　　志	秋田市 男鹿市 潟上市 五城目町 八郎潟町 井川町 大潟村	広域市町村圏計画の策定・進行管理

設立年月日	管理者又は理事長	構成市町村	共同処理事務
S47. 4. 1	管理者 鹿角市長 児玉　　一	鹿角市 小坂町	常備消防・救急業務 し尿・ごみ処理 斎場
S46. 7.15	理事会代表理事 能代市長 齊藤　滋宣	能代市 藤里町 三種町 八峰町	特別養護老人ホーム、救急医療対策、高齢者交流センター、広域交流センター、スポーツリゾートセンター、職員共同研修、介護認定審査会、ごみ・し尿処理、常備消防・救急業務
S45. 9. 1	管理者 由利本荘市長 長谷部　誠	由利本荘市 にかほ市	し尿処理、養護老人ホーム（寿荘）、特別養護老人ホーム（広洋苑）、広域行政センター、休日、夜間診療体制の整備、埋立処分地、家畜保冷施設、産学共同研究センター、介護保険者事務
S46. 8. 1	管理者 大仙市長 老松　博行	大仙市 仙北市 美郷町	常備消防・救急業務、火葬場、休日救急医療連携事業、死亡獣畜保冷施設、病院群輪番制による救急医療事業、介護保険事業、一般廃棄物処理の広域化に係る準備事務
S45. 6. 1	管理者 湯沢市長 鈴木　俊夫	湯沢市 羽後町 東成瀬村	常備消防・救急業務、ごみ・し尿処理、火葬場、広域医療システムの整備、養護老人ホーム、障害者支援施設、広域図書館システムの整備、広域交流センター、家畜保冷施設、介護認定審査会、介護保険事業の一部、障害支援区分審査会
H 4. 4. 1	管理者 八郎潟町長 畠山　菊夫	潟上市 （旧昭和町、 旧飯田川町） 井川町 八郎潟町	常備消防・救急業務 火葬場
S48. 6. 1	管理者 男鹿市長 菅原　広二	男鹿市 潟上市 （旧天王町） 大潟村	常備消防・救急業務

事務分類	組　合　名	所　在　地	電話番号 ＦＡＸ番号	ホームページＵＲＬ 代表Ｅ－mailアドレス
環境衛生	男鹿地区衛生処理一部事務組合	〒010－0341 男鹿市船越字一向207番地145	(0185) 35－3315 (0185) 35－3316	ogaeisei@namahage.ne.jp
	八郎潟町・井川町衛生処理施設組合	〒018－1692 八郎潟町字大道80番地 八郎潟町役場内	(018) 875－5858	kosuien@cosmos.ocn.ne.jp
	北秋田市周辺衛生施設組合	〒018－3454 北秋田市脇神字三ツ屋岱 １番地１	(0186) 62－1177 (0186) 63－2709	y-eisei@abeam.ocn.ne.jp
	北秋田市上小阿仁村生活環境施設組合	〒018－3392 北秋田市花園町19番１号 北秋田市役所内	(0186) 62－1110 (0186) 62－2880	kankyo@city.kitaakita.akita.jp
	八郎湖周辺清掃事務組合	〒010－0413 男鹿市松木沢字板引沢台73番地	(0185) 22－7211 (0185) 46－2085	http://www.namahage.ne.jp/~hachirokocc/ hatirohaki@namahage.ne.jp
厚生福祉	能代市山本郡養護老人ホーム組合	〒018－2303 三種町森岳字上台11番地３	(0185) 83－2221 (0185) 83－2275	noshiro-yamamoto@ia2.itkeeper.ne.jp
	大仙美郷介護福祉組合	〒019－1601 大仙市太田町横沢字窪関南 535番地１	(0187) 86－9160 (0187) 86－9061	http://daisenmisato.net/ kumiai@daisenmisato.net
その他	井川町・潟上市共有財産管理組合	〒018－1596 井川町北川尻字海老沢樋ノ口 78番地１ 井川町役場内	(018) 874－4411 (018) 874－2600	soumu@town.akita-ikawa.lg.jp
	秋田県市町村総合事務組合	〒010－0951 秋田市山王四丁目２番３号 秋田県市町村会館内	(018) 888－0220 (018) 838－4440	http://www.akita-sg.jp/ kumiai@akita-sg.jp
	秋田県市町村会館管理組合	〒010－0951 秋田市山王四丁目２番３号 秋田県市町村会館内	(018) 862－3900 (018) 823－6494	
	秋田県町村電算システム共同事業組合	〒010－0951 秋田市山王四丁目２番３号 秋田県市町村会館内	(018) 883－1437 (018) 823－6494	http://www.akita-chosonkai.gr.jp/kumiai/kumiaiflame.htm densan@akita-chosonkai.gr.jp

○　広域連合

事務分類	組　合　名	所　在　地	電話番号 ＦＡＸ番号	ホームページＵＲＬ 代表Ｅ－mailアドレス
	秋田県後期高齢者医療広域連合	〒010－0951 秋田市山王四丁目２番３号 秋田県市町村会館１階	(018) 838－0610 (018) 838－0611	https://www.akita-kouiki.jp/ a-kouiki@aria.ocn.ne.jp

設立年月日	管理者又は理事長	構成市町村	共同処理事務
S50.11.12	管理者 男鹿市長 菅原　広二	男鹿市 潟上市	し尿処理
H 7. 4. 1	管理者 八郎潟町長 畠山　菊夫	八郎潟町 井川町	し尿処理
S39.11.18	管理者 北秋田市長 津谷　永光	北秋田市 能代市 （旧二ツ井町） 藤里町 上小阿仁村	し尿処理
S40. 1.29	管理者 北秋田市長 津谷　永光	北秋田市 上小阿仁村	火葬場 廃棄物最終処分場
H17. 3.10	管理者 男鹿市長 菅原　広二	男鹿市 五城目町 八郎潟町 井川町 大潟村	ごみ処理
S46.11. 8	管理者 三種町長 田川　政幸	三種町 能代市 八峰町 藤里町	養護老人ホーム 老人居宅介護等
S61. 6.26	管理者 大仙市長 老松　博行	大仙市 美郷町	特別養護老人ホーム 軽費老人ホーム 老人デイサービスセンター 老人介護支援センター 老人短期入所施設
S45. 9. 1	管理者 井川町長 齋藤　多聞	潟上市 井川町	共有財産の管理・処分
S33.11. 1	管理者 東成瀬村長 佐々木哲男	全市町村及び17一部事務組合等	市町村職員退職手当支給事務 市町村議会議員・消防団員等・学校医等公務災害補償事務 交通災害共済事務 消防団員退職報償金支給事務
H10.10. 1	管理者 東成瀬村長 佐々木哲男	全市町村	秋田県市町村会館の設置・管理
H25. 4. 1	管理者 美郷町長 松田　知己	全町村	電算共同システムの整備、管理及び運営に関する事務

設立年月日	管理者又は理事長	構成市町村	共同処理事務
H19. 2. 1	広域連合長 秋田市長 穂積　　志	全市町村	後期高齢者医療制度に関する事務

県内の主な第三セクター等の状況（平成31年３月31日現在）

出資額が最大の市町村名（報告市町村）	法　人　名	業　務　概　要	出資する市町村数	出資総額（単位：千円）	総額のうち報告市町村割合（%）（A）	総額のうちその他の地方公共団体割合(%)（B）	地方公共団体出資割合（%）（A)+(B)
秋　田　市	(一財)秋田市駐車場公社	駐車場の管理運営	1	11,000	72.7	0.0	72.7
秋　田　市	太平山観光開発株式会社	都市公園・スキー場の管理運営	1	464,000	50.7	0.0	50.7
秋　田　市	(一財)秋田市勤労者福祉振興協会	秋田テルサ・サンライフ秋田・西部体育館の管理運営、勤労者福祉サービスセンターの事業運営	1	20,000	100.0	0.0	100.0
秋　田　市	(公財)秋田観光コンベンション協会	観光とコンベンションの振興	1	387,125	77.5	12.9	90.4
秋　田　市	河辺地域振興株式会社	簡易宿泊施設・飲食・温泉の経営、健康増進施設の受託経営等	1	81,350	63.9	0.0	63.9
秋　田　市	株式会社雄和振興公社	簡易宿泊施設・飲食・温泉の経営、スポーツ施設の受託経営等	1	30,000	100.0	0.0	100.0
秋　田　市	(公財)秋田市総合振興公社	廃棄物の処理に関する調査研究、収集・処理、再生処理事業、ゴルフ場の管理運営事業、河川緑地活用スポーツ教室開催、環境整備事業、建築確認検査業務、空港駐車場料金徴収業務ほか	1	30,000	100.0	0.0	100.0
秋　田　市	公立大学法人秋田公立美術大学	美術に関する大学教育	1	3,608,210	100.0	0.0	100.0
秋　田　市	地方独立行政法人市立秋田総合病院	医療の提供	1	3,979,917	100.0	0.0	100.0
横　手　市	株式会社横手殖林社	殖林社保有林の保全管理	1	10,000	63.7	0.0	63.7
横　手　市	株式会社天下森振興公社	農作業の受託、地域を担う農家の育成、特用林産物等の特産品化、公共施設の管理運営	1	12,050	83.0	0.0	83.0
横　手　市	株式会社ウッディさんない	木製ブロック・家具・外構資材の製造販売	1	40,000	70.0	0.0	70.0
大　館　市	株式会社県北環境保全センター	水道施設・下水道処理施設の運転及び維持管理	3	10,200	64.7	35.3	100.0
大　館　市	大館市土地開発公社	公共用地の先行取得	1	5,000	100.0	0.0	100.0
大　館　市	(一財)大館市文教振興事業団	スポーツ・文化の振興及び文化会館、大館樹海ドームの管理運営	1	30,000	100.0	0.0	100.0
男　鹿　市	株式会社おが地域振興公社	温泉保養施設の管理運営、温泉供給施設の管理、キャンプ場の管理運営、観光展示施設の管理運営	1	32,500	92.3	0.0	92.3
湯　沢　市	株式会社小町の郷	道の駅施設の管理運営、観光案内・売店・飲食店の経営	1	50,000	59.0	0.0	59.0
湯　沢　市	有限会社皆瀬村活性化センター	農業生産施設・特産品加工施設・観光施設の管理運営	1	32,000	85.9	0.0	85.9
鹿　角　市	株式会社かづの観光物産公社	観光施設（鹿角観光ふるさと館）の管理運営	1	50,000	51.0	0.0	51.0
鹿　角　市	有限会社八幡平地域経営公社	農作業の受託、農産物加工品開発	1	15,000	66.7	0.0	66.7
鹿　角　市	(公財)鹿角市子ども未来事業団	認可・認定こども園等の運営	1	25,000	100.0	0.0	100.0
由利本荘市	株式会社鳥海高原ユースパーク	花立観光施設等の運営	1	60,000	83.8	0.0	83.8
由利本荘市	株式会社岩城	天鷺村・天鷺城等の管理運営、ワイン等プラム加工製品の製造・販売、道の駅「岩城」関連施設の管理運営	1	100,000	85.3	0.0	85.3
由利本荘市	株式会社フォレスタ鳥海	観光宿泊施設の管理運営	1	215,000	55.8	0.0	55.8
由利本荘市	株式会社ほっといん鳥海	農林水産物の生産・加工研究及び販売、観光土産品の開発、直売施設の管理運営	1	30,000	55.0	0.0	55.0
由利本荘市	株式会社黄桜の里	道の駅「東由利」関連施設の管理運営	1	96,000	93.8	0.0	93.8
由利本荘市	株式会社大内町交流センター	総合交流ターミナル施設「ぽぽろっこ」・道の駅「おおうち」の管理運営	1	86,400	50.9	0.0	50.9
潟　上　市	昭和総合開発株式会社	アグリプラザの管理運営	1	50,000	70.0	0.0	70.0
潟　上　市	天王グリーンランド株式会社	公共温泉施設の管理運営	1	80,000	66.3	0.0	66.3

出資額が最大の市町村名（報告市町村）	法　人　名	業　務　概　要	出資する市町村数	出資総額（単位：千円）	総額のうち報告市町村割合（%）（A）	総額のうちその他の市町村割合（%）（B）	市町村出資割合（%）（A)+(B)
大　仙　市	株式会社県南環境保全センター	下水道処理施設等の管理	5	13,000	41.5	43.1	84.6
大　仙　市	株式会社神岡ふるさと振興公社	道の駅「かみおか」・かみおか温泉「嶽の湯」の運営管理	1	70,000	85.7	0.0	85.7
大　仙　市	物産中仙株式会社	特産品の開発・生産・加工・販売、道の駅「なかせん」の管理運営	1	70,000	85.7	0.0	85.7
大　仙　市	株式会社協和振興開発公社	道の駅「協和」・協和温泉「四季の湯」・協和スキー場の管理運営	1	20,000	67.0	0.0	67.0
大　仙　市	太田町生活リゾート株式会社	中里温泉・大台スキー場・野球場などの公の施設等の管理運営	1	80,000	92.5	0.0	92.5
北秋田市	(一財)たかのす福祉公社	訪問看護、福祉用具レンタル、居宅介護サービス、就労継続支援Ｂ型事業所の運営等	1	100,000	100.0	0.0	100.0
北秋田市	マタギの里観光開発株式会社	温泉・観光・レジャー施設等の運営	1	80,000	82.5	0.0	82.5
にかほ市	にかほ市観光開発株式会社	道の駅中核施設・宿泊施設の管理運営	1	20,000	100.0	0.0	100.0
仙　北　市	株式会社花葉館	温泉・宿泊施設の管理運営、旅行業	1	100,000	63.0	0.0	63.0
仙　北　市	株式会社西宮家	物産・飲食の提供施設「西宮家」の管理運営	1	45,000	66.7	0.0	66.7
仙　北　市	株式会社アロマ田沢湖	ハーブ園の経営・管理等	1	58,000	66.2	0.0	66.2
仙　北　市	株式会社西木村総合公社	温泉保養施設等の管理運営	1	50,000	80.0	0.0	80.0
小　坂　町	小坂まちづくり株式会社	観光施設の管理運営	1	9,700	82.5	0.0	82.5
上小阿仁村	かみこあに観光物産株式会社	物産小売、道の駅	1	50,000	100.0	0.0	100.0
藤　里　町	株式会社藤里開発公社	ホテルの経営、温泉施設・農畜産物加工施設・水生産施設の管理運営	1	100,000	100.0	0.0	100.0
三　種　町	株式会社ゆめろん	温泉施設宿泊施設	1	95,000	67.1	0.0	67.1
三　種　町	株式会社さんばりお	観光資源の開発	1	50,000	100.0	0.0	100.0
三　種　町	株式会社ゆうぱる	温泉施設宿泊施設	1	20,000	100.0	0.0	100.0
三　種　町	（一社）三種町農業公社	農地の貸借、貸付	1	10,000	50.0	0.0	50.0
八　峰　町	ハタハタの里観光事業株式会社	町の観光振興、町民への憩の場提供	1	95,000	63.2	0.0	63.2
八　峰　町	有限会社峰浜培養	菌床しいたけ、菌床ブロックの製造・販売	1	95,900	93.8	0.0	93.8
五城目町	株式会社あったか五城目	総合交流センターの管理運営	1	10,000	50.0	0.0	50.0
大　潟　村	株式会社ルーラル大潟	宿泊交流施設の管理運営	1	200,000	60.0	0.0	60.0
美　郷　町	六郷開発株式会社	競輪場外車券場「サテライト六郷」の施設管理運営	1	100,000	55.0	0.0	55.0
美　郷　町	六郷まちづくり株式会社	ニテコ名水庵・名水市場「湧太郎」の施設管理運営	1	50,000	99.5	0.0	99.5
美　郷　町	美郷温泉振興株式会社	温泉施設の管理運営	1	22,000	100.0	0.0	100.0
美　郷　町	株式会社雁の里せんなん	道の駅「雁の里せんなん」の施設管理運営	1	53,000	100.0	0.0	100.0
美　郷　町	株式会社美郷の大地	堆肥センターの施設管理運営	1	18,050	66.5	0.0	66.5
美　郷　町	あきた美郷づくり株式会社	ニテコ名水庵・名水市場「湧太郎」等の運営	1	67,400	97.9	0.0	97.9
羽　後　町	株式会社五輪坂ハイツ	温泉保養施設の管理	1	40,000	52.0	0.0	52.0
東成瀬村	秋田栗駒リゾート株式会社	宿泊施設、スキー場の管理運営	1	45,000	61.8	0.0	61.8

出典　第三セクター等の状況に関する調査結果（平成30年度　総務省調査）
・本資料における「第三セクター等」の定義は次のとおり。
①一般社団法人及び一般財団法人に関する法律の規定に基づいて設立された一般及び公益社団法人、一般及び公益財団法人（特例民法法人を含む）のうち、地方公共団体が出捐している法人
②会社法の規定に基づいて設立された株式会社、合名会社、合資会社、合同会社及び特例有限会社のうち、地方公共団体が出資している法人
③地方住宅供給公社、地方道路公社及び土地開発公社
④地方独立行政法人
・表中の法人は、出資総額に占める市町村出資額の割合が50%以上のもの。

地域指定一覧

（令元. 10. 1現在）

市町村名＼区分	過疎	準過疎	辺地	豪雪	特別豪雪	振興山村	半島振興	同意集積	特定農山村	地方拠点
秋田市	○	○	◎	○		○		○	○	
能代市	○		◎	○		○		○	○	○
横手市	○		○	○	○	○		○	○	○
大館市	○		○	○	○	○		○	○	○
男鹿市	○		○	○			○	○	○	
湯沢市	○		○	○	○	○		○	○	○
鹿角市	○		○	○	○	○		○	○	○
由利本荘市	○		◎	○	○	○		○	○	
潟上市				○			○	○		
大仙市	○		◎	○	○	○		○	○	○
北秋田市	○		◎	○	○	○		○	○	○
にかほ市	○		◎	○		○		○	○	
仙北市	○		◎	○	○	○		○	○	
小坂町	○		○	○		○		○	○	○
上小阿仁村	○			○	○	○		○	○	
藤里町	○		○	○	○	○		○	○	○
三種町	○		○	○		○	○	○	○	○
八峰町	○			○		○		○	○	○
五城目町	○		○	○		○		○	○	
八郎潟町	○			○				○		
井川町	○		◎	○		○		○		
大潟村				○			○	○		
美郷町	○		○	○	○			○		○
羽後町	○		○	○	○	○		○	○	○
東成瀬村	○		○	○	○	○		○	○	○
県計	23	1	20	25	13	20	4	25	20	14

（注１）地域指定は、市町村全域に限らず一部区域指定の場合もあります。
（注２）「辺地」欄の◎は、総合整備計画を策定済の市町村です。

指定地域

表示	指定内容
過疎	過疎地域自立促進特別措置法に基づき指定された市町村
準過疎	過疎地域自立促進特別措置法に定める要件に満たなかった市町村で、秋田県独自の基準を満たし指定された市町村
辺地	辺地に係る公共的施設の総合整備のための財政上の特別措置等に関する法律に基づく総合整備計画を策定することが可能な地域を有する市町村
豪雪	豪雪地帯対策特別措置法に基づき豪雪地帯に指定された市町村
特別豪雪	豪雪地帯対策特別措置法に基づき特別豪雪地帯に指定された市町村
振興山村	山村振興法に基づき指定された地域を所管する市町村
半島地域	半島振興法に基づき指定された地域を所管する市町村
同意集積	企業立地の促進等による地域における産業集積の形成及び活性化に関する法律に基づき指定された市町村
特定農山村	特定農山村地域における農林業の活性化のための基盤整備の促進に関する法律に基づき指定された地域を所管する市町村
地方拠点	地方拠点都市地域の整備及び産業業務施設の再配置の促進に関する法律に基づき地方拠点都市地域に指定された市町村

県内市町村の「主な郷土出身者」

（令元．10．1現在）

市町村名	主な郷土出身者
秋　田　市	浅利香津代（女優）　小倉智昭（フリーアナウンサー）　内館牧子（脚本家）　倉田よしみ（漫画家） 石川雅規（プロ野球選手）　江畑幸子（オリンピック女子バレーボール銅メダリスト） 佐々木希（モデル、女優）　小松由佳（登山家、写真家）
能　代　市	山田久志（元プロ野球監督・選手）　加藤正人（脚本家）　小野喬（体操　オリンピック金メダリスト） 野呂田芳成（故人、元防衛庁長官）　加藤廣志（故人、能代工業高等学校バスケットボール部監督）
横　手　市	島森路子（故人、編集者）　高橋勇市（マラソン　パラリンピック金メダリスト）　矢口高雄（漫画家） 土田世紀（故人、漫画家）　きくち正太（漫画家）　高橋優（シンガーソングライター） 雅姫（デザイナー）　壇蜜（グラビアタレント）
大　館　市	明石康（元国連事務次長）　山田敬蔵（ボストンマラソン優勝者）　石田博英（故人、元労働・運輸大臣） 小林多喜二（故人、作家）　小畑勇二郎（故人、元秋田県知事）　因幡晃（シンガーソングライター） 上原敏（故人、歌手）鳥潟右一（故人、工学者）
男　鹿　市	落合博満（元プロ野球監督・選手）　吉田義人（元ラグビー日本代表） 中村和雄（元秋田ノーザンハピネッツヘッドコーチ）　岩崎雅典（映画監督） 伊藤サチコ（シンガーソングライター）　小松直之（漫画家、イラストレーター） 三遊亭たん丈（落語家）　沢木敬介（サンウルブズ（スーパーラグビー）コーチ）
湯　沢　市	佐藤隆三（経済学者）　東海林良（作詞家）　中鉢聡（テノール歌手）　清國勝雄（元大関） 照國萬藏（故人、元横綱）　豊島ミホ（作家）　佐竹義輔（故人、植物学者）　菅義偉（内閣官房長官）
鹿　角　市	浅利純子（世界陸上女子マラソン金メダリスト）　松宮隆行（陸上、オリンピック出場）　いつか（歌手）
由利本荘市	遠藤章（医学博士、平成23年文化功労者）　加藤夏希（モデル、女優）　高橋宏幸（故人、絵本童話作家） 植村伴次郎（故人、東北新社創業者）　斉藤寅次郎（故人、映画監督） 五十嵐俊幸（ボクシング　オリンピック出場、元ＷＢＣフライ級王者） 土田正顕（故人、東京証券取引所初代社長）　生駒里奈（タレント）
潟　上　市	中村征夫（写真家）　桜庭和志（格闘家）　加賀健一（プロサッカー選手） 石川理紀之助（故人、農業指導者）　小玉健吉（故人、科学者）　渡部純平（俳優）　安田聖愛（女優） 吉田輝星（プロ野球選手）
大　仙　市	柳葉敏郎（俳優）　男鹿和雄（アニメーション美術監督）　物部長穂（故人、工学博士） 松田解子（故人、作家）　鈴木空如（故人、仏画師）　工藤進英（外科医）
北秋田市	中嶋聡（元プロ野球選手）　押尾川旭（元関脇豪風）　成田為三（故人、作曲家） 渡邊喜恵子（故人、作家）　小林範仁（スキー 世界選手権団体優勝） 湊祐介（スキー 世界選手権団体優勝）　高橋大斗（スキー ワールドカップ優勝）　戸嶋靖昌（故人、画家）
にかほ市	白瀬矗（故人、南極探検家）　齋藤宇一郎（故人、元衆議院議員）　池田修三（故人、木版画家） 齋藤憲三（故人、ＴＤＫ㈱創始者）　藤本タツキ（漫画家）
仙　北　市	草薙良一（俳優）　山谷初男（俳優）　藤あや子（歌手）　西木正明（作家） 荒木田裕子（バレーボール　オリンピック金メダリスト） 照井美喜子（スキー　オリンピック出場）　平福百穂（故人、画家）　平福穂庵（故人、画家）
小　坂　町	大間ジロー（元オフコース）　長井辰男（医学博士）　福田豊四郎（故人、画家）
三　種　町	近藤芳久（元プロ野球選手）　友川カズキ（シンガーソングライター） 橋本五郎（読売新聞特別編集委員）　三浦隆司（元WBC スーパーフェザー級世界王者） 渡辺博栄（気象予報士）　石井漠（故人、舞踊家）
八　峰　町	日沼頼夫（故人、文化勲章受章：京都大学名誉教授、ウイルス研究）　松尾一彦（元オフコース） 鈴木裕美子（自転車　オリンピック出場） 山本浩二（故人、バスケットボール　オリンピック出場）
五城目町	矢田津世子（故人、作家）　鳥井森鈴（故人、民謡歌手） 工藤政志（元ＷＢＡジュニアミドル級世界王者）
八郎潟町	石井浩郎（参議院議員、元プロ野球選手）　後藤光尊（元プロ野球選手）　大潟八郎（故人、喜劇役者） 柳田英明（アマチュアレスリング　オリンピック金メダリスト） 佐藤満（アマチュアレスリング　オリンピック金メダリスト）　舘岡栗山（故人、画家） 石田玲水（故人、歌人・俳人）　順弘子（歌手）
美　郷　町	佐々木毅（元東京大学総長）　華王錦（大相撲力士）　庄司（大相撲力士）
羽　後　町	仙道作三（オペラ作曲家）　岩本公水（演歌歌手）　伊藤助成（故人、元経団連副会長） 佐藤信淵（故人、幕末農業経済学者）　金易二郎（故人、将棋名誉九段）
東成瀬村	高橋よしひろ（漫画家）　佐々木桂（エッセイスト）　高田稔（故人、俳優）

※掲載者は、当該市町村への照会による。

市町村長一覧

（令元.12.１現在）

男鹿市長
すがわら　こうじ
菅原広二
（昭26・10・28生）

大館市長
ふくはら　じゅんじ
福原淳嗣
（昭42・12・18生）

横手市長
たかはし　だい
髙橋大
（昭51・3・23生）

能代市長
さいとう　しげのぶ
齊藤滋宣
（昭28・3・2生）

秋田市長
ほづみ　もとむ
穂積志
（昭32・4・5生）

大仙市長
おいまつ　ひろゆき
老松博行
（昭30・1・24生）

潟上市長
ふじわら　かずなり
藤原一成
（昭36・1・8生）

由利本荘市長
はせべ　まこと
長谷部誠
（昭26・2・17生）

鹿角市長
こだま　ひとし
児玉一
（昭22・1・22生）

湯沢市長
すずき　としお
鈴木俊夫
（昭25・8・11生）

上小阿仁村長
なかた　よしお
中田吉穂
（昭26・2・12生）

小坂町長
ほそごえ　みつる
細越満
（昭22・7・2生）

仙北市長
かどわき　みつひろ
門脇光浩
（昭35・7・26生）

にかほ市長
いちかわ　ゆうじ
市川雄次
（昭42・4・24生）

北秋田市長
つや　えいこう
津谷永光
（昭26・8・9生）

八郎潟町長
はたけやま　きくお
畠山　菊夫
（昭29・3・9生）

五城目町長
わたなべ　ひこべえ
渡邉　彦兵衛
（昭22・9・14生）

八峰町長
もりたしんいちろう
森田　新一郎
（昭26・8・27生）

三種町長
たがわ　まさゆき
田川　政幸
（昭46・5・28生）

藤里町長
ささき　ふみあき
佐々木　文明
（昭31・11・3生）

東成瀬村長
ささき　てつお
佐々木　哲男
（昭16・10・29生）

羽後町長
あんどう　ゆたか
安藤　豊
（昭27・8・28生）

美郷町長
まつた　ともみ
松田　知己
（昭38・9・1生）

大潟村長
たかはし　ひろと
髙橋　浩人
（昭35・8・13生）

井川町長
さいとう　たもん
齋藤　多聞
（昭56・12・14生）

＜秋田県の市町村の状況＞

合　併　前　（平成16年４月１日現在）

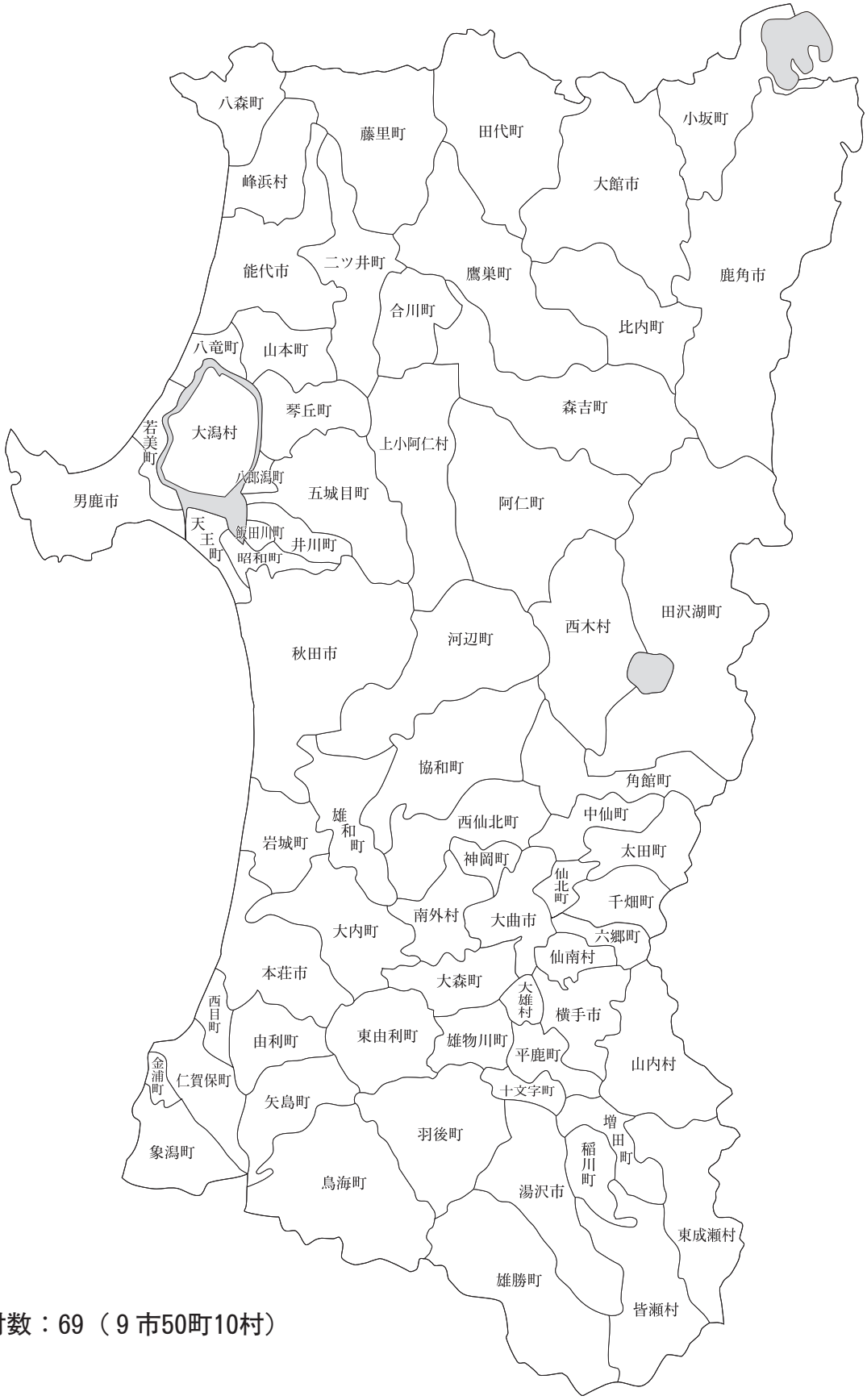

市町村数：69（９市50町10村）

＜秋田県の市町村の状況＞

合　併　後

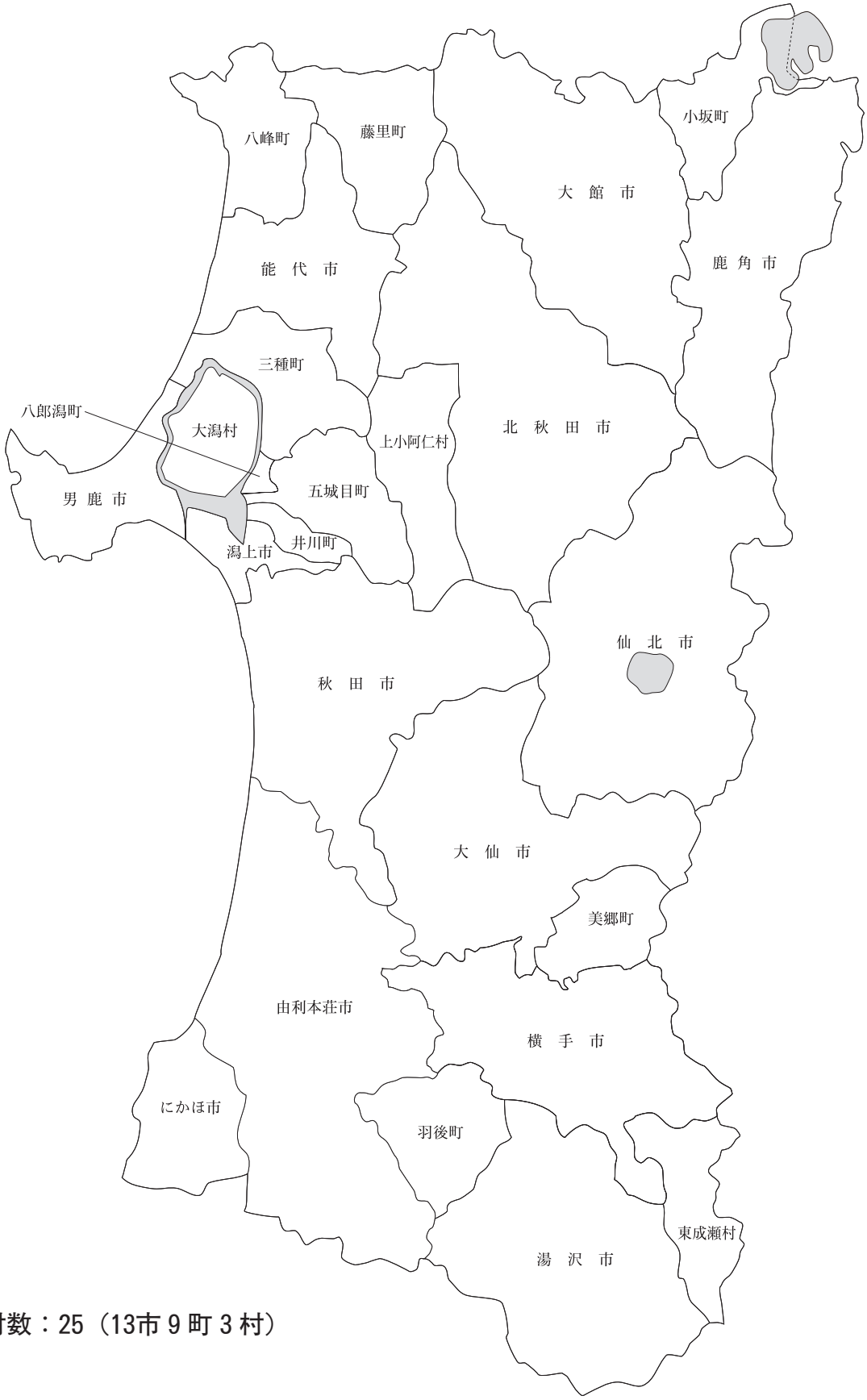

市町村数：25（13市 9 町 3 村）

市町村合併沿革図

→ は編入を示す

（令元.10.　1現在）

M22.　4.　1
市制・町村制施行

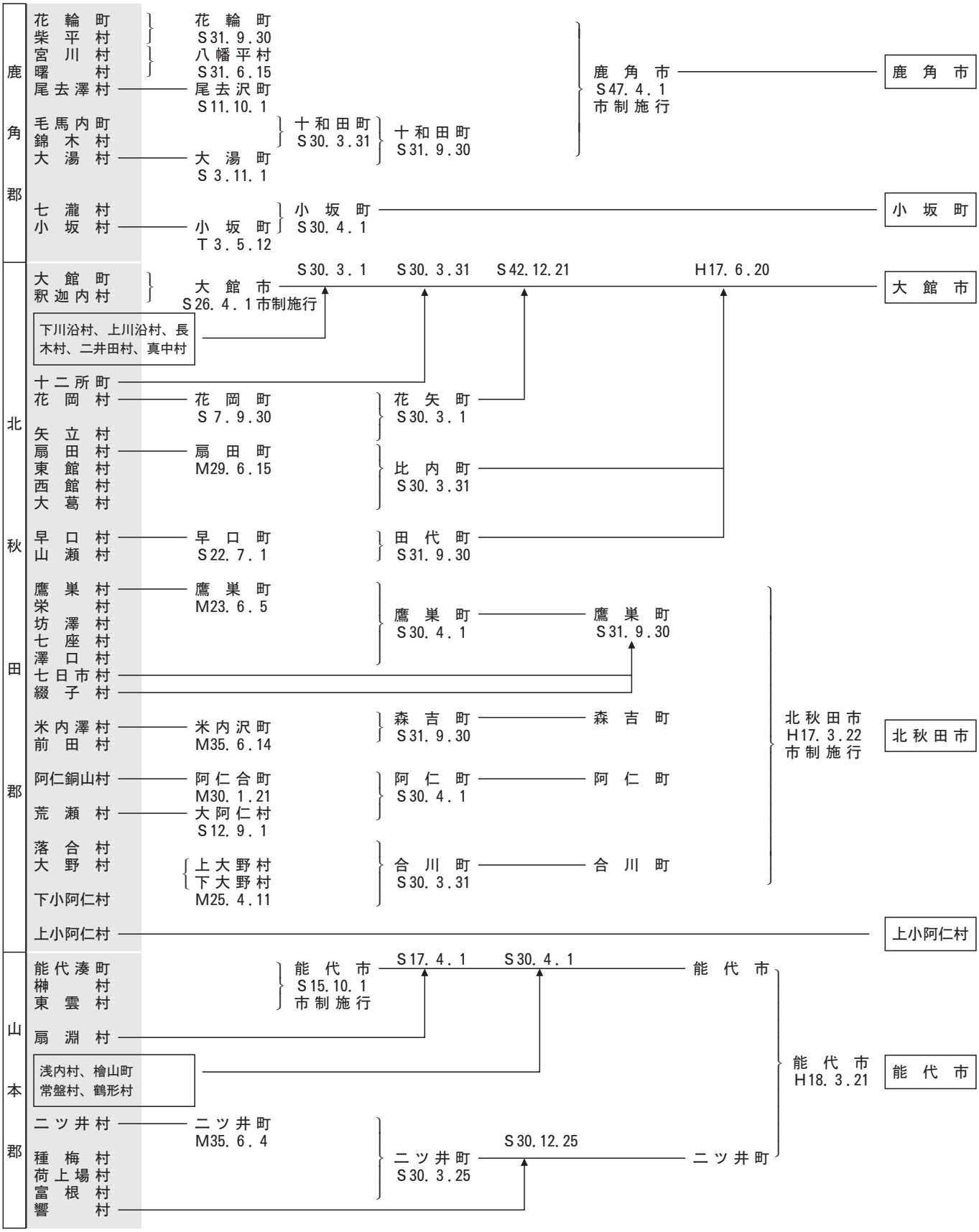

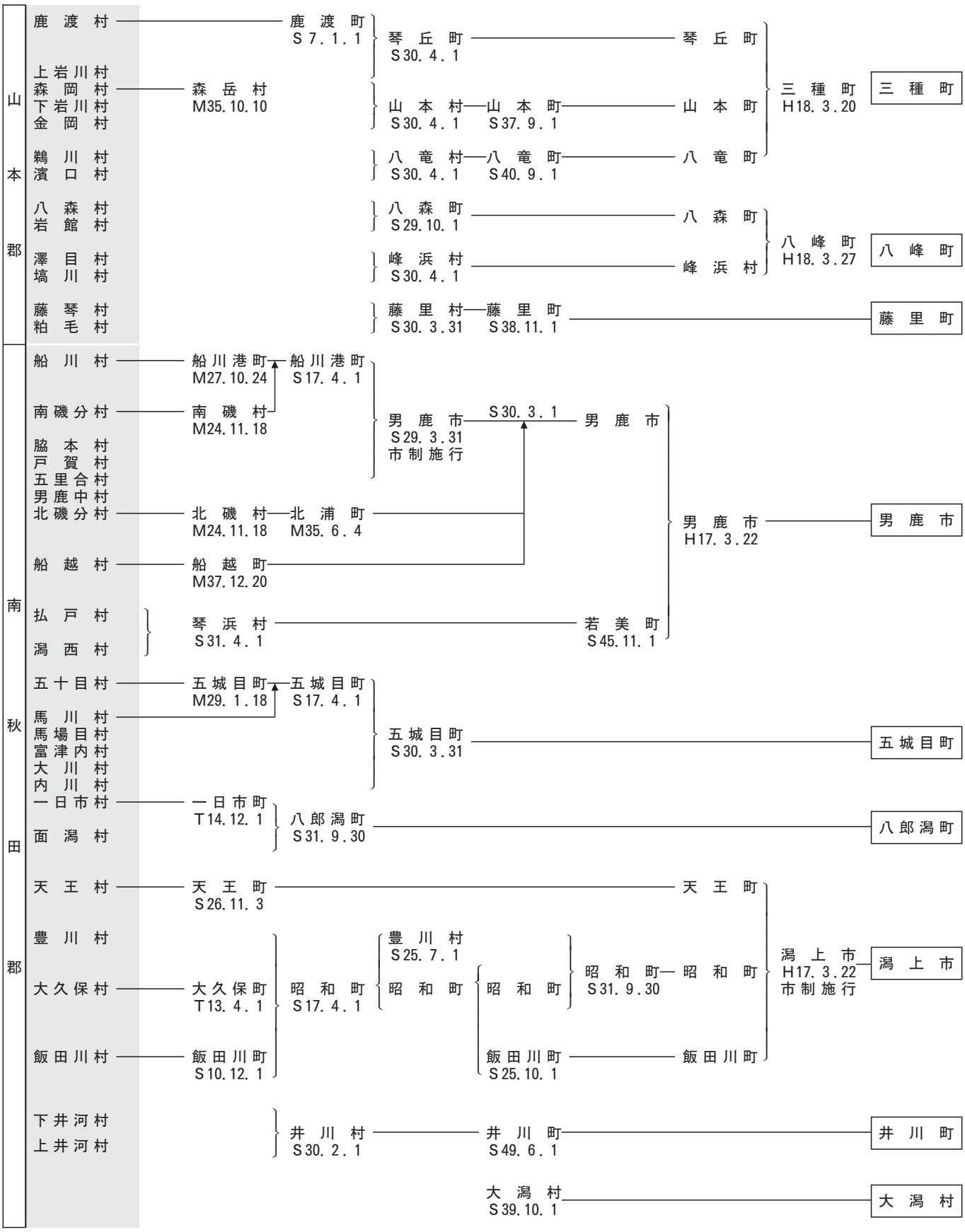
山本郡
鹿渡村
上岩川村
森岡村
下岩川村
金岡村
鵜川村
濱口村
八森村
岩館村
澤目村
塙川村
藤琴村
粕毛村
鹿渡町 S7.1.1
琴丘町 S30.4.1
森岳村 M35.10.10
山本村 S30.4.1
山本町 S37.9.1
八竜村 S30.4.1
八竜町 S40.9.1
八森町 S29.10.1
峰浜村 S30.4.1
藤里村 S30.3.31
藤里町 S38.11.1
琴丘町
山本町
八竜町
三種町 H18.3.20
三種町
八森町
峰浜村
八峰町 H18.3.27
八峰町
藤里町
南秋田郡
船川村
南磯分村
脇本村
戸賀村
五里合村
男鹿中村
北磯分村
船越村
払戸村
潟西村
五十目村
馬川村
馬場目村
富津内村
大川村
内川村
一日市村
面潟村
天王村
豊川村
大久保村
飯田川村
下井河村
上井河村
船川港町 M27.10.24
南磯村 M24.11.18
北磯村 M24.11.18
北浦町 M35.6.4
船越町 M37.12.20
琴浜村 S31.4.1
五城目町 M29.1.18
一日市町 T14.12.1
天王町 S26.11.3
大久保町 T13.4.1
飯田川村 S10.12.1
船川港町 S17.4.1
男鹿市 S29.3.31 市制施行
S30.3.1
五城目町 S17.4.1
八郎潟町 S31.9.30
昭和町 S17.4.1
井川村 S30.2.1
豊川村 S25.7.1
昭和町
昭和町
飯田川町 S25.10.1
井川町 S49.6.1
大潟村 S39.10.1
男鹿市
若美町 S45.11.1
男鹿市 H17.3.22
男鹿市
五城目町
八郎潟町
昭和町 S31.9.30
天王町
昭和町
飯田川町
潟上市 H17.3.22 市制施行
潟上市
井川町
大潟村

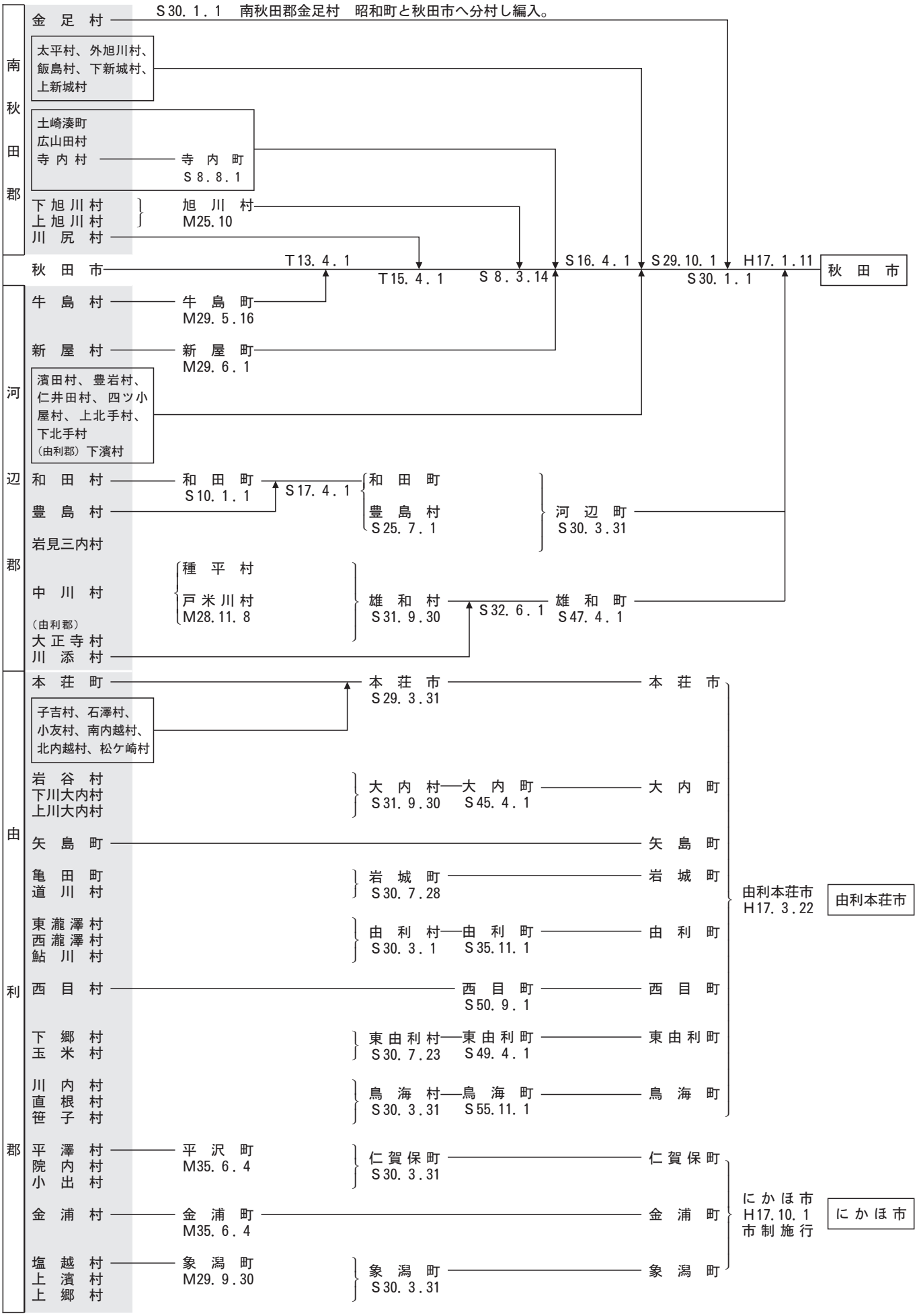
南秋田郡
金足村
S30.1.1 南秋田郡金足村 昭和町と秋田市へ分村し編入。
太平村、外旭川村、飯島村、下新城村、上新城村
土崎湊町
広山田村
寺内村
寺内町
S8.8.1
下旭川村
上旭川村
旭川村
M25.10
川尻村
秋田市
T13.4.1
T15.4.1
S8.3.14
S16.4.1
S29.10.1
S30.1.1
H17.1.11
秋田市
河辺郡
牛島村
牛島町
M29.5.16
新屋村
新屋町
M29.6.1
濱田村、豊岩村、仁井田村、四ツ小屋村、上北手村、下北手村
（由利郡）下濱村
和田村
和田町
S10.1.1
S17.4.1
和田町
豊島村
豊島村
S25.7.1
河辺町
S30.3.31
岩見三内村
中川村
種平村
戸米川村
M28.11.8
雄和村
S31.9.30
S32.6.1
雄和町
S47.4.1
（由利郡）
大正寺村
川添村
由利郡
本荘町
本荘市
S29.3.31
本荘市
子吉村、石澤村、小友村、南内越村、北内越村、松ケ崎村
岩谷村
下川大内村
上川大内村
大内村
S31.9.30
大内町
S45.4.1
大内町
矢島町
矢島町
亀田町
道川村
岩城町
S30.7.28
岩城町
由利本荘市
H17.3.22
由利本荘市
東瀧澤村
西瀧澤村
鮎川村
由利村
S30.3.1
由利町
S35.11.1
由利町
西目村
西目町
S50.9.1
西目町
下郷村
玉米村
東由利村
S30.7.23
東由利町
S49.4.1
東由利町
川内村
直根村
笹子村
鳥海村
S30.3.31
鳥海町
S55.11.1
鳥海町
平澤村
院内村
小出村
平沢町
M35.6.4
仁賀保町
S30.3.31
仁賀保町
にかほ市
H17.10.1
市制施行
にかほ市
金浦村
金浦町
M35.6.4
金浦町
塩越村
上濱村
上郷村
象潟町
M29.9.30
象潟町
S30.3.31
象潟町

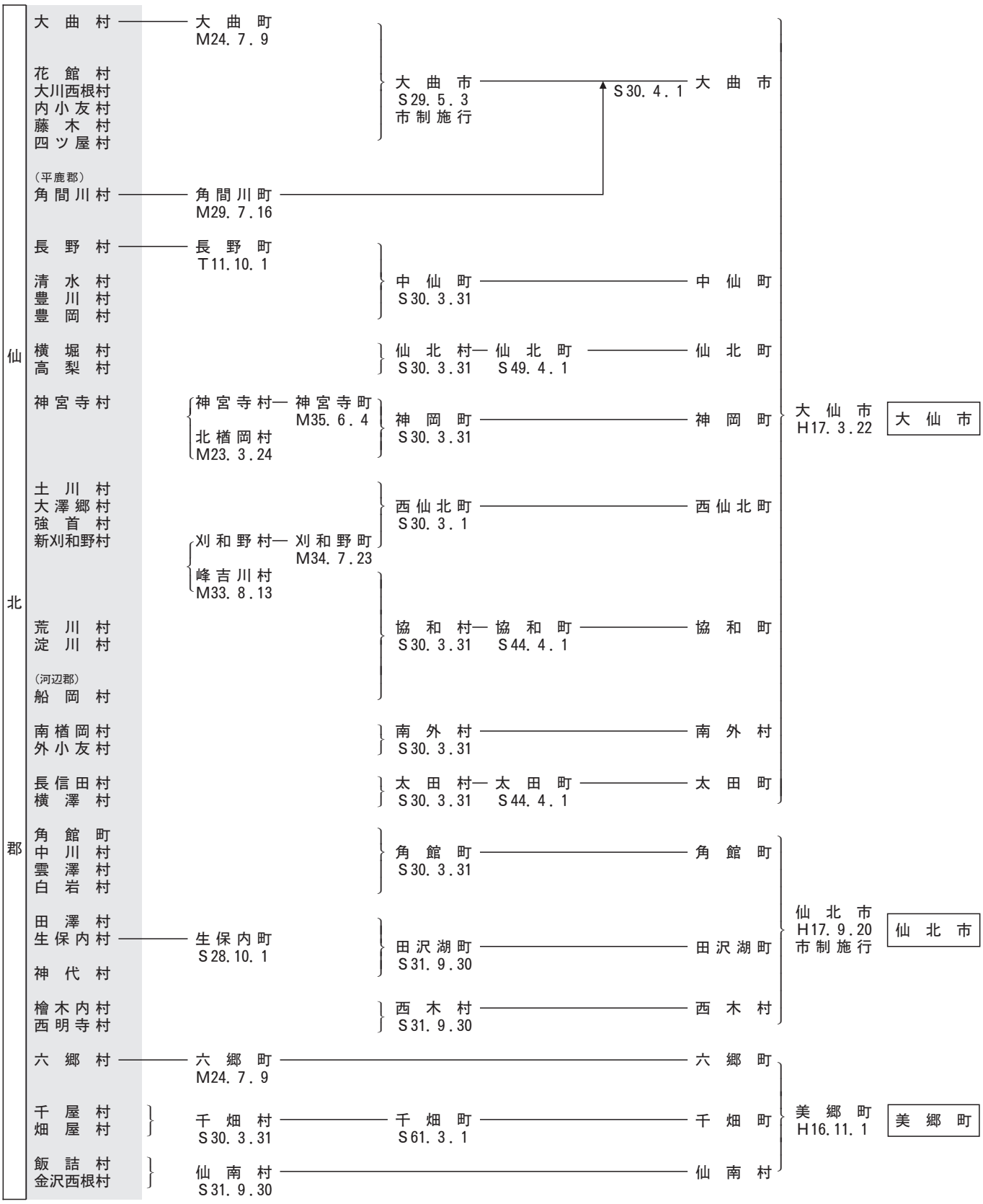
仙北郡
大曲村
大曲町 M24.7.9
花館村
大川西根村
内小友村
藤木村
四ツ屋村
大曲市 S29.5.3 市制施行
S30.4.1
大曲市
（平鹿郡）
角間川村
角間川町 M29.7.16
長野村
長野町 T11.10.1
清水村
豊川村
豊岡村
中仙町 S30.3.31
中仙町
横堀村
高梨村
仙北村 S30.3.31
仙北町 S49.4.1
仙北町
神宮寺村
神宮寺村
神宮寺町 M35.6.4
北楢岡村 M23.3.24
神岡町 S30.3.31
神岡町
大仙市 H17.3.22
大仙市
土川村
大澤郷村
強首村
新刈和野村
西仙北町 S30.3.1
西仙北町
刈和野村
刈和野町 M34.7.23
峰吉川村 M33.8.13
荒川村
淀川村
（河辺郡）
船岡村
協和村 S30.3.31
協和町 S44.4.1
協和町
南楢岡村
外小友村
南外村 S30.3.31
南外村
長信田村
横澤村
太田村 S30.3.31
太田町 S44.4.1
太田町
角館町
中川村
雲澤村
白岩村
角館町 S30.3.31
角館町
田澤村
生保内村
生保内町 S28.10.1
神代村
田沢湖町 S31.9.30
田沢湖町
檜木内村
西明寺村
西木村 S31.9.30
西木村
仙北市 H17.9.20 市制施行
仙北市
六郷村
六郷町 M24.7.9
六郷町
千屋村
畑屋村
千畑村 S30.3.31
千畑町 S61.3.1
千畑町
飯詰村
金沢西根村
仙南村 S31.9.30
仙南村
美郷町 H16.11.1
美郷町

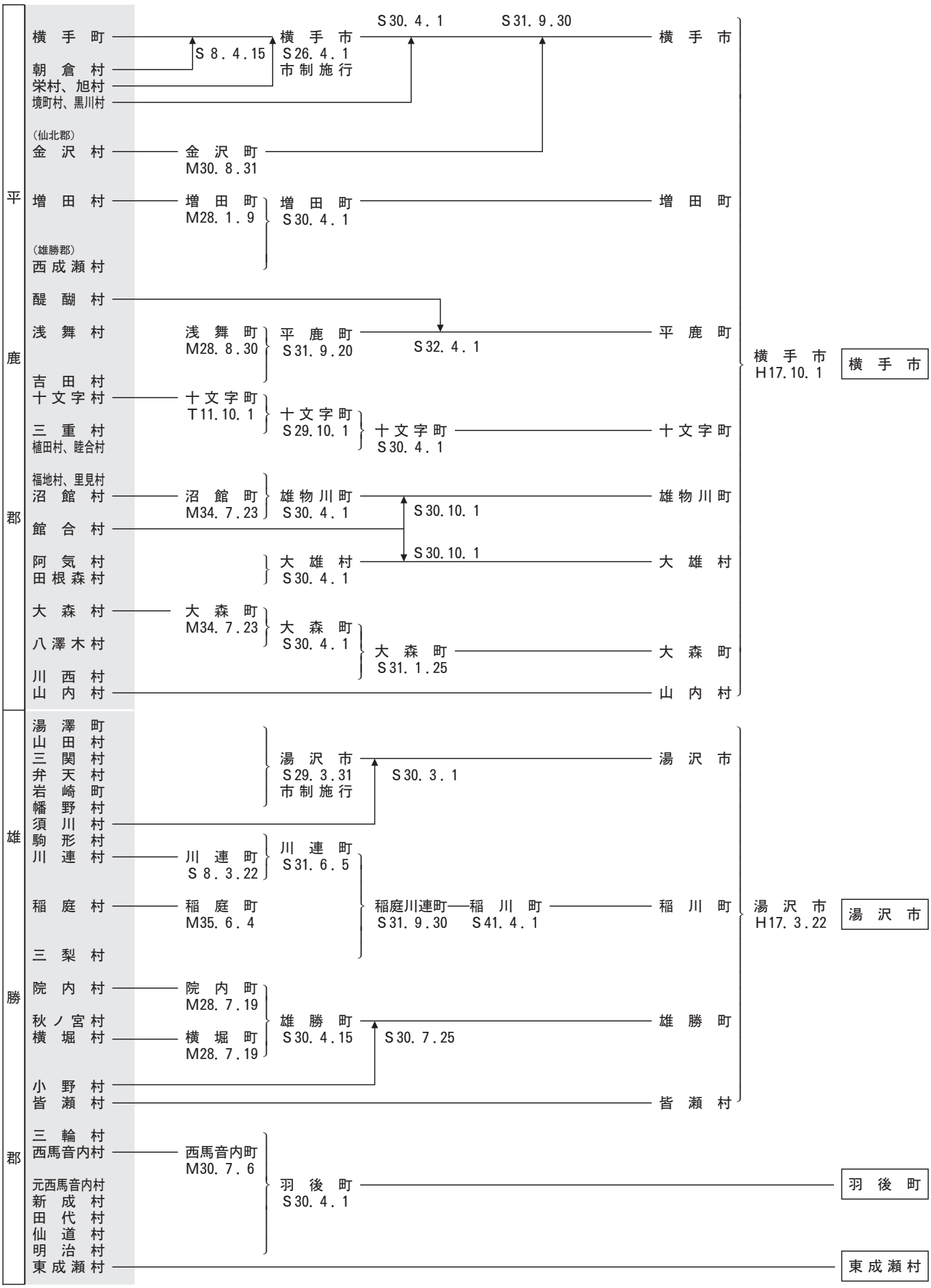
平鹿郡
横手町
朝倉村
栄村、旭村
境町村、黒川村
S8.4.15
横手市
S26.4.1
市制施行
S30.4.1
S31.9.30
横手市
(仙北郡)
金沢村
金沢町
M30.8.31
増田村
増田町
M28.1.9
増田町
S30.4.1
増田町
(雄勝郡)
西成瀬村
醍醐村
浅舞村
浅舞町
M28.8.30
平鹿町
S31.9.20
S32.4.1
平鹿町
吉田村
十文字村
十文字町
T11.10.1
十文字町
S29.10.1
十文字町
S30.4.1
十文字町
三重村
植田村、睦合村
福地村、里見村
沼館村
沼館町
M34.7.23
雄物川町
S30.4.1
S30.10.1
雄物川町
館合村
S30.10.1
阿気村
田根森村
大雄村
S30.4.1
大雄村
大森村
大森町
M34.7.23
大森町
S30.4.1
大森町
S31.1.25
大森町
八澤木村
川西村
山内村
山内村
横手市
H17.10.1
横手市
雄勝郡
湯澤町
山田村
三関村
弁天村
岩崎町
幡野村
須川村
駒形村
湯沢市
S29.3.31
市制施行
S30.3.1
湯沢市
川連村
川連町
S8.3.22
川連町
S31.6.5
稲庭村
稲庭町
M35.6.4
稲庭川連町
S31.9.30
稲川町
S41.4.1
稲川町
三梨村
湯沢市
H17.3.22
湯沢市
院内村
院内町
M28.7.19
秋ノ宮村
横堀村
横堀町
M28.7.19
雄勝町
S30.4.15
S30.7.25
雄勝町
小野村
皆瀬村
皆瀬村
三輪村
西馬音内村
西馬音内町
M30.7.6
元西馬音内村
新成村
田代村
仙道村
明治村
羽後町
S30.4.1
羽後町
東成瀬村
東成瀬村

資料出典一覧

項目	資料
総面積	「平成30年　全国都道府県市区町村別面積調」（国土交通省国土地理院）
耕地面積	「平成29～30年　第65次秋田農林水産統計年報」（農林水産省東北農政局）
宅地面積	「平成30年度　固定資産の価格等の概要調書」（秋田県総務部税務課）
山林面積	「平成30年度版　秋田県林業統計」（秋田県農林水産部林業木材産業課）
人口・世帯数	「平成31年１月１日　住民基本台帳人口・世帯数、平成30年度人口動態」（総務省自治行政局） 「平成17年、平成22年、平成27年　国勢調査」（総務省統計局） ※世帯数は「一般世帯」の数値
人口密度	「平成31年版　全国市町村要覧」（総務省自治行政局）
高齢化率	「平成31年度老人月間関係資料」（秋田県健康福祉部長寿社会課）
有権者数	「選挙人名簿登録者数に関する調」（秋田県選挙管理委員会）
産業構造	「平成28年度　秋田県市町村民経済計算年報」（秋田県企画振興部調査統計課）
就業人口	「平成27年　国勢調査」（総務省統計局）
一人当たり分配所得	「平成28年度　秋田県市町村民経済計算年報」（秋田県企画振興部調査統計課）
主要製造業	「秋田県の工業－平成30年工業統計調査結果－」（秋田県企画振興部調査統計課）
公共施設整備状況	「平成30年度　公共施設状況調査」（総務省自治財政局） 「平成31年１月１日　住民基本台帳人口・世帯数、平成30年度人口動態」（総務省自治行政局） ※道路改良率及び道路舗装率は、市町村道道路現況調査（平成31年４月１日現在）より
教育・福祉	秋田県内保育所・認定こども園・幼稚園・小中学校・高等学校一覧（秋田県教育庁） 「平成31年度　社会福祉施設・法人便覧」（秋田県健康福祉部福祉政策課）
医療・その他施設	「平成30年度　公共施設状況調査」（総務省自治財政局）

※沿革（合併）について

合併（合体・編入）の区別は次のとおりである。

ア．合体　市町村を廃し、その区域をもって新たに市町村を置くことをいう。

イ．編入　市町村を廃し、その区域を他の市町村に編入することをいう。

財政用語ミニ解説

用　　語	見　　方	算　　式
形式収支	歳入決算総額から歳出決算総額を単純に差し引いた額、すなわち歳入歳出差引額である。 これは出納閉鎖期日現在における当該年度に収入された現金と支出された現金の差額、すなわち現金尻を表すものである。	歳入－歳出
実質収支	形式収支から翌年度へ繰り越すべき財源を控除した決算額である。 地方公共団体の財政運営の良否を判断する重要なポイントであり、一定の黒字を出すことが財政運営の基本であるが、黒字の額は多いほど良いといえるものではない。	（歳入－歳出）－※翌年度へ繰り越すべき財源 ※ {継続費逓次繰越、繰越明許費繰越、事故繰越、事業繰越、支払繰延に伴い繰り越すべき財源}
実質単年度収支	単年度収支には、実質的な黒字要素（例えば財政調整基金への積立や地方債繰上償還金など）や赤字要素（過去の積立金の取崩額）が含まれている。実質単年度収支とは、これらを加減したもの（単年度収支＋黒字要素－赤字要素）をいう。	単年度収支（当該年度実質収支－前年度実質収支）＋財政調整基金積立額＋地方債繰上償還額－財政調整基金取崩額 ＜地方債繰上償還金は、後年度の財政負担を軽減させるため任意に行ったもの＞
標準財政規模	当該団体が合理的かつ妥当な水準において行政を行うための標準的な一般財源の規模を示した額である。	{（基準財政収入額－各種譲与税－交通安全対策特別交付金）×$\frac{100}{75}$＋各種譲与税＋交通安全対策特別交付金}＋普通交付税＋臨時財政対策債発行可能額 ※　標準財政規模の算出においては、当分の間、基準財政収入額から市町村民税所得割における税源移譲相当額の25％及び地方消費税交付金における引き上げ分の25％を控除する。
歳出決算倍率	当該団体の適切な決算規模を判断する際の指標として使用される。一般的には、建設事業に消極的な団体ほど倍率が低く、逆に積極的な団体ほど高くなっている。特に高い倍率が恒常的に続く場合は財政破綻につながるおそれがあるので注意を要する。	$\frac{\text{歳出決算額}}{\text{標準財政規模}}$

用　　語	見　　方	算　　式
経常収支比率	財政構造の弾力性を測定する比率として使われる。これは、経常的経費（人件費・扶助費・公債費等）に経常一般財源収入（地方税・普通交付税・地方譲与税等）がどの程度充当されているかをみるもので、この比率が低ければ臨時的経費に充当できる一般財源に余裕があることになる。	$\frac{\text{経常経費に充当された一般財源総額}}{\text{経常一般財源収入}+\text{減収補填債特例分}+\text{臨時財政対策債}}\times 100$
財政力指数	当該団体の財政力を示す指標として使用される。 指数は「1」に近く、あるいは「1」を超えるほど財源に余裕があるものとされている。	$\frac{\text{基準財政収入額}}{\text{基準財政需要額}}$ の過去3年度間の平均値
地方債現在高倍率	今後償還すべき地方債の現在高が標準財政規模に対しどの程度になっているかをみるものであり、当該団体の将来の公債費負担あるいは地方債発行可能額を把握する際の指標として使用される。	$\frac{\text{地方債現在高}}{\text{標準財政規模}}$
健全化判断比率	※健全化法において、地方公共団体の財政状況を客観的に表し、財政の早期健全化や再生の必要性を判断するための指標とされた、「実質赤字比率」、「連結実質赤字比率」、「実質公債費比率」、「将来負担比率」のこと。健全化判断比率のいずれかが早期健全化基準以上である場合は、財政健全化計画を定めなければならない。また、実質赤字比率、連結実質赤字比率、実質公債費比率のうちいずれかが財政再生基準以上である場合には、財政再生計画を定めなければならない。 ※健全化法　地方公共団体の財政の健全化に関する法律（平成19年法律第94号）	
健全化判断比率　実質赤字比率	健全化判断比率の一つで、地方公共団体の一般会計等を対象とした実質赤字額の標準財政規模に対する比率のこと。早期健全化基準は、市町村は財政規模に応じ11.25％～15％、道府県は3.75％、財政再生基準は、市町村20％、道府県5％とされている。	$\frac{\text{一般会計等の実質赤字額}}{\text{標準財政規模}}$ 実質赤字の額＝ 繰上充用額＋（支払繰延額＋事業繰越額）

用　　語		見　　方	算　　式
健全化判断比率	連結実質赤字比率	健全化判断比率の一つで、地方公共団体の全会計を対象とした実質赤字額又は資金の不足額の標準財政規模に対する比率のこと。早期健全化基準は、市町村は財政規模に応じ16.25％～20％、道府県は8.75％、財政再生基準は、市町村は30％、道府県は15％とされている。	連結実質赤字額 ／ 標準財政規模 連結実質赤字額＝（A＋B）－（C＋D） A　一般会計及び公営企業以外の特別会計のうち、実質赤字を生じた会計の実質赤字の合計額 B　公営企業の特別会計のうち、資金の不足額を生じた会計の資金の不足額の合計額 C　一般会計及び公営企業以外の特別会計のうち、実質黒字を生じた会計の実質黒字の合計額 D　公営企業の特別会計のうち、資金の剰余額を生じた会計の資金の剰余額の合計額
	実質公債費比率	健全化判断比率の一つで、地方税、普通交付税のように使途が特定されておらず、毎年度経常的に収入される財源のうち、公債費や公営企業債などの公債費に準ずるものを含めた実質的な公債費相当額（普通交付税が措置されるものを除く）に充当されたものの占める割合の過去３年度間の平均値。早期健全化基準は25％、財政再生基準は35％とされている。 また、地方債協議制度の下で、18％以上の団体は、地方債の発行に際し許可が必要となる。	（元利償還金＋準元利償還金－｛特定財源＋交付税算入される額｝）／（標準財政規模－交付税算入される額） の過去３年度間の平均値
	将来負担比率	健全化判断比率の一つで、地方債の現在高のほか、地方公社や損失補償を行っている出資法人等に係るものなど一般会計等が将来負担すべき実質的な負債の、標準財政規模を基本とした額に対する比率のこと。早期健全化基準は、政令市を除く市町村が350％、都道府県・政令市で400％とされている。	（将来負担額－｛充当可能基金額＋特定財源見込額＋交付税算入見込額｝）／（標準財政規模－交付税算入される額） 将来負担額　①～⑧の合計 ①地方債現在高 ②債務負担行為に基づく支出予定額 ③公営企業債の償還に対する繰出見込額 ④一部事務組合等の地方債の償還への負担見込額 ⑤退職手当負担見込額 ⑥設立法人の負債等への負担見込額 ⑦連結実質赤字額 ⑧一部事務組合等の連結実質赤字額相当額への負担見込額
自主財源		自主的に収入しうる財源 ｛地方税、分担金及び負担金、使用料、手数料、財産収入、寄附金、繰入金、繰越金、諸収入｝	

用　　語	見　　方	算　　式
資金不足比率	当該地方公共団体の公営企業会計ごとの資金の不足額の事業の規模に対する比率のこと。公営企業の資金不足を、公営企業の事業規模である料金収入等の規模と比較して指標化し、経営状態の悪化の度合いを示す指標である。 経営健全化基準（早期健全化基準に相当する基準）は、20%とされている。	資金不足比率＝ $\frac{\text{資金の不足額}}{\text{事業の規模}}$ ×100 ・資金の不足額（法適用企業）＝ （流動負債＋建設改良費等以外の経費の財源に充てるために起こした地方債の現在高－流動資産）－解消可能資金不足額 ・資金の不足額（法非適用企業）＝ （歳出額＋建設改良費等以外の経費の財源に充てるために起こした地方債現在高－歳入額）－解消可能資金不足額 ＊解消可能資金不足額 事業の性質上、事業開始後の一定期間構造的に生じる資金の不足額がある場合において、資金の不足額から控除する一定の額 ・事業の規模（法適用企業）＝ 営業収益の額－受託工事収益の額 ・事業の規模（法非適用企業）＝ 営業収益に相当する収入の額 － 受託工事収益に相当する収入の額

公共施設整備率算式

項	目	算　　式
1．道路 （平31．4．1現在）	改良率	規格改良済延長（m）／実延長（m）×100
	舗装率	舗装道延長（m）／実延長（m）×100
2．公園 （平31．3．31現在）	人口1人当たり面積	市町村立の公園面積（㎡）／住民基本台帳登載人口（人）（31．1．1現在）
3．上水道等 （平31．3．31現在）	普及率	（上水道＋簡易水道＋飲料水供給施設）給水人口（人）／住民基本台帳登載人口（人）（31．1．1現在）× 100
4．下水道等 （平31．3．31現在）	普及率(処理人口)	（公共下水道＋農業集落排水施設＋漁業集落排水施設＋林業集落排水施設＋簡易排水施設＋小規模集合排水処理施設）現在処理区域内人口／住民基本台帳登載人口（人）（31．1．1現在）× 100
	水洗便所設置率	（公共下水道＋農業集落排水施設＋漁業集落排水施設＋林業集落排水施設＋簡易排水施設＋小規模集合排水処理施設）現在水洗便所設置済人口＋（コミュニティ・プラント＋合併処理浄化槽）処理人口（人）／住民基本台帳登載人口（人）（31．1．1現在）× 100
5．公営住宅 （平31．3．31現在）	世帯数比率	公営住宅＋改良住宅＋単独住宅（戸）／住民基本台帳登載世帯数（世帯）（31．1．1現在）× 100

――― 秋田県市町村要覧（令和元年度版）―――

令和２年３月発行

編　集　秋田県企画振興部市町村課
（〒010－8570）　秋田市山王四丁目１番１号
電話：０１８（８６０）１１４４

発　行　公益財団法人　秋田県市町村振興協会
（〒010－0951）　秋田市山王四丁目２番３号
秋田県市町村会館内
電話：０１８（８８３）００２２

宝くじ公式サイトで宝くじを購入できるようになりました！

お得な特典、便利なサービスいろいろ！宝くじ公式サイト会員登録ステップ

宝くじ公式サイトはコチラから

STEP1 「宝くじ公式サイト」を検索！メールアドレスの登録（仮登録）

「宝くじ公式サイト」を検索して、宝くじ公式サイトの新規会員登録ページでメールアドレスを登録（仮登録）します。

STEP2 会員情報の入力（会員登録）

入力いただいたメールアドレス宛に、メールが届きます。

メールに記載されている会員登録用のURLをクリックします。

画面に従って、氏名や生年月日等の情報を入力いただくと新規会員登録が完了します。

宝くじ売り場でポイントをためる／つかうための手続きは以上で完了です。

宝くじ公式サイトのネット購入をご利用の方は、引き続き次の**STEP3**の手続きをお願いします。

STEP3 決済情報の入力

ネット購入をご利用される方は、宝くじを購入するための「クレジットカード情報」および当せん金のお受け取りに利用する「口座情報」をご登録ください。

以上で、カンタン・便利な宝くじの「ネット購入」がご利用いただけるようになります！

クレジットカード情報のご登録にあたり、下記の2点をご確認ください。

① 宝くじ公式サイトで利用可能なクレジットカード発行会社か

② 本人認証サービス（3Dセキュア）を有効化しているか

クレジットカード発行会社の確認方法、本人認証サービス(3Dセキュア)について詳しくは https://www.takarakuji-official.jp/special/creditcard_guide/ をご確認ください。

本件に関するお問い合わせ先

宝くじコールセンター

TEL 0570-01-1192（ナビダイヤル 有料） TEL 011-330-0777（有料）

受付時間 10:30～18:30（土・日・祝日、年末年始を除く）

※電話番号を十分ご確認の上、おかけ間違いのないようお願いいたします。

宝くじの収益金は各都道府県の販売実績等に応じて配分され、秋田県内の市町村振興のために役立てられます。