秋田県市町村要覧

平成28年度版

秋 田 県 企 画 振 興 部 市 町 村 課　　編集

公益財団法人　秋田県市町村振興協会　　発行

目　　次

1　市町村の概況

秋　田　市 …… 1
能　代　市 …… 3
横　手　市 …… 5
大　館　市 …… 7
男　鹿　市 …… 9
湯　沢　市 …… 11
鹿　角　市 …… 13
由利本荘市 …… 15
潟　上　市 …… 17
大　仙　市 …… 19
北秋田市 …… 21
にかほ市 …… 23
仙　北　市 …… 25

鹿角郡
小　坂　町 …… 27

北秋田郡
上小阿仁村 …… 29

山本郡
藤　里　町 …… 31
三　種　町 …… 33
八　峰　町 …… 35

南秋田郡
五城目町 …… 37
八郎潟町 …… 39
井　川　町 …… 41
大　潟　村 …… 43

仙北郡
美　郷　町 …… 45

雄勝郡
羽　後　町 …… 47
東成瀬村 …… 49

県　　計 …… 51

2　資　料

市町村公営企業一覧 …… 52
一部事務組合等の現況 …… 53
県内の主な第三セクター等の状況 …… 57
地域指定一覧 …… 59
県内市町村の「主な郷土出身者」 …… 60
市町村長一覧 …… 61
秋田県の市町村の状況（合併前）…… 63
秋田県の市町村の状況（合併後）…… 64
市町村合併沿革図 …… 65
資料出典一覧 …… 70
財政用語ミニ解説 …… 71
公共施設整備率算式 …… 75

1　市町村の概況

＜秋田県の市町村の状況＞

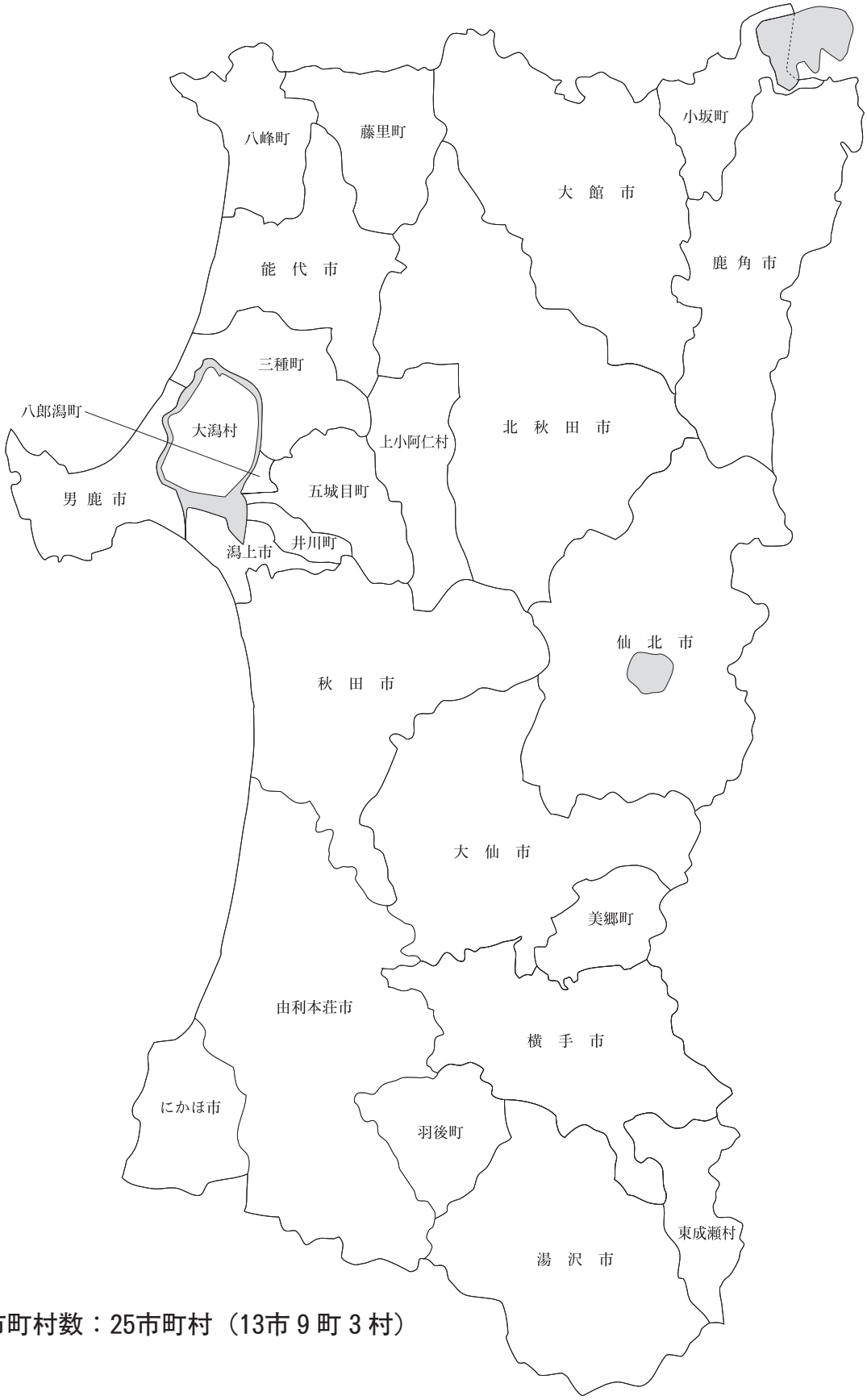

県内市町村数：25市町村（13市 9 町 3 村）

秋田市（あきた し）

（将来都市像）ともにつくり　ともに生きる　人・まち・くらし

（市の木）けやき　（市の花）さつき

〒010－8560
山王一丁目１番１号
☎　（018）863－2222
ＦＡＸ（018）863－7284
ホームページ
http://www.city.akita.akita.jp/
Eメール　webmaster@city.akita.akita.jp

類型	中核市	コード番号	052019

主な地域指定	一部事務組合加入事業	公営企業	
過疎 準過疎 振興山村 豪雪　同意集積 特定農山村	議員公務災害 非常勤公務災害 その他	上水道　電気 下水道　市場　観光施設	
		基本構想	平28～平32年度
		期間計画	平28～平32年度

＜概　要＞

(1)　面　積（県内５位）

総面積（平27.10.1）	耕地（平27.7.15）	宅地（平27.1.1）	山林（平27.3.31）
906.09㎢	92.10㎢	49.88㎢	613.65㎢

(2)　人　口（県内１位）

平17年国調	平22年国調	平27年国調	平28年1.1住基
333,109	323,600	315,814	317,104

人口増減率（H22－H27）	△2.4%	高齢化率 平28.7.1	28.7%	人口密度	349.97 人/㎢

(3)　世帯数

平17年国調	平22年国調	平27年国調	平28年1.1住基
130,630	131,074	135,018	143,507

(4)　有権者数（平28.9.2現在）

男	女	計
125,546	144,222	269,768

(5)　沿　革

明22. 4. 1　市制施行　大13. 4. 1　編入　牛島町
大15. 4. 1　編入　川尻村　昭8. 3.14　編入　旭川村
昭16. 4. 1　編入　土崎港町、寺内町、広山田村、新屋町
昭29.10. 1　編入　太平村、外旭川村、飯島村、下新城村、上新城村、浜田村、豊岩村、仁井田村、四ツ小屋村、上北手村、下北手村、下浜村
昭30. 1. 1　編入　金足村の一部
平 9. 4. 1　中核市へ移行
平17. 1.11　編入　河辺町、雄和町

＜組　織＞

(1)　議　会（平28.9.1現在）

議長	渡辺正宏（わたなべ まさひろ）	議員定数	条例定数	39人
副議長	石塚秀博（いしづか ひでひろ）			
議員任期	平31.5.1	党派別内訳	自8　共2　民進2 社民3　公4　無所属20	

(2)　二　役（平28.9.1現在）

市長	穂積　志（ほづみ もとむ）（２期～平29.4.11）	副市長	石井周悦（いしい しゅうえつ）
			鎌田　潔（かまだ きよし）

(3)　職員数（平28.4.1現在）

区分	職員数
普通会計	2,232
（うち施設関係）	(314)
人口千人当たり	7.00
公営事業会計関係	297
計	2,529

左の職別内訳

区分	職員数
一般行政職	1,296
技能労務職	275
企業職	177
消防職	397
教育職	83
その他(内税務職)	301(138)

＜行政機構＞

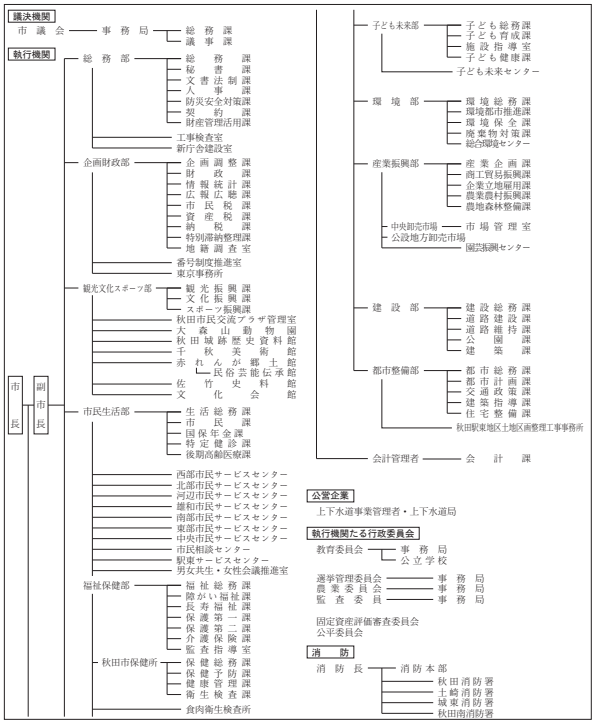

＜産業・経済＞

(1)　産業構造

区分		総生産額（平25年度）実額(百万円)	割合(%)	就業人口（平22年国調）実数(人)	割合(%)
第一次	農業	6,387	0.5	3,066	2.1
	林業	735	0.1		
	水産業	16	0.0		
	計	7,138	0.6		
第二次	鉱業	892	0.1	23,583	16.0
	製造業	94,315	7.5		
	建設業	66,625	5.3		
	計	161,832	12.8		
第三次		1,092,113	86.6	114,459	77.9
分類不能				5,910	4.0
合計		1,261,463	100.0	147,018	100.0

(2)　一人当たり分配所得　（平25年度）

一人当たり分配所得	2,912 千円 県内　2　位

(3)　主要農産物・名産・特産品

米・ダリア・ネギ・ブロッコリー・ほうれんそう
えだまめ・りんご・梨・秋田の工芸品（銀線細工等）
高原ハム・モロヘイヤめん・こまちアイス
あきたロール・秋田かやき

(4)　主要製造業（平26年）　（万円）

順位	品名	製品出荷額等
1	パルプ・紙	4,439,661
2	電子部品・デバイス	4,304,666
3	食料品	3,643,501

（祭・行事）・三吉梵天祭（１月17日）・千秋公園桜まつり（４月中旬～下旬）・千秋公園つつじまつり（５月中旬～下旬）
・ヤートセ秋田祭（６月下旬）・土崎港曳山まつり（７月20日・21日）・秋田長持唄全国大会（７月第３日曜日）
・秋田竿燈まつり（８月３～６日）・雄物川花火大会（８月11日）・大正寺おけさまつり（８月第３日曜日）

＜財　　政＞

(1)　決算収支（普通会計）　（百万円）

区　分	歳　入	歳　出	形式収支	実質収支	単年度収支	実質単年度収支	積立金現在高	地方債現在高
平25決算	126,128	124,101	2,027	1,705	177	△ 799	31,315	140,103
平26決算	128,465	125,640	2,825	2,124	419	1,238	31,228	141,130
平27決算	140,196	138,024	2,172	1,720	△ 404	547	26,619	142,086

(2)　主な歳入歳出　（百万円・％）

区　分		27決算（普通会計）	対前年比（決算間比較）	28当初予算（普通会計）	対前年比（当初間比較）
地方税		43,605	△ 0.5	43,274	0.7
地方交付税		22,280	△ 3.8	21,199	△ 5.9
国県支出金		29,900	10.0	30,709	5.3
地方債		14,541	0.2	9,731	△ 30.1
歳入合計		140,196	9.1	131,096	△ 4.3
義務的経費		67,611	1.9	70,697	4.1
人件費		21,168	△ 2.9	21,338	△ 1.2
扶助費		31,332	6.7	35,071	12.5
公債費		15,111	△ 0.7	14,288	△ 5.5
物件費		14,281	7.5	16,084	5.8
投資的経費		22,408	45.6	13,042	△ 40.9
普通建設事業費	補助	7,639	3.5	6,858	△ 21.2
	単独	14,714	85.0	5,908	△ 55.8
歳出合計		138,024	9.9	131,096	△ 4.3

(3)　主要指数

区　分		27年度	26年度	類似団体（26年度）
標準財政規模		73,296百万円	73,530百万円	86,032百万円
歳出決算倍率		1.88倍	1.71倍	1.80倍
経常収支比率（含減収補填債特例分、臨時財政対策債）		89.1％	91.4％	90.4％
財政力指数（3か年平均）		0.65	0.63	0.76
実質収支比率		2.3％	2.9％	3.3％
地方債現在高倍率		1.94倍	1.92倍	1.76倍
健全化判断比率	実質赤字比率	－	－	
	連結実質赤字比率	－	－	
	実質公債費比率	11.5％	11.8％	7.3％
	将来負担比率	91.2％	92.8％	
資金不足比率	水道事業会計	－	－	
	下水道事業会計	－	－	
	農業集落排水事業会計	－	－	
	秋田市中央卸売市場会計	－	－	
	秋田市公設地方卸売市場会計	－	－	
	秋田市大森山動物園会計	－	－	
	秋田市廃棄物発電会計	－	－	
税の徴収率		94.0％	93.3％	95.1％
積立金現在高		26,619百万円	31,228百万円	22,964百万円
	うち財調・減債基金	15,688百万円	14,733百万円	13,205百万円
ラスパイレス指数		98.9	99.2	

※ラスパイレス指数の欄中「27年度」はH27.4.1現在、「26年度」はH26.4.1現在
※「－」は、実質赤字額、連結実質赤字額、資金不足額等がないことを示す

(4)　財源及び支出の状況（構成比）　（％）

区　分	27年度決算	県平均（27年度）	26年度決算	類似団体（26年度）
一般財源	52.8	61.3	56.5	54.7
自主財源	46.6	25.3	45.2	51.4
義務的経費	49.0	38.7	52.8	51.6
投資的経費	16.2	15.4	12.3	13.7

＜公共施設整備状況＞（平27年度）　（％）

区　分		当該団体
道路	改良率	85.1
	舗装率	89.8
公園	人口1人当たり面積(㎡)	13.2
上水道等	普及率	98.9
下水道等	普及率（処理人口）	95.4
	水洗便所設置率	89.5
公営住宅	世帯数比率	1.7

＜教育・医療・福祉・その他＞

教育（28.4.1）	区分	幼稚園	小学校	中学校	高等学校
	施設数	17(17)	43(1)	26(2)	14(4)

医療（28.3.31）	区分	病院	診療所
	施設数	23(5,469床)	453(255床)

福祉（28年6月現在）	区分	保育所	特養老人ホーム	養護老人ホーム	軽費老人ホーム	地域包括支援センター
	施設数	55(49)	23(23)	3(3)	10(10)	18
	定員(人)	4,938(4,398)	1,347(1,347)	205(205)	420(420)	

その他施設（28.3.31）	区分	認定こども園	公会堂・市民会館	公民館	図書館	体育館	野球場
	施設数	18(18)	3	3	7(2)	15(5)	10(4)
	定員(人)	3,466(3,466)					

※教育の欄中、県立及び市町村立以外を（　）で内書
※福祉の欄中、市町村立・一部事務組合等管理施設以外を（　）で内書
※福祉の欄中、施設数および定員数が小数となるのは一部事務組合等管理施設における按分のため
※その他施設の欄中、市町村立以外を（　）で内書
※その他施設の欄中、認定こども園は平成28年6月1日現在の数字

＜平成28年度主要事業＞　（百万円）

○アンダー35正社員化促進事業	—
○首都圏等修学旅行誘致事業	22
○再生可能エネルギー導入支援事業	21
○第2子保育料無償化事業	69
○高齢者コインバス事業	124

＜今後の主要課題＞

地域産業の振興と雇用の創出
芸術文化・スポーツ・観光による都市の魅力向上
豊かな自然をいかした環境立市の確立
子どもを生み育てやすい社会づくり
いきいきと暮らせる健康長寿社会づくり

＜その他・ＰＲキャラクター＞

● **友好・姉妹都市等　国外**
・蘭州市（中国）・パッサウ市（ドイツ）・ウラジオストク市（ロシア）
・セントクラウド市（アメリカ）・キナイ半島郡（アメリカ）
● **友好・姉妹都市等　国内**
・常陸太田市（茨城県）・大子町（茨城県）
● **連携交流都市**
・仙北市
● **名所・旧跡**
・千秋公園・佐竹史料館・千秋美術館・赤れんが郷土館・民俗芸能伝承館・太平山
・太平山リゾート公園・ポートタワー「セリオン」・天徳寺・岨谷峡・伏伸の滝・高尾山
・華の里・秋田城跡歴史資料館・秋田市民市場・秋田県立美術館・川反飲食店街
● **キャラクター名称**
・ゼイキッズ・オモリン・スポまる・エコアちゃん

能代市（のしろし）

（将来像）“わ”のまち能代

（市の木）黒松、秋田杉　（市の花）桜　（市の鳥）雉

〒016－8501
上町１番３号
☎　（0185）52－2111
ＦＡＸ（0185）89－1762
ホームページ
http://www.city.noshiro.akita.jp/
Eメール　soumu@city.noshiro.akita.jp

類型	Ⅱ－１	コード番号	052027

主な地域指定	一部事務組合加入事業	公営企業
辺地 振興山村 地方拠点 過疎 豪雪　同意集積 特定農山村	議員公務災害 し尿処理 非常勤公務災害 ごみ処理　退職手当 常備消防　介護保険 老人福祉　その他	上水道　簡水　下水道 介護サービス

基本構想	平20～平29年度
基本計画	平25～平29年度

＜概　要＞

(1)　面　積（県内10位）

総面積（平27.10.1）	耕地（平27.7.15）	宅地（平27.1.1）	山林（平27.3.31）
426.95㎢	75.90㎢	15.80㎢	248.29㎢

(2)　人　口（県内６位）

平17年国調	平22年国調	平27年国調	平28年1.1住基
62,858	59,084	54,730	56,186

人口増減率（H22－H27）	△7.4%	高齢化率 平28.7.1	38.6%	人口密度	131.60 人/㎢

(3)　世帯数

平17年国調	平22年国調	平27年国調	平28年1.1住基
23,073	22,750	22,295	24,656

(4)　有権者数（平28.9.2現在）

男	女	計
22,273	26,464	48,737

(5)　沿　革

平18.3.21　合体　能代市、二ツ井町

＜組　織＞

(1)　議　会（平28.9.1現在）

議長	武田正廣（たけだまさひろ）	議員定数	条例定数	22人
副議長	畠山一男（はたけやまかずお）			
議員任期	平30.4.22	党派別内訳	社２　公１　共２ 無所属17	

(2)　二　役（平28.9.1現在）

市長	齊藤滋宣（さいとうしげのぶ）（３期～平30.4.22）	副市長	鈴木一眞（すずきかずま）

(3)　職員数（平28.4.1現在）

区分	職員数
普通会計	392
（うち施設関係）	(34)
人口千人当たり	6.88
公営事業会計関係	58
計	450

左の職別内訳

区分	職員数
一般行政職	342
技能労務職	26
企業職	19
消防職	0
教育職	3
その他(内税務職)	60(31)

＜行政機構＞

- 市長
  - 副市長
    - 総務部 ── 総務課　財政課　契約検査課　税務課
    - 企画部 ── 総合政策課　市民活力推進課　地域情報課
    - 市民福祉部（福祉事務所） ── 福祉課　子育て支援課　長寿いきがい課　健康づくり課　市民保険課
    - 環境産業部 ── 環境衛生課　商工港湾課　観光振興課　林業木材振興課　農業振興課
    - 都市整備部 ── 都市整備課　道路河川課　公営企業管理課　上下水道整備課
    - 二ツ井地域局 ── 総務企画課　市民福祉課　環境産業課　建設課
  - 会計管理者 ── 会計課
- 議会 ── 事務局
- 選挙管理委員会 ── 事務局
- 監査委員 ── 事務局
- 農業委員会 ── 事務局
- 教育委員会 ── 教育長 ── 事務局（教育部） ── 教育総務課　能代教育事務所　学校教育課　生涯学習・スポーツ振興課

＜産業・経済＞

(1)　産業構造

区分		総生産額（平25年度）実額(百万円)	割合(%)	就業人口（平22年国調）実数(人)	割合(%)
第一次	農業	5,156	2.2	2,364	9.1
	林業	311	0.1		
	水産業	17	0.0		
	計	5,484	2.4		
第二次	鉱業	510	0.2	6,560	25.3
	製造業	32,974	14.3		
	建設業	16,494	7.1		
	計	49,978	21.7		
第三次		175,156	75.9	16,994	65.4
分類不能				48	0.2
合計		230,687	100.0	25,966	100.0

(2)　一人当たり分配所得　（平25年度）

一人当たり分配所得	2,526 千円 県内　5　位

(3)　主要農産物・名産・特産品

白神米・白神ねぎ・白神山うど・白神みょうが・白神きゃべつ
白神アスパラガス・鶴形牛・豚なんこつ・のしろ(片栗)うどん
北限の檜山茶・桧山納豆・東雲羊羹・茶羊羹・翁飴
元祖だまこもち・秋田杉樽桶・能代凧・ゼオライト

(4)　主要製造業（平26年）　（万円）

順位	品名	製品出荷額等
1	木材・木製品	1,266,886
2	電気機械	547,677
3	電子部品・デバイス	376,070

（祭・行事）・能代公園春祭り（さくら・つつじ）・きみまち阪桜まつり、つつじまつり・能代凧揚げ大会
・能代カップ・嫁見まつり・港まつり能代の花火・こども七夕・能代七夕「天空の不夜城」
・能代役七夕・能代宇宙イベント・のしろ銀河フェスティバル・おなごりフェスティバル
・きみまち阪紅葉まつり・きみまちの里フェスティバル

＜財　　政＞

(1)　決算収支（普通会計）　（百万円）

区　分	歳　入	歳　出	形式収支	実質収支	単年度収支	実質単年度収支	積立金現在高	地方債現在高
平25決算	26,125	25,591	534	492	△ 114	1,167	9,855	27,865
平26決算	27,211	26,394	817	769	277	555	10,075	28,829
平27決算	28,977	27,901	1,076	877	108	984	10,659	30,186

(2)　主な歳入歳出　（百万円・%）

区　分			27決算（普通会計）	対前年比（決算間比較）	28当初予算（普通会計）	対前年比（当初間比較）
地方税			5,946	△ 2.7	5,763	1.0
地方交付税			8,983	1.1	8,300	△ 3.5
国県支出金			6,067	1.2	6,031	△ 1.8
地方債			3,816	13.0	4,075	△ 17.5
歳入合計			28,977	6.5	28,563	△ 2.8
義務的経費			11,855	1.0	12,402	0.2
	人件費		3,627	△ 0.6	3,615	△ 4.1
	扶助費		5,458	2.3	5,955	3.1
	公債費		2,770	0.6	2,832	△ 0.0
物件費			3,330	7.5	3,539	4.0
投資的経費			4,114	10.5	4,368	△ 19.0
	普通建設事業費	補助	2,001	3.9	1,557	△ 56.7
		単独	2,096	21.0	2,810	56.6
歳出合計			27,901	5.7	28,563	△ 2.8

(3)　主要指数

区　分		27年度	26年度	類似団体（26年度）
標準財政規模		15,920百万円	15,619百万円	16,583百万円
歳出決算倍率		1.75倍	1.69倍	1.80倍
経常収支比率（含減収補填債特例分、臨時財政対策債）		87.6%	87.3%	90.9%
財政力指数（3か年平均）		0.44	0.44	0.63
実質収支比率		5.5%	4.9%	5.4%
地方債現在高倍率		1.90倍	1.85倍	1.56倍
健全化判断比率	実質赤字比率	－	－	
	連結実質赤字比率	－	－	
	実質公債費比率	6.8%	7.7%	8.8%
	将来負担比率	25.6%	31.9%	
資金不足比率	能代市水道事業会計	－	－	
	能代市下水道事業会計	－	－	
	能代市簡易水道事業特別会計	－	－	
	能代市農業集落排水事業特別会計	－	－	
	能代市浄化槽整備事業特別会計	－	－	
税の徴収率		89.6%	88.6%	93.8%
積立金現在高		10,659百万円	10,075百万円	6,050百万円
	うち財調・減債基金	7,147百万円	6,271百万円	3,228百万円
ラスパイレス指数		95.2	95.4	

※ラスパイレス指数の欄中「27年度」はH27.4.1現在、「26年度」はH26.4.1現在
※「－」は、実質赤字額、連結実質赤字額、資金不足額等がないことを示す

(4)　財源及び支出の状況（構成比）　（%）

区　分	27年度決算	県平均（27年度）	26年度決算	類似団体（26年度）
一般財源	56.8	61.3	59.0	54.1
自主財源	29.7	25.3	29.1	42.6
義務的経費	42.5	38.7	44.5	44.7
投資的経費	14.7	15.4	14.1	16.4

＜公共施設整備状況＞（平27年度）　（%）

区　分		当該団体
道路	改良率	57.4
	舗装率	68.9
公園	人口1人当たり面積(㎡)	8.9
上水道等	普及率	83.3
下水道等	普及率（処理人口）	45.7
	水洗便所設置率	57.2
公営住宅	世帯数比率	3.6

＜教育・医療・福祉・その他＞

教育（28.4.1）	区分	幼稚園	小学校	中学校	高等学校
	施設数	2(2)	12(0)	7(0)	5(0)

医療（28.3.31）	区分	病院	診療所
	施設数	6(1,202床)	80(158床)

福祉（28年6月現在）	区分	保育所	特養老人ホーム	養護老人ホーム	軽費老人ホーム	地域包括支援センター
	施設数	12(8)	3.2(2)	1.2(0)	1(1)	2
	定員(人)	860(510)	175(79)	80(0)	15(15)	

その他施設（28.3.31）	区分	認定こども園	公会堂・市民会館	公民館	図書館	体育館	野球場
	施設数	6(6)	2	18	1(0)	6(0)	9(0)
	定員(人)	819(819)					

※教育の欄中、県立及び市町村立以外を（　）で内書
※福祉の欄中、市町村立・一部事務組合等管理施設以外を（　）で内書
※福祉の欄中、施設数および定員数が小数となるのは一部事務組合等管理施設における按分のため
※その他施設の欄中、市町村立以外を（　）で内書
※その他施設の欄中、認定こども園は平成28年6月1日現在の数字

＜平成28年度主要事業＞　（百万円）

○道の駅ふたつい整備事業	148
○庁舎整備事業	1,604
○公営住宅等長寿命化事業	345
○能代河畔公園整備事業	215

＜今後の主要課題＞

若者の定住に結びつく産業創出と雇用確保
市民が地域で活躍できる環境の整備
市民の暮らしの向上と安心の確保

＜その他・ＰＲキャラクター＞

● 名所・旧跡
・能代市旧料亭金勇　・井坂記念館　・檜山城跡
・風の松原　・能代公園　・小友沼　・毘沙門憩の森
・能代エナジアムパーク　・はまなす画廊　・はまなす展望台
・ＪＡＸＡ能代ロケット実験場　・能代バスケミュージアム
・きみまち阪県立自然公園　・仁鮒水沢スギ植物群落保護林
・七座山　・銀杏山神社

（市の木）りんご　（市の花）桜　（市の鳥）白鳥

〒013－8601
中央町８番２号
☎　（0182）35－2111
ＦＡＸ（0182）33－6061
ホームページ
http://www.city.yokote.lg.jp/
Eメール　somu@city.yokote.lg.jp

類型	Ⅱ－１	コード番号	052035

主な地域指定	一部事務組合加入事業	公営企業
振興山村 過疎　辺地 豪雪　特別豪雪 地方拠点 同意集積 特定農山村	議員公務災害 非常勤公務災害 退職手当 老人福祉 その他	上水道　簡水　病院　下水道 観光施設　介護サービス

基本構想	平28～平37年度
基本計画	平28～平32年度

＜概　要＞

(1)　面　積（県内９位）

総面積（平27.10.1）	耕地（平27.7.15）	宅地（平27.1.1）	山林（平27.3.31）
692.80㎢	177.00㎢	25.06㎢	374.07㎢

(2)　人　口（県内２位）

平17年国調	平22年国調	平27年国調	平28年1.1住基
103,652	98,367	92,197	94,552

人口増減率（H22－H27）	△6.3%	高齢化率 平28.7.1	36.2%	人口密度	136.48 人/㎢

(3)　世帯数

平17年国調	平22年国調	平27年国調	平28年1.1住基
31,610	31,731	31,375	34,466

(4)　有権者数（平28.9.2現在）

男	女	計
38,009	43,021	81,030

(5)　沿　革

平17.10.1　合体　横手市、増田町、平鹿町、雄物川町、大森町、十文字町、山内村、大雄村

＜組　織＞

(1)　議　会（平28.9.1現在）

議長	佐藤忠久（さとう ただひさ）	議員定数	条例定数	26人
副議長	菅原惠悦（すがわら けいえつ）			
議員任期	平29.10.22	党派別内訳	公１　共２　無所属22	

(2)　二　役（平28.9.1現在）

市長	髙橋大（たかはし だい）（１期～平29.10.22）	副市長	石山清和（いしやま きよかず）
			藤本和宏（ふじもと かずひろ）

(3)　職員数（平28.4.1現在）

区分	職員数
普通会計	1,014
（うち施設関係）	(118)
人口千人当たり	10.57
公営事業会計関係	556
計	1,570

左の職別内訳

区分	職員数
一般行政職	649
技能労務職	96
企業職	436
消防職	165
教育職	6
その他(内税務職)	218(40)

＜行政機構＞

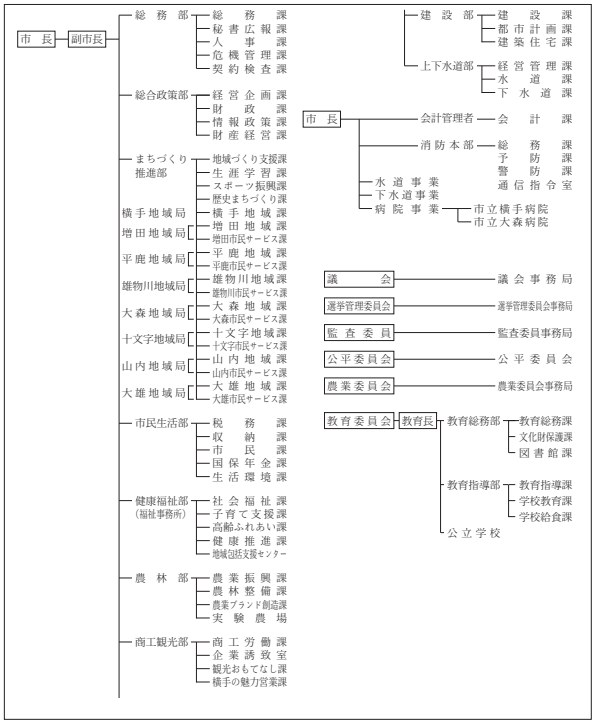

＜産業・経済＞

(1)　産業構造

区分		総生産額（平25年度）実額(百万円)	割合(%)	就業人口（平22年国調）実数(人)	割合(%)
第一次	農業	15,410	5.3	7,939	16.8
	林業	1,274	0.4		
	水産業	3	0.0		
	計	16,687	5.8		
第二次	鉱業	44	0.0	12,282	25.9
	製造業	40,405	14.0		
	建設業	17,018	5.9		
	計	57,467	19.9		
第三次		213,855	74.2	27,145	57.3
分類不能				30	0.1
合計		288,096	100.0	47,396	100.0

(2)　一人当たり分配所得　（平25年度）

一人当たり分配所得	2,282 千円 県内　9　位

(3)　主要農産物・名産・特産品

米・りんご・スイカ・さくらんぼ・山内いものこ
ぶどう・ホップ・横手やきそば・日本酒・大森ワイン
りんご、ぶどうジュース・いぶりがっこ・浅舞の漬物
十文字ラーメン・中山人形

(4)　主要製造業（平26年）　（万円）

順位	品名	製品出荷額等
1	輸送用機械	4,586,704
2	生産用機械	2,322,293
3	電子部品・デバイス	1,634,919

（祭・行事）・かまくら（２月15～16日）・ぼんでん（２月16日他）・あきた十文字映画祭（２月上旬）・梨木水かぶり（２月第３日曜日）・桜まつり（4月下旬～5月上旬）・秋田スカイフェスタ（５月上旬）
・大森リゾート芝桜フェスタ（５月）・さくらんぼ祭り（６月中旬～７月中旬）・あやめまつり（６月下旬～７月上旬）・大雄サマーフェスティバル（７月下旬）・鹿島送り（７月下旬～８月下旬）
・は・は・はまつり（８月８日）・送り盆まつり（８月15・16日）・全日本元祖たらいこぎ選手権大会（８月16日）・増田の花火（９月14日）・浅舞八幡神社祭典（９月16・17日）
・いものこまつり（９月第３日曜日）・真人公園りんごまつり（10月中旬）・霜月神楽（国重要無形民俗文化財）（11月７・８日）・菊まつり（10月下旬～11月上旬）

＜財　　政＞

(1)　決算収支（普通会計）　（百万円）

区　分	歳　入	歳　出	形式収支	実質収支	単年度収支	実質単年度収支	積立金現在高	地方債現在高
平25決算	54,043	52,475	1,568	1,472	△ 214	565	15,393	63,069
平26決算	57,432	55,496	1,935	1,784	312	659	16,281	65,622
平27決算	60,834	59,004	1,830	1,790	6	1,389	18,955	69,588

(2)　主な歳入歳出　（百万円・%）

区　分		27決算（普通会計）	対前年比（決算間比較）	28当初予算（普通会計）	対前年比（当初間比較）
地方税		8,360	△ 1.2	7,852	△ 0.7
地方交付税		22,356	0.1	20,260	△ 1.3
国県支出金		12,074	12.8	9,535	△ 19.7
地方債		9,712	15.2	4,198	△ 54.6
歳入合計		60,834	5.9	50,529	△ 12.4
義務的経費		24,190	△ 1.1	24,754	△ 0.9
人件費		8,982	△ 3.8	9,118	△ 2.7
扶助費		8,764	3.2	9,155	0.9
公債費		6,445	△ 2.8	6,481	△ 0.9
物件費		6,757	△ 1.0	7,517	2.1
投資的経費		12,719	15.6	5,494	△ 57.4
普通建設事業費	補助	10,067	36.0	2,347	△ 77.8
	単独	2,651	△ 26.3	3,134	35.8
歳出合計		59,004	6.3	50,529	△ 12.4

(3)　主要指数

区　分		27年度	26年度	類似団体（26年度）
標準財政規模		32,786百万円	32,383百万円	16,583百万円
歳出決算倍率		1.80倍	1.71倍	1.80倍
経常収支比率（含減収補填債特例分、臨時財政対策債）		86.5%	88.9%	90.9%
財政力指数（3か年平均）		0.33	0.33	0.63
実質収支比率		5.5%	5.5%	5.4%
地方債現在高倍率		2.12倍	2.03倍	1.56倍
健全化判断比率	実質赤字比率	－	－	
	連結実質赤字比率	－	－	
	実質公債費比率	8.4%	9.7%	8.8%
	将来負担比率	56.8%	51.7%	
資金不足比率	横手市病院事業会計	－	－	
	横手市水道事業会計	－	－	
	横手市下水道事業会計	－	－	
	集落排水事業特別会計	－	－	
	浄化槽市町村整備推進事業特別会計	－	－	
	市営温泉施設特別会計	－	－	
税の徴収率		94.5%	93.2%	93.8%
積立金現在高		18,955百万円	16,281百万円	6,050百万円
	うち財調・減債基金	13,169百万円	10,938百万円	3,228百万円
ラスパイレス指数		96.3	96.0	

※ラスパイレス指数の欄中「27年度」はH27.4.1現在、「26年度」はH26.4.1現在
※「－」は、実質赤字額、連結実質赤字額、資金不足額等がないことを示す

(4)　財源及び支出の状況（構成比）　（%）

区　分	27年度決算	県平均（27年度）	26年度決算	類似団体（26年度）
一般財源	54.8	61.3	56.9	54.1
自主財源	23.1	25.3	24.5	42.6
義務的経費	41.0	38.7	44.1	44.7
投資的経費	21.6	15.4	19.8	16.4

＜公共施設整備状況＞（平27年度）　（%）

区　分		当該団体
道路	改良率	67.7
	舗装率	56.8
公園	人口1人当たり面積(㎡)	24.3
上水道等	普及率	80.9
下水道等	普及率（処理人口）	56.6
	水洗便所設置率	59.8
公営住宅	世帯数比率	3.0

＜教育・医療・福祉・その他＞

教育（28.4.1）	区分	幼稚園	小学校	中学校	高等学校
	施設数	4(4)	17(0)	8(1)	6(0)

医療（28.3.31）	区分	病院	診療所
	施設数	4(1,300床)	125(45床)

福祉（28年6月現在）	区分	保育所	特養老人ホーム	養護老人ホーム	軽費老人ホーム	地域包括支援センター
	施設数	30(22)	16(15)	3(2)	4(4)	3
	定員(人)	2,870(1,980)	764(644)	150(100)	110(110)	

その他施設（28.3.31）	区分	認定こども園	公会堂・市民会館	公民館	図書館	体育館	野球場
	施設数	4(4)	4	36	6(0)	12(0)	8(0)
	定員(人)	365(365)					

※教育の欄中、県立及び市町村立以外を（　）で内書
※福祉の欄中、市町村立・一部事務組合等管理施設以外を（　）で内書
※福祉の欄中、施設数および定員数が小数となるのは一部事務組合等管理施設における按分のため
※その他施設の欄中、市町村立以外を（　）で内書
※その他施設の欄中、認定こども園は平成28年6月1日現在の数字

＜平成28年度主要事業＞　（百万円）

○医療費助成事業	853
○病児保育事業（病児対応型）	38
○「横手を学ぶ郷土学」創設事業	23
○増田まんが美術館整備事業	45
○よこて農業創生大学事業	184

＜今後の主要課題＞

子育て環境と健康に暮らせるまちづくり推進
学びの充実、スポーツの振興
地域資源を活用した、人を呼び仕事を生み出す産業振興
都市基盤強化による便利で快適なまちづくり
市民が主体の地域づくり

＜その他・ＰＲキャラクター＞

● **友好・姉妹都市等　国内**
・厚木市（神奈川県）・那珂市（茨城県）

● **名所・旧跡**
・横手公園・金沢公園・平安の風わたる公園
・真人公園・浅舞公園・雄物川中央公園・雄物川河川公園
・大森公園・梨木公園・沼の柵・首塚神社
・波宇志別神社神楽殿・筏の大杉・たいゆう緑花園
・白鳥飛来地・木戸五郎兵衛村
・増田の町並み（重要伝統的建造物群保存地区）

大館市（おおだてし）

（将来像）匠と歴史を伝承し、誇りと宝を力に変えていく「未来創造都市」

（市の木）秋田杉　（市の花）菊

〒017－8555 字中城20番地 ☎　（0186）49－3111 ＦＡＸ（0186）49－1198 ホームページ http://www.city.odate.akita.jp/ Eメール　info@city.odate.lg.jp	主な地域指定	一部事務組合加入事業	公　営　企　業		
類型	Ⅱ－１	コード番号	052043	振興山村 過疎　辺地 豪雪　特別豪雪 地方拠点 同意集積 特定農山村	議員公務災害 非常勤公務災害 退職手当 その他	上水道　簡水　工業用水道 病院　下水道　市場 介護サービス	
						基本構想	平28～平35年度
						基本計画	平28～平31年度

＜概　　要＞

(1)　面　　積（県内４位）

総面積（平27.10.1）	耕地（平27.7.15）	宅地（平27.1.1）	山林（平27.3.31）
913.22㎢	77.10㎢	19.95㎢	700.87㎢

(2)　人　　口（県内５位）

平17年国調	平22年国調	平27年国調	平28年1.1住基
82,504	78,946	74,175	75,748

人口増減率（H22－H27）	△6.0%	高齢化率 平28.7.1	37.0%	人口密度	82.95 人/㎢

(3)　世 帯 数

平17年国調	平22年国調	平27年国調	平28年1.1住基
28,317	28,442	28,164	31,617

(4)　有権者数（平28.9.2現在）

男	女	計
29,988	34,928	64,916

(5)　沿　　革

昭26. 4. 1　合体（市制施行）大館市、釈迦内村
昭30. 3. 1　編入　下川沿村、上川沿村、長木村、二井田村、真中村
昭30. 3.31　編入　十二所町
昭42.12.21　編入　花矢町
昭59. 6. 1　境界変更　比内町の一部
平17. 6.20　編入　比内町、田代町

＜組　　織＞

(1)　議　　会（平28.9.1現在）

議長	仲沢誠也（なかざわせいや）	議員定数	条例定数	28人
副議長	藤原明（ふじわらあきら）			
議員任期	平31.4.30	党派別内訳	社民１　公２　共１ 無所属24	

(2)　二　　役（平28.9.1現在）

市長	福原淳嗣（ふくはらじゅんじ）（１期～平31.4.30）	副市長	名村伸一（なむらしんいち）

(3)　職 員 数（平28.4.1現在）

区　分	職員数	左の職別内訳 区分	職員数
普通会計	665	一般行政職	422
（うち施設関係）	(113)	技能労務職	43
人口千人当たり	8.66	企業職	613
		消防職	118
公営事業会計関係	649	教育職	2
計	1,314	その他(内税務職)	116(43)

＜行政機構＞

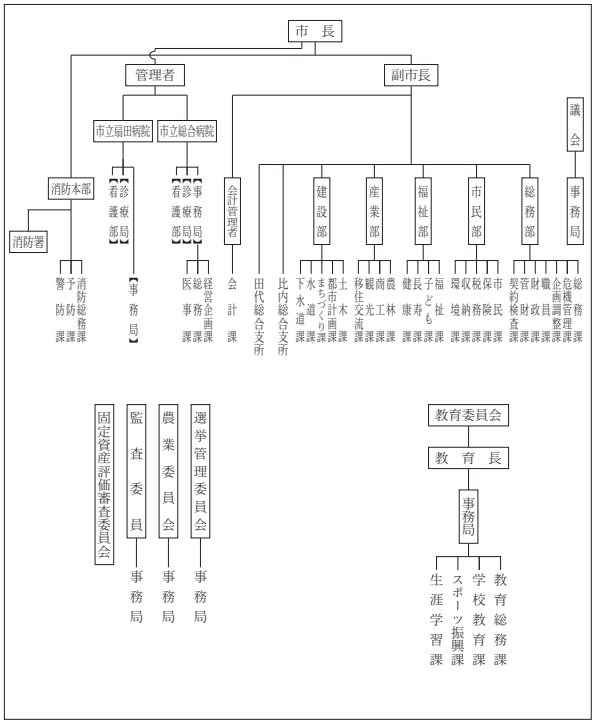

＜産業・経済＞

(1)　産業構造

区分		総生産額（平25年度）実額(百万円)	割合(%)	就業人口（平22年国調）実数(人)	割合(%)
第一次	農業	5,708	2.3	2,892	8.1
	林業	596	0.2		
	水産業	0	0.0		
	計	6,304	2.6		
第二次	鉱業	575	0.2	9,663	27.1
	製造業	42,855	17.4		
	建設業	16,858	6.8		
	計	60,288	24.4		
第三次		180,221	73.0	22,801	64.0
分類不能				249	0.7
合計		246,887	100.0	35,605	100.0

(2)　一人当たり分配所得　（平25年度）

一人当たり分配所得	2,378 千円 県内　6　位

(3)　主要農産物・名産・特産品

きりたんぽ・比内地鶏・とんぶり・アスパラ・山の芋
えだまめ・ホップ・葉タバコ・中山なし・白神生ハム
田代産根曲がりタケノコ・曲げわっぱ・秋田杉桶樽
樺細工

(4)　主要製造業（平26年）　（万円）

順位	品名	製品出荷額等
1	食料品	1,198,814
2	金属製品	854,766
3	木材・木製品	661,130

（祭・行事）・比内とりの市（１月第４日曜日とその前日）・大館アメッコ市（２月第２土・日曜日）・大館桜まつり（４月下旬～５月上旬）
・大館バラまつり（６月）・たけのこ祭り（６月第２日曜日）・大館大文字まつり（８月16日）
・大館神明社祭典（９月10日・11日）・本場大館きりたんぽまつり（10月体育の日を含む３連休）
・五色湖まつり（10月第１日曜日）・大館圏域産業祭（10月下旬）・新・秋田の行事 in おおだて、肉の博覧会 in おおだて（10月下旬）

＜財　　政＞

(1)　決算収支（普通会計）　（百万円）

区　分	歳　入	歳　出	形式収支	実質収支	単年度収支	実質単年度収支	積立金現在高	地方債現在高
平25決算	38,896	37,153	1,742	1,347	△ 333	163	7,915	32,079
平26決算	40,467	38,025	2,442	2,051	704	721	7,781	31,760
平27決算	40,403	38,631	1,772	1,700	△ 351	408	8,943	31,544

(2)　主な歳入歳出　（百万円・%）

区　分		27決算（普通会計）	対前年比（決算間比較）	28当初予算（普通会計）	対前年比（当初間比較）
地方税		8,001	△ 5.1	7,467	1.8
地方交付税		12,665	△ 2.7	10,900	△ 2.3
国県支出金		9,166	3.1	6,629	△ 21.7
地方債		3,195	△ 3.0	2,723	△ 8.1
歳入合計		40,403	△ 0.2	33,069	△ 4.6
義務的経費		15,886	0.4	15,491	△ 2.0
人件費		5,723	0.7	5,697	△ 0.8
扶助費		6,475	4.5	6,564	△ 2.6
公債費		3,689	△ 6.5	3,230	△ 3.0
物件費		4,854	4.2	4,802	0.3
投資的経費		6,255	△ 4.8	4,064	△ 24.9
普通建設事業費	補助	3,607	102.6	1,633	△ 50.4
	単独	2,055	△ 23.7	2,431	20.1
歳出合計		38,631	1.6	33,069	△ 4.6

(3)　主要指数

区　分		27年度	26年度	類似団体（26年度）
標準財政規模		22,245百万円	22,065百万円	16,583百万円
歳出決算倍率		1.74倍	1.72倍	1.80倍
経常収支比率（含減収補填債特例分、臨時財政対策債）		87.9%	88.2%	90.9%
財政力指数（3か年平均）		0.42	0.41	0.63
実質収支比率		7.6%	9.3%	5.4%
地方債現在高倍率		1.42倍	1.44倍	1.56倍
健全化判断比率	実質赤字比率	－	－	
	連結実質赤字比率	－	－	
	実質公債費比率	10.6%	11.6%	8.8%
	将来負担比率	87.9%	108.3%	
資金不足比率	大館市水道事業会計	－	－	
	大館市工業用水道事業会計	－	－	
	大館市下水道事業会計	－	－	
	大館市病院事業会計	－	－	
	大館市公設総合地方卸売市場特別会計	－	－	
	大館市農業集落排水事業特別会計	－	－	
	大館市戸別浄化槽整備事業特別会計	－	－	
税の徴収率		94.2%	93.9%	93.8%
積立金現在高		8,943百万円	7,781百万円	6,050百万円
	うち財調・減債基金	2,756百万円	2,311百万円	3,228百万円
ラスパイレス指数		97.6	97.8	

※ラスパイレス指数の欄中「27年度」はH27.4.1現在、「26年度」はH26.4.1現在
※「－」は、実質赤字額、連結実質赤字額、資金不足額等がないことを示す

(4)　財源及び支出の状況（構成比）　（%）

区　分	27年度決算	県平均（27年度）	26年度決算	類似団体（26年度）
一般財源	56.0	61.3	56.3	54.1
自主財源	33.2	25.3	34.4	42.6
義務的経費	41.1	38.7	41.6	44.7
投資的経費	16.2	15.4	17.3	16.4

＜公共施設整備状況＞（平27年度）　（%）

区　分		当該団体
道路	改良率	79.3
	舗装率	78.8
公園	人口1人当たり面積(㎡)	25.4
上水道等	普及率	80.9
下水道等	普及率（処理人口）	61.3
	水洗便所設置率	69.6
公営住宅	世帯数比率	2.8

＜教育・医療・福祉・その他＞

教育（28.4.1）	区分	幼稚園	小学校	中学校	高等学校
	施設数	1(1)	17(0)	9(1)	3(0)

医療（28.3.31）	区分	病院	診療所
	施設数	7(1,306床)	81(37床)

福祉（28年6月現在）	区分	保育所	特養老人ホーム	養護老人ホーム	軽費老人ホーム	地域包括支援センター
	施設数	10(2)	8(7)	1(0)	2(1)	6
	定員(人)	1,085(115)	545(445)	80(0)	100(50)	

その他施設（28.3.31）	区分	認定こども園	公会堂・市民会館	公民館	図書館	体育館	野球場
	施設数	7(7)	1	30	4(0)	14(0)	8(2)
	定員(人)	953(953)					

※教育の欄中、県立及び市町村立以外を（　）で内書
※福祉の欄中、市町村立・一部事務組合等管理施設以外を（　）で内書
※福祉の欄中、施設数および定員数が小数となるのは一部事務組合等管理施設における按分のため
※その他施設の欄中、市町村立以外を（　）で内書
※その他施設の欄中、認定こども園は平成28年6月1日現在の数字

＜平成28年度主要事業＞　（百万円）

○御成町南地区土地区画整理事業	587
○中央図書館分館整備事業	148
○長木公民館改築事業	262
○工業用水道拡張事業	446

＜今後の主要課題＞

地方創生
歴史まちづくり
駅前再開発
本庁舎建設

＜その他・ＰＲキャラクター＞

● **友好・姉妹都市等　国内**
・南種子町（鹿児島県）・常陸大宮市（茨城県）
● **名所・旧跡**
・鳥潟会館・長走風穴・芝谷地湿原
・北鹿ハリストス正教会聖堂・秋田犬会館・大館樹海ドーム
・長岐家武家門・独鈷大日神社・県立自然公園田代岳
・五色滝・五色湖・石の塔・忠犬ハチ公像・忠犬ハチ公の生家

●ＰＲキャラクター

（はちくん）

男鹿市（おがし）

（標語）教育・観光・環境が豊かな文化都市

（市の木）すぎ　（市の花）つばき　（市の鳥）あおさぎ　（市の魚）はたはた

〒010－0595 船川港船川字泉台66番地１ ☎　（0185）23－2111 ＦＡＸ（0185）23－2424 ホームページ http://www.city.oga.akita.jp/ Eメール　p_relations@city.oga.akita.jp	主な地域指定	一部事務組合加入事業	公営企業		
類型　Ｉ－１　コード番号　052060	過疎 辺地 半島振興 豪雪 同意集積 特定農山村	議員公務災害 非常勤公務災害 退職手当　常備消防 し尿処理　ごみ処理 その他	上水道　ガス　病院　下水道		
			基本構想	平成28～37年度	
			基本計画	平成28～32年度	

＜概　要＞

(1)　面　積（県内15位）

総面積（平27.10.1）	耕地（平27.7.15）	宅地（平27.1.1）	山林（平27.3.31）
241.09㎢	47.70㎢	8.86㎢	124.11㎢

(2)　人　口（県内11位）

平17年国調	平22年国調	平27年国調	平28年1.1住基
35,637	32,294	28,375	29,670

人口増減率（H22－H27）	△12.1%	高齢化率 平28.7.1	42.4%	人口密度	123.07 人/㎢

(3)　世帯数

平17年国調	平22年国調	平27年国調	平28年1.1住基
11,917	11,593	11,106	13,260

(4)　有権者数（平28.9.2現在）

男	女	計
12,414	14,043	26,457

(5)　沿　革

平17.3.22　合体　男鹿市、若美町

＜組　織＞

(1)　議　会（平28.9.1現在）

議長	三浦利通（みうら としみち）	議員定数	条例定数	20人
副議長	笹川圭光（ささかわ けいこう）			
議員任期	平30.4.21	党派別内訳	公１　共２　無所属17	

(2)　二　役（平28.9.1現在）

市長	渡部幸男（わたなべ ゆきお）（２期～平29.4.11）	副市長	杉本俊比古（すぎもと としひこ）

(3)　職員数（平28.4.1現在）

区分	職員数	左の職別内訳 区分	職員数
普通会計	271	一般行政職	218
（うち施設関係）	(59)	技能労務職	27
人口千人当たり	8.96	企業職	33
		消防職	0
公営事業会計関係	201	教育職	5
計	472	その他(内税務職)	189(21)

＜行政機構＞

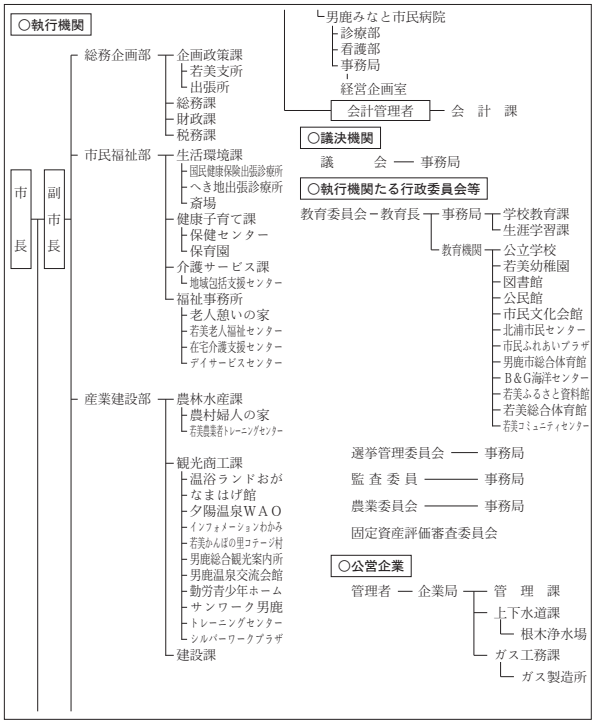

＜産業・経済＞

(1)　産業構造

区分		総生産額（平25年度）実額(百万円)	割合(%)	就業人口（平22年国調）実数(人)	割合(%)
第一次	農業	2,482	3.1	2,024	14.5
	林業	192	0.2		
	水産業	767	1.0		
	計	3,441	4.3		
第二次	鉱業	1,364	1.7	3,138	22.5
	製造業	3,959	5.0		
	建設業	6,494	8.2		
	計	11,817	14.9		
第三次		63,983	80.7	8,734	62.8
分類不能				20	0.1
合計		79,265	100.0	13,916	100.0

(2)　一人当たり分配所得　（平25年度）

一人当たり分配所得	2,005 千円 県内　20　位

(3)　主要農産物・名産・特産品

和梨・メロン・プチヴェール・花き（菊）・葉タバコ
ハタハタ・クロモ・トロトロワカメ・寒風石
男鹿しょっつる焼きそば・ハタハタ丼

(4)　主要製造業（平26年）　（万円）

順位	品名	製品出荷額等
1	木材・木製品	895,795
2	食料品	80,946
3	繊維	19,560

（祭・行事）・なまはげ柴灯まつり（２月第２金・土・日曜日）・鯛まつり（５月中旬）・男鹿駅伝競走大会（７月第１土曜日）・統人（トウニン）行事（７月７日）
・北浦鹿島祭り（７月14日）・宮沢海岸夕陽フェスティバル（７月下旬）・日本海メロンマラソン（７月最終日曜日）・脇本山車どんど（８月６・７日）
・男鹿日本海花火（８月14日）・福米沢送り盆行事（８月16日）・寒風山まつり（９月中旬）・男鹿梨まつり（10月上旬）
・秋田船方節全国大会（11月第３日曜日）・なまはげカップ中学生バスケットボール大会（12月28日～30日）・ナマハゲ行事（12月31日）

＜財　　政＞

(1)　決算収支（普通会計）　（百万円）

区　分	歳　入	歳　出	形式収支	実質収支	単年度収支	実質単年度収支	積立金現在高	地方債現在高
平25決算	17,181	16,861	320	145	△ 97	△ 467	2,978	16,350
平26決算	17,167	16,653	513	319	175	△ 190	2,693	16,330
平27決算	17,877	17,455	422	348	29	△ 376	2,383	16,450

(2)　主な歳入歳出　（百万円・%）

区　分		27決算（普通会計）	対前年比（決算間比較）	28当初予算（普通会計）	対前年比（当初間比較）
地方税		3,319	△ 5.6	3,326	△ 0.4
地方交付税		6,874	1.0	6,335	△ 5.8
国県支出金		3,402	5.5	2,915	△ 9.7
地方債		1,596	9.3	1,037	△ 33.8
歳入合計		17,877	4.1	15,250	△ 7.0
義務的経費		6,963	△ 3.5	6,751	1.2
人件費		2,572	△ 4.1	2,560	△ 1.1
扶助費		2,743	△ 4.1	2,502	2.8
公債費		1,648	△ 1.7	1,689	2.3
物件費		1,784	4.0	2,095	△ 0.4
投資的経費		2,442	17.9	1,369	△ 32.9
普通建設事業費	補助	1,290	84.3	757	△ 19.2
	単独	1,152	△ 3.7	605	△ 44.7
歳出合計		17,455	4.8	15,250	△ 7.0

(3)　主要指数

区　分		27年度	26年度	類似団体（26年度）
標準財政規模		10,791百万円	10,620百万円	10,537百万円
歳出決算倍率		1.62倍	1.57倍	1.87倍
経常収支比率（含減収補填債特例分、臨時財政対策債）		93.8%	94.3%	90.1%
財政力指数（3か年平均）		0.37	0.36	0.41
実質収支比率		3.2%	3.0%	5.9%
地方債現在高倍率		1.52倍	1.54倍	1.73倍
健全化判断比率	実質赤字比率	－	－	
	連結実質赤字比率	－	－	
	実質公債費比率	12.1%	12.9%	11.1%
	将来負担比率	130.8%	132.4%	
資金不足比率	ガス事業会計	－	－	
	上水道事業会計	－	－	
	男鹿みなと市民病院事業会計	－	1.0%	
	下水道事業会計	－	－	
	農業集落排水事業会計	－	－	
	漁業集落排水事業会計	－	－	
税の徴収率		94.3%	93.8%	91.9%
積立金現在高		2,383百万円	2,693百万円	5,444百万円
	うち財調・減債基金	1,012百万円	1,255百万円	2,943百万円
ラスパイレス指数		94.0	93.3	

※ラスパイレス指数の欄中「27年度」はH27.4.1現在、「26年度」はH26.4.1現在
※「－」は、実質赤字額、連結実質赤字額、資金不足額等がないことを示す

(4)　財源及び支出の状況（構成比）　（%）

区　分	27年度決算	県平均（27年度）	26年度決算	類似団体（26年度）
一般財源	61.6	61.3	63.5	53.9
自主財源	29.0	25.3	29.7	33.6
義務的経費	39.9	38.7	43.3	40.6
投資的経費	14.0	15.4	12.4	19.6

＜公共施設整備状況＞（平27年度）　（%）

区　分		当該団体
道路	改良率	48.6
	舗装率	62.6
公園	人口1人当たり面積(㎡)	20.1
上水道等	普及率	96.8
下水道等	普及率（処理人口）	73.8
	水洗便所設置率	58.9
公営住宅	世帯数比率	3.3

＜教育・医療・福祉・その他＞

教育（28.4.1）	区分	幼稚園	小学校	中学校	高等学校
	施設数	2(1)	6(0)	4(0)	2(0)

医療（28.3.31）	区分	病院	診療所
	施設数	1(177床)	36(0床)

福祉（28年6月現在）	区分	保育所	特養老人ホーム	養護老人ホーム	軽費老人ホーム	地域包括支援センター
	施設数	7(0)	6(6)	1(1)	1(1)	1
	定員(人)	600(0)	259(259)	50(50)	15(15)	

その他施設（28.3.31）	区分	認定こども園	公会堂・市民会館	公民館	図書館	体育館	野球場
	施設数	1(0)	3	13	1(0)	4(0)	4(0)
	定員(人)	150(0)					

※教育の欄中、県立及び市町村立以外を（　）で内書
※福祉の欄中、市町村立・一部事務組合等管理施設以外を（　）で内書
※福祉の欄中、施設数および定員数が小数となるのは一部事務組合等管理施設における按分のため
※その他施設の欄中、市町村立以外を（　）で内書
※その他施設の欄中、認定こども園は平成28年6月1日現在の数字

＜平成28年度主要事業＞　（百万円）

○船川第一小学校屋内運動場改築事業	486
○滝川河川改修事業	411
○社会資本整備総合交付金事業	258
○経営体育成基盤整備事業	144
○漁港施設機能強化事業	82

＜今後の主要課題＞

男鹿駅周辺整備の推進
人口減少対策、移住定住対策
産業振興（農林水産業・観光産業）
男鹿版 DMO の推進
行財政改革の推進

＜その他・ＰＲキャラクター＞

● **友好・姉妹都市等　国外**
・リビングストン市（アメリカ）
● **名所・旧跡**
・寒風山・入道崎・八望台・史跡脇本城跡・赤神神社五社堂・館山近隣公園
・鵜ノ崎海岸・男鹿目潟火山群一ノ目潟
・男鹿半島・大潟ジオパーク（日本ジオパーク認定）・男鹿水族館 GAO

湯沢市

（将来像）人と自然が輝き、ふるさとの技がさえる　美しさあふれるまち

（市の木）ケヤキ（槻木）（市の花）サクラ（市の鳥）ヤマドリ

〒012－8501
佐竹町１番１号
☎　（0183）73－2111
ＦＡＸ（0183）73－2117
ホームページ
http://www.city-yuzawa.jp/
Eメール　webmaster@city.yuzawa.lg.jp

類型	Ⅱ－０	コード番号	052078

主な地域指定	一部事務組合加入事業	公営企業	
過疎　辺地 豪雪　特別豪雪 振興山村 地方拠点 同意集積 特定農山村	議員公務災害 非常勤公務災害 退職手当　常備消防 し尿処理　ごみ処理 火葬場　老人福祉 その他	上水道　簡水　下水道	
		基本構想	平19～平28年度
		基本計画	平24～平28年度

＜概　要＞

(1)　面　積（県内７位）

総面積（平27.10.1）	耕地（平27.7.15）	宅地（平27.1.1）	山林（平27.3.31）
790.91㎢	67.30㎢	11.83㎢	620.88㎢

(2)　人　口（県内７位）

平17年国調	平22年国調	平27年国調	平28年1.1住基
55,290	50,849	46,613	48,063

人口増減率（H22－H27）	△8.3%	高齢化率 平28.7.1	36.8%	人口密度	60.77 人/㎢

(3)　世帯数

平17年国調	平22年国調	平27年国調	平28年1.1住基
17,294	16,799	16,329	18,127

(4)　有権者数（平28.9.2現在）

男	女	計
19,688	21,992	41,680

(5)　沿　革

平17.3.22　合体　湯沢市、稲川町、雄勝町、皆瀬村

＜組　織＞

(1)　議　会（平28.9.1現在）

議長	伊藤陽悦（いとうようえつ）	議員定数	条例定数	22人
副議長	遠藤啓治（えんどうけいじ）			
議員任期	平29.10.31	党派別内訳	共4　公1　社1 無所属16	

(2)　二　役（平28.9.1現在）

市長	齊藤光喜（さいとうみつよし）（２期～平29.4.16）	副市長	藤井延之（ふじいのぶゆき）

(3)　職員数（平28.4.1現在）

区分	職員数
普通会計	452
（うち施設関係）	(93)
人口千人当たり	9.23
公営事業会計関係	62
計	514

左の職別内訳

区分	職員数
一般行政職	358
技能労務職	47
企業職	13
消防職	0
教育職	5
その他(内税務職)	91(28)

＜行政機構＞

- 市長
  - 副市長
    - 総務部
      - 総務課
      - 企画課
      - ひびく・つながる創造課
      - 財政課
    - 市民生活部
      - くらしの相談課
      - 市民課
      - 税務課
    - 福祉保健部（福祉事務所）
      - 福祉課
      - 子育て支援課
      - 長寿福祉課
      - 健康対策課
    - 産業振興部
      - 農林課
      - 種苗交換会事務局
      - まるごと売る課
      - 観光・ジオパーク推進課
    - 建設部
      - 建設課
      - 都市計画課
    - 上下水道部
      - 水道課
      - 下水道課
    - 稲川総合支所
    - 雄勝総合支所
    - 皆瀬総合支所
  - 会計課
- 教育委員会
  - 教育長
    - 教育部
      - 教育総務課
      - 学校教育課
      - 生涯学習課
- 選挙管理委員会 ― 事務局(選管)
- 監査委員 ― 事務局(監査)
- 農業委員会 ― 事務局(農委)
- 議会 ― 事務局(議会)

＜産業・経済＞

(1)　産業構造

区分		総生産額（平25年度）実額(百万円)	割合(%)	就業人口（平22年国調）実数(人)	割合(%)
第一次	農業	4,340	3.1	3,207	13.4
	林業	664	0.5		
	水産業	71	0.1		
	計	5,075	3.6		
第二次	鉱業	74	0.1	7,924	33.0
	製造業	22,250	15.7		
	建設業	13,194	9.3		
	計	35,518	25.1		
第三次		100,973	71.3	12,834	53.5
分類不能				26	0.1
合計		141,609	100.0	23,991	100.0

(2)　一人当たり分配所得　（平25年度）

一人当たり分配所得	2,171 千円 県内　12　位

(3)　主要農産物・名産・特産品

米・酒米・トマト・きゅうり・いちご・三関せり・ちょろぎ
関口ナス・オクラ・枝豆・ネギ・ひろっこ・さくらんぼ
りんご・ぶどう・三梨牛・こまち豚・乳製品・稲庭うどん
日本酒・川連漆器・秋田仏壇・こけし・曲木家具

(4)　主要製造業（平26年）　（万円）

順位	品名	製品出荷額等
1	窯業・土石	1,491,807
2	飲料・飼料	886,830
3	食料品	505,414

（祭・行事）・犬っこまつり（２月第２土曜日とその翌日）・雄勝の雪まつり（２月第２土曜日）・小町まつり（６月第２日曜日とその前日）
・小安峡つりっこ大会（６月第２日曜日）・七夕絵どうろうまつり（８月５・６・７日）・雄勝大花火大会（８月８日）
・大名行列（９月第４日曜日）・院内銀山まつり（９月21日）・稲庭城まつり（秋）

＜財　　政＞

(1)　決算収支（普通会計）　（百万円）

区　分	歳　入	歳　出	形式収支	実質収支	単年度収支	実質単年度収支	積立金現在高	地方債現在高
平25決算	31,512	31,047	464	406	△ 101	169	7,689	31,596
平26決算	31,187	30,349	838	658	252	455	8,272	33,218
平27決算	30,175	29,207	968	853	195	738	8,972	33,260

(2)　主な歳入歳出　（百万円・%）

区　分			27決算（普通会計）	対前年比（決算間比較）	28当初予算（普通会計）	対前年比（当初間比較）
地方税			3,989	△ 1.2	3,901	1.2
地方交付税			12,447	△ 0.9	11,039	△ 0.8
国県支出金			6,625	△ 3.4	5,342	3.8
地方債			2,934	△ 34.7	3,521	48.1
歳入合計			30,175	△ 3.2	28,399	7.5
義務的経費			12,341	1.4	12,667	△ 0.8
	人件費		4,321	△ 2.3	4,439	1.0
	扶助費		4,746	6.0	5,090	0.0
	公債費		3,274	0.1	3,138	△ 4.6
物件費			2,789	18.3	2,685	5.0
投資的経費			4,585	△ 19.6	3,377	18.3
	普通建設事業費	補助	3,158	2.6	2,263	41.2
		単独	1,425	△ 45.7	1,111	△ 11.0
歳出合計			29,207	△ 3.8	28,399	7.5

(3)　主要指数

区　分		27年度	26年度	類似団体（26年度）
標準財政規模		17,136百万円	17,064百万円	17,578百万円
歳出決算倍率		1.70倍	1.78倍	1.70倍
経常収支比率（含減収補填債特例分、臨時財政対策債）		87.3%	88.7%	86.7%
財政力指数（3か年平均）		0.29	0.29	0.68
実質収支比率		5.0%	3.9%	7.0%
地方債現在高倍率		1.94倍	1.95倍	1.52倍
健全化判断比率	実質赤字比率	－	－	
	連結実質赤字比率	－	－	
	実質公債費比率	11.7%	12.2%	8.5%
	将来負担比率	83.2%	99.7%	
資金不足比率	水道事業会計	－	－	
	簡易水道特別会計	－	－	
	下水道特別会計	－	－	
税の徴収率		92.0%	91.4%	93.5%
積立金現在高		8,972百万円	8,272百万円	7,949百万円
	うち財調・減債基金	6,221百万円	5,530百万円	4,891百万円
ラスパイレス指数		93.5	93.3	

※ラスパイレス指数の欄中「27年度」はH27.4.1現在、「26年度」はH26.4.1現在
※「－」は、実質赤字額、連結実質赤字額、資金不足額等がないことを示す

(4)　財源及び支出の状況（構成比）　（%）

区　分	27年度決算	県平均（27年度）	26年度決算	類似団体（26年度）
一般財源	58.9	61.3	56.2	58.0
自主財源	22.6	25.3	20.3	45.6
義務的経費	42.3	38.7	40.1	41.0
投資的経費	15.7	15.4	18.8	15.9

＜公共施設整備状況＞（平27年度）　（%）

区　分		当該団体
道路	改良率	64.2
	舗装率	69.2
公園	人口1人当たり面積(㎡)	18.8
上水道等	普及率	88.3
下水道等	普及率（処理人口）	48.5
	水洗便所設置率	54.6
公営住宅	世帯数比率	1.3

＜平成28年度主要事業＞　（百万円）

○ふるさと納税推進事業	191
○あきた未来づくりプロジェクト事業	180
○社会資本整備総合交付金事業（道路整備）	412
○市営住宅整備事業	103
○統合学校給食センター整備事業	1,635

＜教育・医療・福祉・その他＞

教育（28.4.1）	区分	幼稚園	小学校	中学校	高等学校	
	施設数	2(2)	11(0)	6(0)	4(0)	
医療（28.3.31）	区分	病院		診療所		
	施設数	2(550床)		56(82床)		
福祉（28年6月現在）	区分	保育所	特養老人ホーム	養護老人ホーム	軽費老人ホーム	地域包括支援センター
	施設数	9(8)	10(10)	0.7(0)	3(3)	1
	定員(人)	850(760)	389(389)	70(0)	45(45)	
その他施設（28.3.31）	区分	認定こども園	公会堂・市民会館	公民館	図書館	体育館	野球場
	施設数	5(5)	4	14	2(0)	11(0)	4(0)
	定員(人)	575(575)					

※教育の欄中、県立及び市町村立以外を（　）で内書
※福祉の欄中、市町村立・一部事務組合等管理施設以外を（　）で内書
※福祉の欄中、施設数および定員数が小数となるのは一部事務組合等管理施設における按分のため
※その他施設の欄中、市町村立以外を（　）で内書
※その他施設の欄中、認定こども園は平成28年6月1日現在の数字

＜今後の主要課題＞

安全・安心のまちづくり
心豊かな健康長寿社会の形成
豊かな資源を活用した地場産業の活性化
恵まれた美しい自然環境との共生
人づくりと地域文化の継承・創造

＜その他・ＰＲキャラクター＞

● **友好・姉妹都市等　国外**
・チュルゴー市（ハンガリー共和国）
● **友好・姉妹都市等　国内**
・釧路市（北海道）
● **名所・旧跡**
・栗駒国定公園・秋の宮温泉郷・小安峡温泉・泥湯温泉
・川原毛地獄・小安峡大噴湯・水源の森（大滝沢）
・稲庭城・小町堂・岩井堂洞窟・院内銀山跡・湯沢城址
・旧郡会議事堂・湯沢大堰・前森公園・力水・両関工場

●ＰＲキャラクター

（こまちちゃん）

鹿角市（かづのし）

（将来都市像）笑顔がつながり　活力を生むまち・鹿角

（市の木）ナナカマド　（市の花）ベニヤマザクラ　（市の鳥）声良鶏

〒018－5292
花輪字荒田４番地１
☎　（0186）30－0203
ＦＡＸ（0186）30－1122
ホームページ
http://www.city.kazuno.akita.jp/
Eメール　info@city.kazuno.lg.jp

類型	Ⅰ－１	コード番号	052094

主な地域指定	一部事務組合加入事業	公営企業	
過疎　辺地 豪雪　特別豪雪 振興山村 地方拠点 同意集積 特定農山村	議員公務災害 ごみ処理 非常勤公務災害 火葬場　退職手当 し尿処理　常備消防 その他	上水道　簡水　下水道	
		基本構想	平28～平32年度
		基本計画	平28～平32年度

＜概　要＞

(1)　面　積（県内８位）

総面積（平27.10.１）	耕地（平27.７.15）	宅地（平27.１.１）	山林（平27.３.31）
707.52㎢	63.90㎢	10.35㎢	553.07㎢

(2)　人　口（県内10位）

平17年国調	平22年国調	平27年国調	平28年１.１住基
36,753	34,473	32,038	32,744

人口増減率（H22－H27）	△7.1%	高齢化率 平28.７.１	37.9%	人口密度	46.28 人/㎢

(3)　世帯数

平17年国調	平22年国調	平27年国調	平28年１.１住基
12,053	11,831	11,463	13,192

(4)　有権者数（平28.９.２現在）

男	女	計
13,052	14,920	27,972

(5)　沿　革

昭47.４.１　合体（市制施行）
花輪町、十和田町、尾去沢町、八幡平村

＜組　織＞

(1)　議　会（平28.９.１現在）

議長	田村富男（たむらとみお）	議員定数	条例定数	20人
副議長	倉岡　誠（くらおかまこと）			
議員任期	平29.３.31	党派別内訳	公１　無所属18	

(2)　二　役（平28.９.１現在）

市長	児玉　一（こだまひとし）（３期～平29.７.２）	副市長	阿部一弘（あべかずひろ）

(3)　職員数（平28.４.１現在）

区分	職員数
普通会計	231
（うち施設関係）	(21)
人口千人当たり	6.94
公営事業会計関係	28
計	259

左の職別内訳

区分	職員数
一般行政職	213
技能労務職	1
企業職	6
消防職	0
教育職	3
その他(内税務職)	36(17)

＜行政機構＞

- 市長
  - 副市長
    - 総務部
      - 総務課
      - 政策企画課
      - 財政課
      - 契約検査室
    - 市民部
      - 市民課
      - 市民共動課
      - 税務課
    - 健康福祉部（福祉事務所）
      - 福祉課
      - 長寿支援課
      - いきいき健康課
    - 産業部
      - 農林課
      - 産業活力課
    - 建設部
      - 都市整備課
      - 上下水道課（公営企業）
    - 会計管理者
      - 会計課
  - 公営企業
- 議会
  - 事務局
- 監査委員
  - 事務局
- 農業委員会
  - 事務局
- 選挙管理委員会
  - 事務局
- 教育委員会
  - 教育長
    - 事務局
      - 総務学事課
      - 生涯学習課
      - スポーツ振興課
    - 教育機関
      - 小学校・中学校・幼稚園
      - 教育センター
      - 図書館
      - 先人顕彰館
      - 大湯ストーンサークル館
      - 出土文化財管理センター

＜産業・経済＞

(1)　産業構造

区分		総生産額（平25年度）実額(百万円)	割合(%)	就業人口（平22年国調）実数(人)	割合(%)
第一次	農業	4,317	4.4	2,208	13.6
	林業	407	0.4		
	水産業	0	0.0		
	計	4,724	4.8		
第二次	鉱業	103	0.1	4,387	27.0
	製造業	8,415	8.6		
	建設業	9,465	9.7		
	計	17,983	18.4		
第三次		74,755	76.7	9,563	58.9
分類不能				80	0.5
合計		97,491	100.0	16,238	100.0

(2)　一人当たり分配所得　（平25年度）

一人当たり分配所得	2,184 千円 県内　11　位

(3)　主要農産物・名産・特産品

米（淡雪こまち）・りんご（ふじ・秋田紅あかり他）
北限の桃・かづの牛（日本短角種）・八幡平ポーク
松館しぼり大根・秋田フキ・葉たばこ・きゅうり
トマト・ネギ・枝豆・アスパラガス・きりたんぽ
そば・ホルモン

(4)　主要製造業（平26年）　（万円）

順位	品名	製品出荷額等
1	食料品	836,915
2	電気機械	297,445
3	電子部品・デバイス	226,608

（祭・行事）・ユネスコ無形文化遺産「大日堂舞楽」（１月２日）・花輪ばやし（８月19日～20日）・毛馬内の盆踊（８月21日～23日）
・大湯大太鼓まつり（８月15日）

＜財　　政＞

(1)　決算収支（普通会計）　（百万円）

区　分	歳　入	歳　出	形式収支	実質収支	単年度収支	実質単年度収支	積立金現在高	地方債現在高
平25決算	19,304	18,652	652	434	17	△ 80	6,337	16,702
平26決算	20,543	20,116	427	346	△ 88	214	6,381	18,324
平27決算	18,316	17,831	485	370	24	219	6,421	18,638

(2)　主な歳入歳出　（百万円・%）

区　分		27決算（普通会計）	対前年比（決算間比較）	28当初予算（普通会計）	対前年比（当初間比較）
地方税		2,972	△ 1.2	2,892	0.5
地方交付税		7,270	0.3	6,486	△ 1.4
国県支出金		3,438	△ 20.7	2,944	△ 6.4
地方債		1,799	△ 41.8	1,287	△ 39.4
歳入合計		18,316	△ 10.8	16,435	△ 6.4
義務的経費		7,008	1.0	7,296	2.6
人件費		1,937	3.3	1,947	△ 0.4
扶助費		3,431	0.2	3,556	0.8
公債費		1,641	0.1	1,793	10.3
物件費		2,264	5.8	2,423	0.9
投資的経費		2,509	△ 48.3	1,332	△ 48.5
普通建設事業費	補助	610	△ 63.0	442	△ 30.0
	単独	1,595	△ 31.2	890	△ 46.4
歳出合計		17,831	△ 11.4	16,435	△ 6.4

(3)　主要指数

区　分		27年度	26年度	類似団体（26年度）
標準財政規模		10,449百万円	10,355百万円	10,537百万円
歳出決算倍率		1.71倍	1.94倍	1.87倍
経常収支比率（含減収補填債特例分、臨時財政対策債）		89.1%	89.9%	90.1%
財政力指数（3か年平均）		0.32	0.31	0.41
実質収支比率		3.5%	3.3%	5.9%
地方債現在高倍率		1.78倍	1.77倍	1.73倍
健全化判断比率	実質赤字比率	－	－	
	連結実質赤字比率	－	－	
	実質公債費比率	7.9%	8.3%	11.1%
	将来負担比率	37.8%	34.7%	
資金不足比率	鹿角市上水道事業会計	－	－	
	鹿角市簡易水道事業特別会計	－	－	
	鹿角市下水道事業特別会計	－	－	
	鹿角市農業集落排水事業特別会計	－	－	
税の徴収率		87.6%	87.0%	91.9%
積立金現在高		6,421百万円	6,381百万円	5,444百万円
	うち財調・減債基金	3,140百万円	2,944百万円	2,943百万円
ラスパイレス指数		97.4	97.0	

※ラスパイレス指数の欄中「27年度」はH27.4.1現在、「26年度」はH26.4.1現在
※「－」は、実質赤字額、連結実質赤字額、資金不足額等がないことを示す

(4)　財源及び支出の状況（構成比）　（%）

区　分	27年度決算	県平均（27年度）	26年度決算	類似団体（26年度）
一般財源	61.1	61.3	53.2	53.9
自主財源	26.5	25.3	25.3	33.6
義務的経費	39.3	38.7	34.5	40.6
投資的経費	14.1	15.4	24.1	19.6

＜公共施設整備状況＞（平27年度）　（%）

区　分		当該団体
道路	改良率	53.3
	舗装率	58.6
公園	人口1人当たり面積(㎡)	22.7
上水道等	普及率	82.3
下水道等	普及率（処理人口）	49.7
	水洗便所設置率	39.3
公営住宅	世帯数比率	3.6

＜教育・医療・福祉・その他＞

教育（28.4.1）	区分	幼稚園	小学校	中学校	高等学校	
	施設数	1(1)	9(0)	5(0)	2(0)	
医療（28.3.31）	区分	病院		診療所		
	施設数	3(509床)		30(21床)		
福祉（28年6月現在）	区分	保育所	特養老人ホーム	養護老人ホーム	軽費老人ホーム	地域包括支援センター
	施設数	11(4)	4(4)	1(1)	1(1)	3
	定員(人)	1,070(270)	204(204)	80(80)	30(30)	
その他施設（28.3.31）	区分	認定こども園	公会堂・市民会館	公民館	図書館	体育館	野球場
	施設数	2(0)	8	0	2(0)	9(0)	2(0)
	定員(人)	170(0)					

※教育の欄中、県立及び市町村立以外を（　）で内書
※福祉の欄中、市町村立・一部事務組合等管理施設以外を（　）で内書
※福祉の欄中、施設数および定員数が小数となるのは一部事務組合等管理施設における按分のため
※その他施設の欄中、市町村立以外を（　）で内書
※その他施設の欄中、認定こども園は平成28年6月1日現在の数字

＜平成28年度主要事業＞　（百万円）

○まちなかオフィス整備事業	183
○大湯温泉地区観光拠点施設整備事業	99
○十和田八幡平国立公園指定記念事業	8
○学校給食施設等整備事業	85

＜今後の主要課題＞

産業力の強化、移住交流の推進
都市ブランドの確立、総合的な子育て支援
地域を支える人材の育成、中心市街地の活性化
地域コミュニティの活力再生
長寿社会の実現

＜その他・ＰＲキャラクター＞

● **友好・姉妹都市等　国外**
・ショブロン市（ハンガリー共和国）・武威市涼州区（中国）

● **名所・旧跡**
・史跡尾去沢鉱山・特別史跡大湯環状列石
・湯瀬渓谷・錦木塚・鹿角観光ふるさと館あんとらあ
・中滝ふるさと学舎・十和田八幡平国立公園・大湯滝めぐり
・大日堂・東山レクリエーションエリア

●ＰＲキャラクター

（たんぼ小町ちゃん）

（市の木）ケヤキ　（市の花）さくら　（市の鳥）キジ

〒015－8501
尾崎17番地
☎　（0184）24－3321
ＦＡＸ（0184）23－3226
ホームページ
http://www.city.yurihonjo.lg.jp/
Eメール yurihonjo@city.yurihonjo.lg.jp

類型	Ⅱ－１	コード番号	052108

主な地域指定	一部事務組合加入事業	公営企業
振興山村 過疎　豪雪 特別豪雪 辺地 同意集積 特定農山村	議員公務災害 非常勤公務災害 退職手当 介護保険 老人福祉 その他	上水道　簡水　ガス　下水道 観光施設　介護サービス

基本構想	平27～平36年度
基本計画	平27～平31年度

＜概　　要＞

(1)　面　　積（県内１位）

総面積（平27.10.1）	耕地（平27.7.15）	宅地（平27.1.1）	山林（平27.3.31）
1,209.60㎢	130.00㎢	20.41㎢	893.74㎢

(2)　人　　口（県内４位）

平17年国調	平22年国調	平27年国調	平28年1.1住基
89,555	85,229	79,927	80,761

人口増減率（H22－H27）	△6.2%	高齢化率 平28.7.1	34.0%	人口密度	66.77 人/㎢

(3)　世 帯 数

平17年国調	平22年国調	平27年国調	平28年1.1住基
28,397	28,573	28,232	30,539

(4)　有権者数（平28.9.2現在）

男	女	計
32,694	36,478	69,172

(5)　沿　　革

平17. 3.22　合体
本荘市、矢島町、岩城町、由利町、
西目町、鳥海町、東由利町、大内町

＜組　　織＞

(1)　議　　会（平28.9.1現在）

議長	鈴木和夫（すずき かずお）	議員定数	条例定数	26人
副議長	佐々木慶治（ささき けいじ）			
議員任期	平29.10.31	党派別内訳	公1　共1　社民1 無所属22	

(2)　二　　役（平28.9.1現在）

市長	長谷部誠（はせべ まこと）（２期～平29.4.16）	副市長	小野一彦（おの かつひこ）
			阿部太津夫（あべ たつお）

(3)　職 員 数（平28.4.1現在）

区分	職員数
普通会計	924
（うち施設関係）	(128)
人口千人当たり	11.27
公営事業会計関係	90
計	1,014

左の職別内訳

区分	職員数
一般行政職	545
技能労務職	79
企業職	40
消防職	186
教育職	9
その他(内税務職)	155(51)

＜行政機構＞

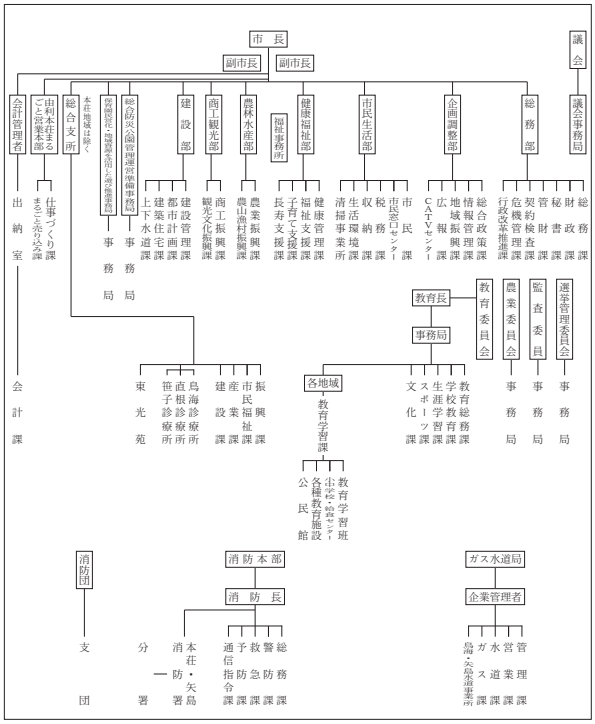

＜産業・経済＞

(1)　産業構造

区分		総生産額（平25年度）実額(百万円)	割合(%)	就業人口（平22年国調）実数(人)	割合(%)
第一次	農業	7,413	3.0	4,499	11.0
	林業	1,435	0.6		
	水産業	46	0.0		
	計	8,894	3.6		
第二次	鉱業	4,805	1.9	13,070	32.1
	製造業	36,325	14.5		
	建設業	23,303	9.3		
	計	64,433	25.7		
第三次		177,133	70.7	22,660	55.6
分類不能				498	1.2
合計		250,535	100.0	40,727	100.0

(2)　一人当たり分配所得　（平25年度）

一人当たり分配所得	2,361 千円 県内　7　位

(3)　主要農産物・名産・特産品

秋田由利牛・本荘ごてんまり・プラムワイン（天鷺ワイン）
米・鳥海りんどう・日本酒・わい化りんご
ジャージー乳製品・フランス鴨・松皮もち・本荘刺し子
ぜんまい織り・そば、うどん・鳥海ポーク

(4)　主要製造業（平26年）　（万円）

順位	品名	製品出荷額等
1	電子部品・デバイス	8,353,849
2	生産用機械	1,086,206
3	食料品	479,023

（祭・行事）・本荘凧あげ大会（１月）・本荘新山神社裸まいり（１月）・本荘さくらまつり（４月）・本荘つつじまつり（５月）・本荘川まつり花火大会（７月）
・菖蒲カーニバル（７月）・赤田大仏祭り（８月）・本荘八幡神社祭典（９月）・全国ごてんまりコンクール（10月）・鳥海山矢島口山開き（４月）
・矢島カップMt. 鳥海バイシクルクラシック（７月）・矢島八朔まつり（９月）・鳥海高原矢島スキー場開き（12月）・旧藩祭（７月）
・日本海洋上花火大会（７月）・あまさぎワインまつり（10月）・鳥海高原由利原まつり（８月）・屋敷番楽（８月）・前郷日枝神社祭典（９月）
・西目健康マラソン（９月）・鳥海新緑まつり（６月）・鳥海獅子祭り（８月）・鳥海高原法体の滝紅葉まつり（10月）・黄桜まつり（５月）
・長坂稲荷神社梵天まつり（３月）・由利本荘ひな街道（２～４月）

＜財　　政＞

(1)　決算収支（普通会計）　（百万円）

区　分	歳　入	歳　出	形式収支	実質収支	単年度収支	実質単年度収支	積立金現在高	地方債現在高
平25決算	53,410	50,879	2,532	2,193	435	1,828	10,333	69,334
平26決算	58,619	55,951	2,668	2,190	△ 3	2,041	9,998	70,464
平27決算	50,993	48,048	2,946	2,821	631	633	11,763	70,124

(2)　主な歳入歳出　（百万円・%）

区　分		27 決 算（普通会計）	対前年比（決算間比較）	28当初予算（普通会計）	対前年比（当初間比較）
地方税		7,849	△ 4.0	7,611	△ 2.3
地方交付税		20,890	△ 2.7	18,031	△ 6.9
国県支出金		8,941	△ 11.3	8,808	△ 8.6
地方債		5,513	△ 41.2	6,214	6.1
歳入合計		50,993	△ 13.0	46,818	△ 1.0
義務的経費		21,902	△ 9.3	22,104	0.8
人件費		7,685	0.4	8,091	3.6
扶助費		7,663	2.4	7,581	2.5
公債費		6,554	△ 27.3	6,432	△ 4.4
物件費		6,044	△ 4.8	6,894	0.9
投資的経費		7,049	△ 44.5	7,517	△ 3.6
普通建設事業費	補助	2,936	△ 43.0	4,127	6.4
	単独	3,604	△ 46.9	3,307	△ 8.0
歳出合計		48,048	△ 14.1	46,818	△ 1.0

(3)　主要指数

区　分		27 年 度	26 年 度	類似団体（26年度）
標準財政規模		30,863百万円	31,117百万円	16,583百万円
歳出決算倍率		1.56倍	1.80倍	1.80倍
経常収支比率（含減収補填債特例分、臨時財政対策債）		89.1%	89.4%	90.9%
財政力指数（3か年平均）		0.33	0.33	0.63
実質収支比率		9.1%	7.0%	5.4%
地方債現在高倍率		2.27倍	2.26倍	1.56倍
健全化判断比率	実質赤字比率	－	－	
	連結実質赤字比率	－	－	
	実質公債費比率	11.5%	12.8%	8.8%
	将来負担比率	119.6%	126.5%	
資金不足比率	水道事業会計	－	－	
	ガス事業会計	－	－	
	簡易水道事業特別会計	－	－	
	下水道事業特別会計	－	－	
	集落排水事業特別会計	－	－	
	スキー場運営特別会計	－	－	
税の徴収率		93.8%	92.9%	93.8%
積立金現在高		11,763百万円	9,998百万円	6,050百万円
	うち財調・減債基金	2,865百万円	2,863百万円	3,228百万円
ラスパイレス指数		95.5	95.1	

※ラスパイレス指数の欄中「27年度」はH27.4.1現在、「26年度」はH26.4.1現在
※「－」は、実質赤字額、連結実質赤字額、資金不足額等がないことを示す

(4)　財源及び支出の状況（構成比）　（%）

区　分	27年度決算	県平均（27年度）	26年度決算	類似団体（26年度）
一般財源	60.9	61.3	53.4	54.1
自主財源	26.1	25.3	27.4	42.6
義務的経費	45.6	38.7	43.2	44.7
投資的経費	14.7	15.4	22.7	16.4

＜公共施設整備状況＞（平27年度）　（%）

区　分		当該団体
道路	改良率	69.0
	舗装率	69.9
公園	人口1人当たり面積(㎡)	25.4
上水道等	普及率	98.3
下水道等	普及率（処理人口）	74.0
	水洗便所設置率	72.4
公営住宅	世帯数比率	2.6

＜教育・医療・福祉・その他＞

教育（28.4.1）	区分	幼稚園	小学校	中学校	高等学校
	施設数	2(1)	14(0)	10(0)	5(0)

医療（28.3.31）	区分	病院	診療所
	施設数	6(1,633床)	93(119床)

福祉（28年6月現在）	区分	保育所	特養老人ホーム	養護老人ホーム	軽費老人ホーム	地域包括支援センター
	施設数	24(16)	11.8(9)	0.8(0)	5(5)	1
	定員(人)	2,390(1,730)	691.6(510)	80(0)	104(104)	

その他施設（28.3.31）	区分	認定こども園	公会堂・市民会館	公民館	図書館	体育館	野球場
	施設数	4(4)	1	25	4(1)	23(0)	9(0)
	定員(人)	305(305)					

※教育の欄中、県立及び市町村立以外を（　）で内書
※福祉の欄中、市町村立・一部事務組合等管理施設以外を（　）で内書
※福祉の欄中、施設数および定員数が小数となるのは一部事務組合等管理施設における按分のため
※その他施設の欄中、市町村立以外を（　）で内書
※その他施設の欄中、認定こども園は平成28年6月1日現在の数字

＜平成28年度主要事業＞　（百万円）

○総合支所改築事業	728
○ケーブルテレビ施設整備事業	118
○由利本荘総合防災公園整備事業	2,219
○消防庁舎建設事業（分署）	211
○民俗芸能伝習拠点施設整備事業	360

＜今後の主要課題＞

日本海沿岸東北自動車道県境区間の早期整備
鳥海ダムの早期建設
人口減少対策
鳥海山を軸とした観光対策

＜その他・ＰＲキャラクター＞

● **友好・姉妹都市等　国外**
・ヴァーツ市（ハンガリー）・梁山市（韓国）・無錫市（中国）
● **友好・姉妹都市等　国内**
・いわき市（福島県）・佐久市（長野県）・高松市（香川県）
・丸亀市（香川県）
● **名所・旧跡**
・本荘マリーナ・赤田の大仏・三望苑・本荘公園・鳥海高原花立牧場公園
・天鷺郷・南由利原青少年旅行村・望海の丘・鳥海山・法体の滝
・八塩いこいの森・折渡地蔵尊・土田家住宅・龍源寺・本荘八幡神社
・桑ノ木台湿原

潟上市（かたがみし）

（将来像）みんなで創る　しあわせ実感都市　潟上～文化の風薫る　笑顔あふれるまち～

（市の木）クロマツ　（市の花）バラ　（市の鳥）シラサギ

〒010－0201 天王字棒沼台226番地１ ☎　（018）853－5301(代表) ＦＡＸ（018）853－5211 ホームページ http://www.city.katagami.lg.jp/ Eメール　info@city.katagami.lg.jp	類型	Ⅰ－１	コード番号	052116	

主な地域指定	一部事務組合加入事業	公営企業	
半島振興 豪雪 同意集積	議員公務災害 退職手当 非常勤職員公務災害 し尿処理　火葬場 常備消防 その他	上水道　下水道	
		長期ビジョン	平28年～平37年度
		基本計画	平28年～平32年度

＜概　要＞

(1)　面　積（県内23位）

総面積（平27.10.1）	耕地（平27.7.15）	宅地（平27.1.1）	山林（平27.3.31）
97.73㎢	34.40㎢	7.16㎢	31.09㎢

(2)　人　口（県内９位）

平17年国調	平22年国調	平27年国調	平28年1.1住基
35,814	34,442	33,083	33,761

人口増減率（H22－H27）	△3.9%	高齢化率 平28.7.1	31.6%	人口密度	345.45 人/㎢

(3)　世帯数

平17年国調	平22年国調	平27年国調	平28年1.1住基
11,929	11,911	11,987	13,498

(4)　有権者数（平28.9.2現在）

男	女	計
13,512	15,359	28,871

(5)　沿　革

平17.3.22　合体（市制施行）
昭和町、飯田川町、天王町

＜組　織＞

(1)　議　会（平28.9.1現在）

議長	伊藤榮悦（いとうえいえつ）	議員定数	条例定数	20人
副議長	鈴木斌次郎（すずきしゅんじろう）			
議員任期	平30.2.21	党派別内訳	公１　共１　無所属17	

(2)　二　役（平28.9.1現在）

市長	石川光男（いしかわみつお）（３期～平29.4.16）	副市長	鐙利行（あぶみとしゆき）

(3)　職員数（平28.4.1現在）

区分	職員数	左の職別内訳 区分	職員数
普通会計	262	一般行政職	176
（うち施設関係）	(75)	技能労務職	11
人口千人当たり	7.72	企業職	7
		消防職	0
公営事業会計関係	27	教育職	9
計	289	その他(内税務職)	86(15)

＜行政機構＞

- 市長
  - 副市長
    - 総務部
      - 総務課
      - 企画政策課
      - 財政課
      - 税務課
    - 市民福祉部
      - 市民課
      - 天王出張所
      - 昭和出張所
      - 飯田川出張所
      - 追分出張所
      - 福祉事務所
        - 長寿社会課
        - 社会福祉課
        - 健康推進課
    - 産業建設部
      - 産業課
      - 都市建設課
      - 上下水道課
  - 水道局
    - 上下水道課
    - 会計課
- 教育委員会
  - 教育長
    - 教育部
      - 教育総務課
      - 学校教育課
      - 幼児教育課
      - 文化スポーツ課
- 議会 ― 事務局
- 農業委員会 ― 事務局
- 選挙管理委員会 ― 事務局
- 監査委員会 ― 事務局
- 固定資産評価審査委員会 ― 事務局

＜産業・経済＞

(1)　産業構造

区分		総生産額（平25年度）実額(百万円)	割合(%)	就業人口（平22年国調）実数(人)	割合(%)
第一次	農業	2,022	2.6	1,035	6.7
	林業	60	0.1		
	水産業	116	0.1		
	計	2,198	2.8		
第二次	鉱業	14	0.0	4,243	27.4
	製造業	6,719	8.5		
	建設業	11,631	14.8		
	計	18,364	23.3		
第三次		58,069	73.8	10,195	65.9
分類不能				9	0.1
合計		78,655	100.0	15,482	100.0

(2)　一人当たり分配所得　（平25年度）

一人当たり分配所得	2,190 千円 県内　10　位

(3)　主要農産物・名産・特産品

米・大豆・枝豆・梨・ぶどう・佃煮・花き・日本酒
鷺舞こけし・ふぐ

(4)　主要製造業（平26年）　（万円）

順位	品名	製品出荷額等
1	電気機械	318,908
2	食料品	275,163
3	金属製品	63,849

（祭・行事）・月山神社祭典（５月５日）・東湖八坂神社祭典（７月７日）・飯田川鷺舞まつり（８月）・八郎まつり（８月）
・天王グリーンランドまつり（８月）

＜財　　政＞

(1)　決算収支（普通会計）　（百万円）

区　分	歳　入	歳　出	形式収支	実質収支	単年度収支	実質単年度収支	積立金現在高	地方債現在高
平25決算	17,348	16,636	711	658	157	469	3,997	13,969
平26決算	20,159	19,286	872	594	△ 63	332	4,624	18,496
平27決算	16,946	16,022	924	842	248	715	4,465	19,294

(2)　主な歳入歳出　（百万円・%）

区　分		27決算（普通会計）	対前年比（決算間比較）	28当初予算（普通会計）	対前年比（当初間比較）
地方税		2,567	0.0	2,505	1.0
地方交付税		6,460	△ 1.4	5,991	△ 5.1
国県支出金		2,772	△ 2.4	2,589	△ 1.6
地方債		2,246	△ 62.2	1,479	△ 0.7
歳入合計		16,946	△ 15.9	14,587	0.4
義務的経費		7,121	2.2	7,044	0.1
人件費		2,902	1.9	2,942	△ 1.0
扶助費		2,575	1.8	2,611	2.4
公債費		1,644	3.2	1,491	△ 1.7
物件費		2,001	29.4	1,748	△ 6.5
投資的経費		2,463	△ 59.3	1,693	△ 5.6
普通建設事業費	補助	412	△ 45.2	348	△ 25.6
	単独	2,051	△ 60.8	1,342	1.4
歳出合計		16,022	△ 16.9	14,587	0.4

(3)　主要指数

区　分		27年度	26年度	類似団体（26年度）
標準財政規模		9,765百万円	9,671百万円	10,537百万円
歳出決算倍率		1.64倍	1.99倍	1.87倍
経常収支比率（含減収補填債特例分、臨時財政対策債）		90.1%	90.5%	90.1%
財政力指数（3か年平均）		0.33	0.33	0.41
実質収支比率		8.6%	6.1%	5.9%
地方債現在高倍率		1.98倍	1.91倍	1.73倍
健全化判断比率	実質赤字比率	－	－	
	連結実質赤字比率	－	－	
	実質公債費比率	6.7%	7.7%	11.1%
	将来負担比率	57.6%	59.8%	
資金不足比率	水道事業会計	－	－	
	潟上市下水道事業特別会計	－	－	
	潟上市農業集落排水事業特別会計	－	－	
	潟上市合併処理浄化槽事業特別会計		－	
税の徴収率		89.5%	88.3%	91.9%
積立金現在高		4,465百万円	4,624百万円	5,444百万円
	うち財調・減債基金	2,665百万円	2,188百万円	2,943百万円
ラスパイレス指数		92.7	92.1	

※ラスパイレス指数の欄中「27年度」はH27.4.1現在、「26年度」はH26.4.1現在
※「－」は、実質赤字額、連結実質赤字額、資金不足額等がないことを示す

(4)　財源及び支出の状況（構成比）　（%）

区　分	27年度決算	県平均（27年度）	26年度決算	類似団体（26年度）
一般財源	57.9	61.3	47.8	53.9
自主財源	27.6	25.3	21.4	33.6
義務的経費	44.4	38.7	36.1	40.6
投資的経費	15.4	15.4	31.3	19.6

＜公共施設整備状況＞（平27年度）　（%）

区　分		当該団体
道路	改良率	87.3
	舗装率	91.7
公園	人口1人当たり面積(㎡)	25.8
上水道等	普及率	80.9
下水道等	普及率（処理人口）	96.7
	水洗便所設置率	84.0
公営住宅	世帯数比率	3.1

＜教育・医療・福祉・その他＞

教育（28.4.1）	区分	幼稚園	小学校	中学校	高等学校
	施設数	2(1)	6(0)	3(0)	1(0)

医療（28.3.31）	区分	病院	診療所
	施設数	2(420床)	29(38床)

福祉（28年6月現在）	区分	保育所	特養老人ホーム	養護老人ホーム	軽費老人ホーム	地域包括支援センター
	施設数	6(0)	5(5)	0(0)	0(0)	1
	定員(人)	650(0)	296(296)	0(0)	0(0)	

その他施設（28.3.31）	区分	認定こども園	公会堂・市民会館	公民館	図書館	体育館	野球場
	施設数	4(1)	0	58	4(0)	8(0)	5(0)
	定員(人)	785(255)					

※教育の欄中、県立及び市町村立以外を（　）で内書
※福祉の欄中、市町村立・一部事務組合等管理施設以外を（　）で内書
※福祉の欄中、施設数および定員数が小数となるのは一部事務組合等管理施設における按分のため
※その他施設の欄中、市町村立以外を（　）で内書
※その他施設の欄中、認定こども園は平成28年6月1日現在の数字

＜平成28年度主要事業＞　（百万円）

○小中学校大規模改修事業	415
○防災行政無線デジタル化整備事業	219
○駅整備事業	89
○高校生通学費助成事業	30
○おたふくかぜ・ロタウイルス予防接種事業	5

＜今後の主要課題＞

認定こども園の整備
成長分野産業の振興
県未来づくり協働プログラムの推進
幹線道路の整備

＜その他・ＰＲキャラクター＞

● 名所・旧跡
- 天王グリーンランド・天王温泉くらら
- 食菜館くらら・東湖八坂神社・元木山公園
- 潟上市郷土文化保存伝習館（石川理紀之助翁資料館）
- ブルーメッセあきた
- 神明社観音堂（国指定重要文化財）
- 小玉家住宅（国指定重要文化財）
- 石川理紀之助遺跡（県指定史跡）
- 八郎潟漁撈用具（国指定重要有形民俗文化財）

大仙市（だいせんし）

（将来都市像）人が活き　人が集う　夢のある田園交流都市

（市の木）ケヤキ　（市の花）コスモス　（市の鳥）カワセミ

〒014－8601
大曲花園町１番１号
☎　（0187）63－1111
ＦＡＸ（0187）63－1119
ホームページ
http://www.city.daisen.akita.jp/
Eメール　kouhou@city.daisen.akita.jp

類型	Ⅱ－１	コード番号	052124

主な地域指定	一部事務組合加入事業	公営企業
過疎　辺地 広域市町村圏 豪雪　特別豪雪 振興山村 地方拠点 同意集積 特定農山村	議員公務災害 非常勤公務災害 退職手当　常備消防 ごみ処理　し尿処理 火葬場　介護保険 老人福祉　その他	上水道　簡水　病院　下水道 観光施設　介護サービス

基本構想	平28～平37年度
基本計画	平28～平37年度

＜概　要＞

(1)　面　積（県内６位）

総面積（平27.10.1）	耕地（平27.7.15）	宅地（平27.1.1）	山林（平27.3.31）
866.77㎢	201.00㎢	23.90㎢	495.43㎢

(2)　人　口（県内３位）

平17年国調	平22年国調	平27年国調	平28年1.1住基
93,352	88,301	82,783	85,416

人口増減率（H22－H27）	△6.2%	高齢化率 平28.7.1	35.9%	人口密度	98.55 人/㎢

(3)　世帯数

平17年国調	平22年国調	平27年国調	平28年1.1住基
28,325	28,292	28,126	31,214

(4)　有権者数（平28.9.2現在）

男	女	計
34,093	39,610	73,703

(5)　沿　革

平17.3.22　合体
大曲市、神岡町、西仙北町、中仙町、
協和町、南外村、仙北町、太田町

＜組　織＞

(1)　議　会（平28.9.1現在）

議長	千葉　健（ちばけん）	議員定数	条例定数	28人
副議長	佐藤芳雄（さとうよしお）			
議員任期	平29.9.30	党派別内訳	公１　共２　無所属24	

(2)　二　役（平28.9.1現在）

市長	栗林次美（くりばやしつぐみ）（３期～平29.4.16）	副市長	久米正雄（くめまさお）
			老松博行（おいまつひろゆき）

(3)　職員数（平28.4.1現在）

区分	職員数
普通会計	826
（うち施設関係）	(111)
人口千人当たり	9.53
公営事業会計関係	125
計	951

左の職別内訳

区分	職員数
一般行政職	673
技能労務職	44
企業職	20
消防職	0
教育職	0
その他(内税務職)	214(49)

＜行政機構＞

【執行機関】

- 市長 ― 副市長
  - 総務部
    - 総務課
    - 秘書課
    - 財政課
    - 契約検査課
    - 税務課
    - 債権管理課
    - 総合防災課
    - 雪対策推進室
  - 企画部
    - 総合政策課
    - まちづくり課
    - 情報システム課
    - 男女共同参画推進室
  - 支所（神岡・西仙北・中仙・協和・南外・仙北・太田）
    - 地域活性化推進室
    - 市民サービス課
    - 農林建設課
  - 市民部
    - 市民課
    - 環境交通安全課
    - 消費生活センター
  - 健康福祉部（福祉事務所）
    - 社会福祉課
    - 地域包括支援センター（高齢者あんしん相談室）
    - 生活支援課
    - 子ども支援課
    - 健康増進センター
  - 農林部
    - 農業振興課
    - 農林整備課
  - 経済産業部
    - 企業商工課
    - 観光交流課
  - 建設部
    - 道路河川課
    - 都市管理課
    - 建築住宅課
- 上下水道部
  - 水道課
  - 下水道課
- 市立大曲病院
  - 管理課
  - 各診療科
- 会計管理者 ― 会計課

【議決機関】

- 議会 ― 事務局

【行政委員会等】

- 教育委員会
  - 教育長
    - 教育指導部
      - 教育総務課
      - 教育指導課
    - 生涯学習部
      - 生涯学習課
      - 文化財保護課
      - スポーツ振興課
- 選挙管理委員会 ― 事務局
- 監査委員 ― 事務局
- 農業委員会 ― 事務局

【公営企業】

- 水道局 ― 上水道課

＜産業・経済＞

(1)　産業構造

区分		総生産額（平25年度）実額(百万円)	割合(%)	就業人口（平22年国調）実数(人)	割合(%)
第一次	農業	13,809	5.5	6,142	14.5
	林業	708	0.3		
	水産業	9	0.0		
	計	14,526	5.8		
第二次	鉱業	783	0.3	11,226	26.5
	製造業	22,310	8.9		
	建設業	22,324	8.9		
	計	45,417	18.1		
第三次		190,821	76.1	24,856	58.7
分類不能				125	0.3
合計		250,839	100.0	42,349	100.0

(2)　一人当たり分配所得　（平25年度）

一人当たり分配所得	2,294 千円 県内　8　位

(3)　主要農産物・名産・特産品

米・枝豆・アスパラガス・そら豆・横沢曲がりネギ
モロヘイヤ・強首ハクサイ・楢岡焼・豆腐かまぼこ
三杯もち・日本酒・杜仲豚・杜仲茶

(4)　主要製造業（平26年）　（万円）

順位	品名	製品出荷額等
1	金属製品	1,093,386
2	繊維	1,033,924
3	電子部品・デバイス	826,223

（祭・行事）・全国花火競技大会（８月最終土曜日）・全県500歳野球大会（９月下旬）・刈和野の大綱引き（２月10日）
・ドンパン祭り（８月16日）・彩夏せんぼく（８月15日）・南部忠平杯グラウンドゴルフ大会（９月上旬）
・川を渡るぼんでん（２月11日）・鹿島流し（６月下旬）・鳥子舞、大曲の綱引き（２月15日）
・払田柵の冬まつり（２月第３土曜日）・太田の火まつり

＜財　　政＞

(1)　決算収支（普通会計）　（百万円）

区　分	歳　入	歳　出	形式収支	実質収支	単年度収支	実質単年度収支	積立金現在高	地方債現在高
平25決算	54,632	53,720	912	846	205	564	7,047	57,553
平26決算	51,461	50,322	1,139	1,082	236	537	7,579	59,028
平27決算	50,439	48,726	1,713	1,636	554	854	8,126	58,400

(2)　主な歳入歳出　（百万円・％）

区　分		27決算（普通会計）	対前年比（決算間比較）	28当初予算（普通会計）	対前年比（当初間比較）
地方税		7,815	△ 1.7	7,754	3.0
地方交付税		20,586	△ 2.9	19,075	△ 0.7
国県支出金		10,739	11.3	10,130	8.4
地方債		4,529	△ 33.5	2,990	△ 29.2
歳入合計		50,439	△ 2.0	46,116	0.4
義務的経費		19,189	△ 0.9	18,847	△ 0.6
人件費		7,036	△ 0.1	6,813	△ 1.9
扶助費		6,297	1.2	6,147	2.1
公債費		5,856	△ 3.9	5,887	△ 1.9
物件費		5,096	△ 1.9	5,501	3.2
投資的経費		5,973	△ 22.4	3,759	△ 34.0
普通建設事業費	補助	3,122	△ 26.7	1,803	△ 43.2
	単独	2,761	△ 18.2	1,949	△ 22.4
歳出合計		48,726	△ 3.2	46,116	0.4

(3)　主要指数

区　分		27年度	26年度	類似団体（26年度）
標準財政規模		30,618百万円	30,969百万円	16,583百万円
歳出決算倍率		1.59倍	1.62倍	1.80倍
経常収支比率（含減収補填債特例分、臨時財政対策債）		89.4％	88.9％	90.9％
財政力指数（3か年平均）		0.34	0.34	0.63
実質収支比率		5.3％	3.5％	5.4％
地方債現在高倍率		1.91倍	1.91倍	1.56倍
健全化判断比率	実質赤字比率	－	－	
	連結実質赤字比率	－	－	
	実質公債費比率	15.1％	16.2％	8.8％
	将来負担比率	136.9％	146.9％	
資金不足比率	市立大曲病院事業会計	－	－	
	大仙市上水道事業会計	－	－	
	大仙市簡易水道事業特別会計	－	－	
	大仙市公共下水道事業特別会計	－	－	
	大仙市特定環境保全公共下水道事業特別会計	－	－	
	大仙市特定地域生活排水処理事業特別会計	－	－	
	大仙市農業集落排水事業特別会計	－	－	
	大仙市スキー場事業特別会計	－	－	
税の徴収率		93.1％	92.6％	93.8％
積立金現在高		8,126百万円	7,579百万円	6,050百万円
	うち財調・減債基金	3,312百万円	3,011百万円	3,228百万円
ラスパイレス指数		94.2	94.3	

※ラスパイレス指数の欄中「27年度」はH27.4.1現在、「26年度」はH26.4.1現在
※「－」は、実質赤字額、連結実質赤字額、資金不足額等がないことを示す

(4)　財源及び支出の状況（構成比）　（％）

区　分	27年度決算	県平均（27年度）	26年度決算	類似団体（26年度）
一般財源	61.6	61.3	60.4	54.1
自主財源	23.6	25.3	23.0	42.6
義務的経費	39.4	38.7	38.5	44.7
投資的経費	12.3	15.4	15.3	16.4

＜公共施設整備状況＞（平27年度）　（％）

区　分		当該団体
道路	改良率	61.8
	舗装率	52.4
公園	人口1人当たり面積(㎡)	50.7
上水道等	普及率	67.4
下水道等	普及率（処理人口）	62.9
	水洗便所設置率	62.7
公営住宅	世帯数比率	1.9

＜平成28年度主要事業＞　（百万円）

○公文書館設置事業費	372
○ファーマーズマーケット整備事業費	332
○川のまち歴史交流館整備事業費	51
○各地域簡易水道整備事業費	1,445

＜今後の主要課題＞

市民と行政との協働のまちづくりの推進
子育てしやすい環境と心豊かな人材を育む教育の充実
農業生産基盤の強化と担い手の育成
自主防災組織の育成などを通じた災害に強い地域づくり
若年者の雇用の場確保と定住の促進

＜教育・医療・福祉・その他＞

教育（28.4.1）	区分	幼稚園	小学校	中学校	高等学校
	施設数	1(1)	21(0)	11(0)	6(1)

医療（28.3.31）	区分	病院	診療所
	施設数	6(1,190床)	99(47床)

福祉（28年6月現在）	区分	保育所	特養老人ホーム	養護老人ホーム	軽費老人ホーム	地域包括支援センター
	施設数	19(19)	10.5(9)	0(0)	3.5(3)	5
	定員(人)	1,510(1,510)	669.5(582)	0(0)	52.5(45)	

その他施設（28.3.31）	区分	認定こども園	公会堂・市民会館	公民館	図書館	体育館	野球場
	施設数	7(7)	4	31	8(0)	15(0)	12(0)
	定員(人)	1,290(1,290)					

※教育の欄中、県立及び市町村立以外を（　）で内書
※福祉の欄中、市町村立・一部事務組合等管理施設以外を（　）で内書
※福祉の欄中、施設数および定員数が小数となるのは一部事務組合等管理施設における按分のため
※その他施設の欄中、市町村立以外を（　）で内書
※その他施設の欄中、認定こども園は平成28年6月1日現在の数字

＜その他・ＰＲキャラクター＞

● **友好・姉妹都市等　国外**
・唐津市（韓国）

● **名所・旧跡**
・古四王神社・姫神公園・宝蔵寺の大ケヤキ
・笹倉公園・心像市道の窯跡・大佐沢公園
・水神社（国宝線刻千手観音等鏡像）・八乙女公園・唐松神社
・まほろば唐松中世の館・楢岡城址・不動の滝公園
・国指定史跡払田柵跡・国指定名勝旧池田氏庭園・真木渓谷
・川口渓谷

●ＰＲキャラクター

（まるびちゃん）

北秋田市（きたあきたし）

（将来都市像）住民が主役の“もり”のまち

（市の木）ぶな　（市の花）あじさい　（市の鳥）クマゲラ

〒018－3392
花園町19番１号
☎　（0186）62－1111
ＦＡＸ（0186）63－2586
ホームページ
http://www.city.kitaakita.akita.jp/
Eメール　soumu@city.kitaakita.akita.jp

類型	Ｉ－１	コード番号	052132

主な地域指定	一部事務組合加入事業	公営企業	
振興山村 過疎 辺地 豪雪 特別豪雪 地方拠点 同意集積 特定農山村	議員公務災害 非常勤公務災害 退職手当 し尿処理 その他	上水道　簡水　病院　下水道 介護サービス	
		基本構想	平28～平37年度
		基本計画	平28～平32年度

＜概　要＞

(1)　面　積（県内２位）

総面積（平27.10.1）	耕地（平27.7.15）	宅地（平27.1.1）	山林（平27.3.31）
1,152.76㎢	63.70㎢	10.98㎢	962.91㎢

(2)　人　口（県内８位）

平17年国調	平22年国調	平27年国調	平28年1.1住基
40,049	36,387	33,224	34,129

人口増減率（H22－H27）	△8.7%	高齢化率 平28.7.1	42.2%	人口密度	29.61 人/㎢

(3)　世帯数

平17年国調	平22年国調	平27年国調	平28年1.1住基
13,255	12,771	12,162	14,217

(4)　有権者数（平28.9.2現在）

男	女	計
13,884	15,993	29,877

(5)　沿　革

平17. 3.22　合体（市制施行）
鷹巣町、森吉町、阿仁町、合川町

＜組　織＞

(1)　議　会（平28.9.1現在）

議長	松尾秀一（まつおしゅういち）	議員定数	条例定数	20人
副議長	長崎克彦（ながさきかつひこ）			
議員任期	平30.3.31	党派別内訳	共３　公１　無所属16	

(2)　二　役（平28.9.1現在）

市長	津谷永光（つやえいこう）（２期～平29.4.16）	副市長	蛇川広見（あぶかわひろみ）

(3)　職員数（平28.4.1現在）

区分	職員数
普通会計	422
（うち施設関係）	(82)
人口千人当たり	12.12
公営事業会計関係	69
計	491

左の職別内訳

区分	職員数
一般行政職	280
技能労務職	13
企業職	5
消防職	94
教育職	0
その他(内税務職)	99(21)

＜行政機構＞

- 市長
  - 副市長
    - 総務部
      - 総務課
      - 総合政策課
      - 内陸線再生支援室
    - 財務部
      - 財政課
      - 税務課
    - 市民生活部
      - 生活課
      - 市民課
      - 合川総合窓口センター
      - 森吉総合窓口センター
      - 阿仁総合窓口センター
    - 健康福祉部
      - 福祉課
      - 高齢福祉課
      - 医療健康課
    - 産業部
      - 農林課
      - 商工観光課
    - 建設部
      - 都市計画課
      - 建設課
      - 上下水道課
  - 建設部(公営企業)
    - 上下水道課
  - 会計管理者
    - 会計課
  - 消防本部
    - 総務課
    - 警防課
    - 予防課
- 教育長
  - 教育委員会事務局
    - 総務課
    - 学校教育課
    - 生涯学習課
    - スポーツ振興課
- 市議会 ― 事務局
- 農業委員会 ― 事務局
- 監査委員 ― 事務局
- 選挙管理委員会 ― 事務局

＜産業・経済＞

(1)　産業構造

区分		総生産額（平25年度）実額(百万円)	割合(%)	就業人口（平22年国調）実数(人)	割合(%)
第一次	農業	4,207	4.3	2,046	12.5
	林業	769	0.8		
	水産業	15	0.0		
	計	4,991	5.1		
第二次	鉱業	873	0.9	4,582	27.9
	製造業	10,013	10.2		
	建設業	9,848	10.0		
	計	20,734	21.1		
第三次		72,657	73.8	9,772	59.5
分類不能				15	0.1
合計		98,412	100.0	16,415	100.0

(2)　一人当たり分配所得　（平25年度）

一人当たり分配所得	2,092 千円 県内　16　位

(3)　主要農産物・名産・特産品

きゅうり・山のいも・トマト・スイートコーン・米代うどん
ししとうラーメン・比内地鶏・マルメロ・鮎・山菜
またたびワイン・またたびラーメン・秋田八丈・又鬼山刀
どぶろく・北あきたバター餅・マタギの里りんごジュース
アユ料理・馬肉料理・きりたんぽ鍋

(4)　主要製造業（平26年）　（万円）

順位	品名	製品出荷額等
1	木材・木製品	458,122
2	窯業・土石	252,879
3	輸送用機械	151,877

（祭・行事）・ふるさと踊りと餅っこ祭り（６月上旬）・米代川花火大会（７月第２土曜日）・八幡宮綴子神社例大祭（７月14日・15日）・森吉山麓たなばた火まつり（８月７日）
・森吉山山開き（５月３日）・花の百名山森吉山紀行（６月上旬～８月下旬）・阿仁前田獅子踊り（８月13日）
・合川まと火（８月14日）・国指定無形民俗文化財「根子番楽」（８月14日）・阿仁花火大会（８月16日）・たかのす太鼓まつり（９月第２日曜日）
・太平湖小又峡紅葉まつり（10月）・森吉山の樹氷（１月中旬～３月上旬）・もちっこ市（２月第２土・日曜日）

＜財　　政＞

(1)　決算収支（普通会計）　（百万円）

区　分	歳　入	歳　出	形式収支	実質収支	単年度収支	実質単年度収支	積立金現在高	地方債現在高
平25決算	24,421	23,851	569	492	28	927	9,838	22,873
平26決算	27,225	26,299	927	474	△ 18	△ 642	9,778	24,024
平27決算	25,155	24,491	664	530	55	1,268	11,850	24,844

(2)　主な歳入歳出　（百万円・%）

区　分		27決算（普通会計）	対前年比（決算間比較）	28当初予算（普通会計）	対前年比（当初間比較）
地方税		2,943	△ 1.1	2,932	0.8
地方交付税		11,283	△ 2.0	10,136	△ 2.7
国県支出金		4,347	△ 13.4	4,592	12.0
地方債		2,952	△ 10.2	3,445	15.8
歳入合計		25,155	△ 7.6	24,811	10.1
義務的経費		9,155	0.7	9,900	2.6
人件費		3,895	△ 1.0	4,219	△ 1.5
扶助費		2,860	4.6	3,020	5.6
公債費		2,400	△ 0.8	2,661	6.1
物件費		2,919	△ 3.6	3,060	△ 3.4
投資的経費		4,709	△ 31.9	5,158	30.5
普通建設事業費	補助	3,116	31.9	4,114	46.0
	単独	1,524	△ 63.2	1,034	△ 7.5
歳出合計		24,491	△ 6.9	24,811	10.1

(3)　主要指数

区　分		27年度	26年度	類似団体（26年度）
標準財政規模		14,847百万円	14,886百万円	10,537百万円
歳出決算倍率		1.65倍	1.77倍	1.87倍
経常収支比率（含減収補填債特例分、臨時財政対策債）		79.6%	80.0%	90.1%
財政力指数（3か年平均）		0.26	0.26	0.41
実質収支比率		3.6%	3.2%	5.9%
地方債現在高倍率		1.67倍	1.61倍	1.73倍
健全化判断比率	実質赤字比率	－	－	
	連結実質赤字比率	－	－	
	実質公債費比率	9.3%	9.7%	11.1%
	将来負担比率	60.8%	79.7%	
資金不足比率	北秋田市水道事業会計	－	－	
	北秋田市病院事業会計	－	－	
	北秋田市簡易水道特別会計	－	－	
	北秋田市下水道事業特別会計	－	－	
	北秋田市農業集落排水事業特別会計	－	－	
	北秋田市特定地域生活排水処理事業特別会計	－	－	
税の徴収率		93.1%	92.7%	91.9%
積立金現在高		11,850百万円	9,778百万円	5,444百万円
	うち財調・減債基金	9,308百万円	7,235百万円	2,943百万円
ラスパイレス指数		95.9	95.3	

※ラスパイレス指数の欄中「27年度」はH27.4.1現在、「26年度」はH26.4.1現在
※「－」は、実質赤字額、連結実質赤字額、資金不足額等がないことを示す

(4)　財源及び支出の状況（構成比）　（%）

区　分	27年度決算	県平均（27年度）	26年度決算	類似団体（26年度）
一般財源	60.6	61.3	55.8	53.9
自主財源	22.1	25.3	24.6	33.6
義務的経費	37.4	38.7	34.6	40.6
投資的経費	19.2	15.4	26.3	19.6

＜公共施設整備状況＞（平27年度）　（%）

区　分		当該団体
道路	改良率	77.4
	舗装率	70.6
公園	人口1人当たり面積(㎡)	32.1
上水道等	普及率	92.1
下水道等	普及率（処理人口）	68.3
	水洗便所設置率	62.0
公営住宅	世帯数比率	4.1

＜教育・医療・福祉・その他＞

教育（28.4.1）	区分	幼稚園	小学校	中学校	高等学校
	施設数	0(0)	10(0)	5(0)	1(0)

医療（28.3.31）	区分	病院	診療所
	施設数	2(464床)	38(4床)

福祉（28年6月現在）	区分	保育所	特養老人ホーム	養護老人ホーム	軽費老人ホーム	地域包括支援センター
	施設数	10(5)	4(4)	1(0)	2(1)	1
	定員(人)	896(430)	303(303)	50(0)	65(15)	

その他施設（28.3.31）	区分	認定こども園	公会堂・市民会館	公民館	図書館	体育館	野球場
	施設数	1(1)	1	13	2(0)	6(0)	5(0)
	定員(人)	120(120)					

※教育の欄中、県立及び市町村立以外を（　）で内書
※福祉の欄中、市町村立・一部事務組合等管理施設以外を（　）で内書
※福祉の欄中、施設数および定員数が小数となるのは一部事務組合等管理施設における按分のため
※その他施設の欄中、市町村立以外を（　）で内書
※その他施設の欄中、認定こども園は平成28年6月1日現在の数字

＜平成28年度主要事業＞　（百万円）

○ごみ処理施設建設事業	2,993
○歩行空間整備事業	149
○市営住宅鷹巣団地建替事業	337
○鷹巣小学校放課後児童クラブ建設事業	148
○移住定住促進事業	10

＜今後の主要課題＞

雇用創出のための産業振興
移住・定住対策
少子化対策
新たな地域社会の形成

＜その他・ＰＲキャラクター＞

● 名所・旧跡
・大太鼓の館・鷹巣中央公園・伊勢堂岱遺跡
・北欧の杜公園・丈六延命地蔵菩薩像・森吉山県立自然公園
・小又峡（三階滝）・桃洞滝・安の滝・立又渓谷（幸兵衛滝）
・マタギ資料館・阿仁異人館・浜辺の歌音楽館・金家住宅
・胡桃館遺跡・森吉山ダム森吉四季美湖・翠雲公園・太平湖
・七日市の長岐邸

●ＰＲキャラクター

（バタもっち）

に か ほ 市

（将来像）夢あるまち　豊かなまち　元気なまち

〒018－0192
象潟町字浜ノ田１番地
☎　（0184）43－3200（象潟庁舎）
ＦＡＸ（0184）43－5707
ホームページ
http://www.city.nikaho.akita.jp/
Eメール　info@city.nikaho.lg.jp

類型	Ⅰ－０	コード番号	052141

主な地域指定	一部事務組合加入事業	公営企業
辺地 豪雪 振興山村 同意集積 特定農山村	議員公務災害 非常勤公務災害 退職手当 老人福祉　介護保険 その他	上水道　簡水　ガス　下水道

基本構想	平19～平28年度
基本計画	平24～平28年度

＜概　　要＞

(1)　面　　積（県内14位）

総面積（平27.10.1）	耕地（平27.7.15）	宅地（平27.1.1）	山林（平27.3.31）
241.13㎢	37.20㎢	6.57㎢	146.29㎢

(2)　人　　口（県内13位）

平17年国調	平22年国調	平27年国調	平28年1.1住基
28,972	27,544	25,324	26,009

人口増減率（H22－H27）	△8.1%	高齢化率 平28.7.1	35.1%	人口密度	107.86 人/㎢

(3)　世 帯 数

平17年国調	平22年国調	平27年国調	平28年1.1住基
9,096	9,188	8,783	9,438

(4)　有権者数（平28.9.2現在）

男	女	計
10,456	11,691	22,147

(5)　沿　　革

平17.10.1　合体（市制施行）仁賀保町、金浦町、象潟町

＜組　　織＞

(1)　議　　会（平28.9.1現在）

議長	菊地（きくち）衛（まもる）	議員定数	条例定数	20人
副議長	佐々木（ささき）正（まさ）明（あき）			
議員任期	平30.4.30	党派別内訳	共１　無所属18	

(2)　二　　役（平28.9.1現在）

市長	横山（よこやま）忠（ただ）長（なが）（３期～平29.11.12）	副市長	須田（すだ）正（まさ）彦（ひこ）

(3)　職 員 数（平28.4.1現在）

区分	職員数
普通会計	279
（うち施設関係）	(35)
人口千人当たり	10.55
公営事業会計関係	33
計	312

左の職別内訳

区分	職員数
一般行政職	193
技能労務職	18
企業職	17
消防職	63
教育職	2
その他(内税務職)	19(15)

＜行政機構＞

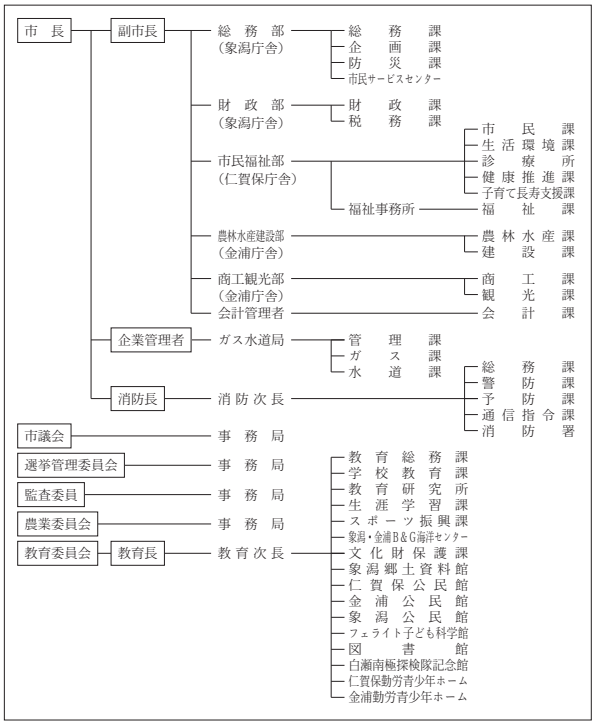

＜産業・経済＞

(1)　産業構造

区分		総生産額（平25年度）実額(百万円)	割合(%)	就業人口（平22年国調）実数(人)	割合(%)
第一次	農業	1,832	1.7	1,080	8.3
	林業	233	0.2		
	水産業	378	0.4		
	計	2,443	2.3		
第二次	鉱業	78	0.1	5,724	44.0
	製造業	44,669	42.0		
	建設業	8,497	8.0		
	計	53,244	50.1		
第三次		50,654	47.6	6,125	47.1
分類不能				75	0.6
合計		106,373	100.0	13,004	100.0

(2)　一人当たり分配所得　（平25年度）

一人当たり分配所得	2,689 千円 県内　3　位

(3)　主要農産物・名産・特産品

米・肉用牛・ねぎ・花き・ミニトマト・天然岩ガキ
日本酒・ハタハタ寿司・みそ・しょうゆ
いちじくかんろ煮・カナカブ・ジャージー乳製品

(4)　主要製造業（平26年）　（万円）

順位	品名	製品出荷額等
1	電子部品・デバイス	12,911,526
2	生産用機械	1,314,033
3	金属製品	354,979

（祭・行事）・観桜会・白瀬中尉をしのぶ集い・掛魚まつり・南極フェア・八幡神社祭典・七高山神社祭典・三森弁天祭
・仁賀保神社祭典・伊勢居地地蔵尊祭典・久斬神社祭典・上郷の小正月行事・鳥海山小滝番楽・鳥海山伝承芸能祭

＜財　　政＞

(1)　決算収支（普通会計）　（百万円）

区　分	歳　入	歳　出	形式収支	実質収支	単年度収支	実質単年度収支	積立金現在高	地方債現在高
平25決算	15,666	15,396	270	256	38	1,079	5,400	18,914
平26決算	14,491	14,184	307	215	△ 42	377	4,924	18,019
平27決算	16,921	16,605	316	253	39	841	4,861	18,400

(2)　主な歳入歳出　（百万円・％）

区　分		27決算（普通会計）	対前年比（決算間比較）	28当初予算（普通会計）	対前年比（当初間比較）
地方税		2,806	3.0	2,602	△ 4.4
地方交付税		5,857	3.4	5,200	0.0
国県支出金		3,276	24.3	2,548	△ 21.1
地方債		2,704	110.9	1,487	△ 42.6
歳入合計		16,921	16.8	13,450	△ 13.1
義務的経費		7,223	3.4	6,497	△ 2.5
人件費		2,383	2.8	2,380	△ 3.7
扶助費		2,325	2.8	2,279	0.4
公債費		2,514	4.4	1,838	△ 4.6
物件費		1,952	0.8	1,964	2.3
投資的経費		4,192	97.5	1,979	△ 49.8
普通建設事業費	補助	2,682	209.7	1,130	△ 53.2
	単独	1,509	21.1	848	△ 44.6
歳出合計		16,605	17.1	13,450	△ 13.1

(3)　主要指数

区　分		27年度	26年度	類似団体（26年度）
標準財政規模		9,308百万円	9,280百万円	11,373百万円
歳出決算倍率		1.78倍	1.53倍	1.67倍
経常収支比率（含減収補填債特例分、臨時財政対策債）		83.6%	86.4%	88.3%
財政力指数（3か年平均）		0.38	0.39	0.45
実質収支比率		2.7%	2.3%	5.6%
地方債現在高倍率		1.98倍	1.94倍	1.67倍
健全化判断比率	実質赤字比率	－	－	
	連結実質赤字比率	－	－	
	実質公債費比率	9.4%	9.7%	10.4%
	将来負担比率	100.9%	108.5%	
資金不足比率	ガス事業会計	－	－	
	水道事業会計	－	－	
	簡易水道特別会計	－	－	
	公共下水道事業特別会計	－	－	
	農業集落排水事業特別会計	－	－	
税の徴収率		94.1%	93.7%	93.5%
積立金現在高		4,861百万円	4,924百万円	6,437百万円
	うち財調・減債基金	2,525百万円	2,458百万円	3,121百万円
ラスパイレス指数		91.5	92.0	

※ラスパイレス指数の欄中「27年度」はH27.4.1現在、「26年度」はH26.4.1現在
※「－」は、実質赤字額、連結実質赤字額、資金不足額等がないことを示す

(4)　財源及び支出の状況（構成比）　（%）

区　分	27年度決算	県平均（27年度）	26年度決算	類似団体（26年度）
一般財源	55.9	61.3	61.8	58.2
自主財源	25.4	25.3	29.9	34.0
義務的経費	43.5	38.7	49.3	42.4
投資的経費	25.2	15.4	15.0	16.8

＜公共施設整備状況＞（平27年度）　（%）

区　分		当該団体
道路	改良率	48.7
	舗装率	45.3
公園	人口1人当たり面積(㎡)	22.6
上水道等	普及率	98.9
下水道等	普及率（処理人口）	91.5
	水洗便所設置率	85.0
公営住宅	世帯数比率	3.5

＜平成28年度主要事業＞　（百万円）

○福祉医療助成事業	187
○熱回収施設整備事業・建設工事	1,075
○簡易水道事業	570
○鳥海山・飛島ジオパーク構想推進事業	8

＜今後の主要課題＞

災害に強いまちづくり
少子高齢化社会への対応
若者の定住化と人口減少への対応
安全で安心して暮らせるまちづくり
産業の活性化

＜教育・医療・福祉・その他＞

教育（28.4.1）	区分	幼稚園	小学校	中学校	高等学校
	施設数	0(0)	6(0)	3(0)	1(0)

医療（28.3.31）	区分	病院	診療所
	施設数	2(222床)	27(19床)

福祉（28年6月現在）	区分	保育所	特養老人ホーム	養護老人ホーム	軽費老人ホーム	地域包括支援センター
	施設数	7(7)	5.2(5)	0.2(0)	2(2)	1
	定員(人)	585(585)	269.4(249)	20(0)	30(30)	

その他施設（28.3.31）	区分	認定こども園	公会堂・市民会館	公民館	図書館	体育館	野球場
	施設数	2(2)	1	3	3(0)	3(0)	1(0)
	定員(人)	250(250)					

※教育の欄中、県立及び市町村立以外を（　）で内書
※福祉の欄中、市町村立・一部事務組合等管理施設以外を（　）で内書
※福祉の欄中、施設数および定員数が小数となるのは一部事務組合等管理施設における按分のため
※その他施設の欄中、市町村立以外を（　）で内書
※その他施設の欄中、認定こども園は平成28年6月1日現在の数字

＜その他・ＰＲキャラクター＞

● **友好・姉妹都市等　国外**
・ショウニー市（アメリカ）・アナコーテス市（アメリカ）　・諸暨市（中国）
● **友好・姉妹都市等　国内**
・西尾市（愛知県）・松島町（宮城県）・大洗町（茨城県）
● **名所・旧跡**
・白瀬南極探検隊記念館・白瀬中尉生家・勢至公園
・由利海岸波除石垣・仁賀保高原・山根館・陽山寺山門
・蛸満寺・九十九島・鳥海山・象潟海岸・奈曽の白滝
・三崎海岸・栗山池公園・道の駅象潟「ねむの丘」
・獅子ヶ鼻湿原・元滝伏流水・金峰神社境内と霊峰神社跡
・観光拠点センター「にかほっと」

●ＰＲキャラクター

（にかほっぺん）

仙北市（せんぼくし）

（標語）小さな国際文化都市～市民が創る誇りあるまち～

（市の木）ブナ　（市の花）サクラ　（市の鳥）イヌワシ

〒014－1298
田沢湖生保内字宮ノ後30番地
☎　（0187）43－1111（田沢湖庁舎）
ＦＡＸ（0187）43－1300
ホームページ
http://www.city.semboku.akita.jp/
Eメール　semboku@city.semboku.akita.jp

類型	Ⅰ－1	コード番号	052159

主な地域指定	一部事務組合加入事業	公営企業
過疎　辺地 豪雪　特別豪雪 振興山村 同意集積 特定農山村	議員公務災害　火葬場 非常勤公務災害 常備消防 退職手当 その他	上水道　簡水　病院　下水道 観光施設　介護サービス

基本構想	平28～平37年度
基本計画	平28～平37年度

＜概　要＞

(1)　面　積（県内３位）

総面積（平27.10.1）	耕地（平27.7.15）	宅地（平27.1.1）	山林（平27.3.31）
1,093.56㎢	55.00㎢	9.04㎢	890.13㎢

(2)　人　口（県内12位）

平17年国調	平22年国調	平27年国調	平28年1.1住基
31,868	29,568	27,523	28,090

人口増減率（H22－H27）	△6.9%	高齢化率 平28.7.1	39.9%	人口密度	25.69 人/㎢

(3)　世帯数

平17年国調	平22年国調	平27年国調	平28年1.1住基
10,261	9,841	9,561	10,729

(4)　有権者数（平28.9.2現在）

男	女	計
11,104	12,877	23,981

(5)　沿　革

平17. 9.20　合体（市制施行）角館町、田沢湖町、西木村

＜組　織＞

(1)　議　会（平28.9.1現在）

議長	青柳宗五郎（あおやぎ そうごろう）	議員定数	条例定数	19人
副議長	荒木田俊一（あらきだ しゅんいち）			
議員任期	平30.4.30	党派別内訳	共1　公1　無所属17	

(2)　二　役（平28.9.1現在）

市長	門脇光浩（かどわき みつひろ）（2期～平29.10.29）	副市長	倉橋典夫（くらはし のりお）

(3)　職員数（平28.4.1現在）

区分	職員数
普通会計	360
（うち施設関係）	(96)
人口千人当たり	12.59
公営事業会計関係	366
計	726

左の職別内訳

区分	職員数
一般行政職	266
技能労務職	31
企業職	309
消防職	0
教育職	4
その他(内税務職)	116(16)

＜行政機構＞

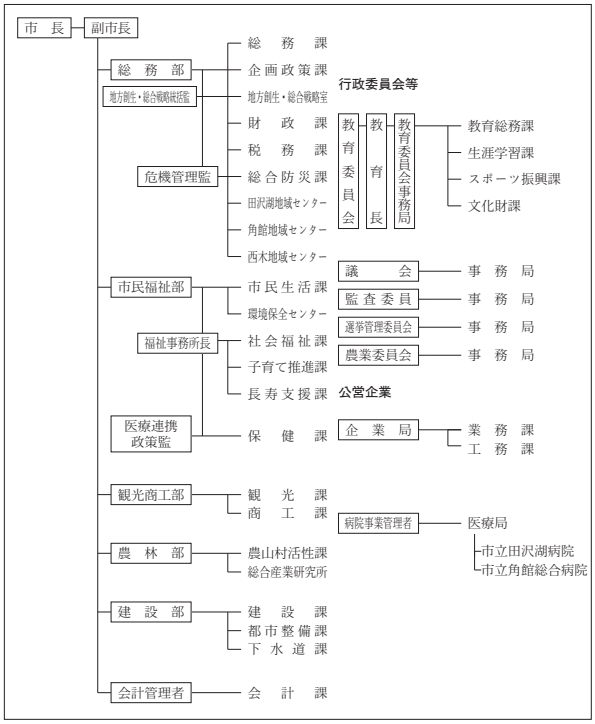

＜産業・経済＞

(1)　産業構造

区分		総生産額（平25年度）実額(百万円)	割合(%)	就業人口（平22年国調）実数(人)	割合(%)
第一次	農業	3,614	4.5	1,883	13.5
	林業	554	0.7		
	水産業	12	0.0		
	計	4,180	5.2		
第二次	鉱業	193	0.2	3,556	25.5
	製造業	5,655	7.1		
	建設業	7,527	9.4		
	計	13,375	16.8		
第三次		62,117	77.9	8,470	60.7
分類不能				45	0.3
合計		79,696	100.0	13,954	100.0

(2)　一人当たり分配所得　（平25年度）

一人当たり分配所得	2,038 千円 県内　17　位

(3)　主要農産物・名産・特産品

米・生保内タケノコ・ほうれん草・西明寺栗・雲然柿
ネギ・しいたけ・山の芋鍋・山菜加工品・白岩焼
もろこし・地ビール・樺細工・イタヤ細工・殿さま鮎
ネバリゴシ（仙北市産小麦）

(4)　主要製造業（平26年）　（万円）

順位	品名	製品出荷額等
1	電子部品・デバイス	330,857
2	木材・木製品	304,454
3	業務用機械	205,859

（祭・行事）・中里のカンデッコあげ（旧暦１月15日）・上桧木内の紙風船上げ（２月10日）・火振りかまくら（２月13日・14日）
・松葉・相内の裸参り（２月第３日曜日）・田沢湖高原雪まつり（２月下旬）・刺巻水ばしょう祭り（４月上旬～５月上旬）
・八津，鎌足かたくり群生の郷（４月中旬～５月上旬）・角館の桜まつり（４月20日～５月５日）・秋田駒ヶ岳山開き（６月１日）
・たざわ湖・龍神まつり（８月10日）・角館の送り盆行事（８月15日）・戸沢氏祭（８月17日）・角館のお祭り（９月７日～９日）
・田沢湖マラソン（９月第３日曜日）・田沢湖ツーデーマーチ（10月第１土・日曜日）・抱返り紅葉祭（10月10日～11月10日）

＜財　　政＞

(1)　決算収支（普通会計）　（百万円）

区　分	歳　入	歳　出	形式収支	実質収支	単年度収支	実質単年度収支	積立金現在高	地方債現在高
平25決算	19,715	19,128	587	438	71	△ 108	4,036	22,325
平26決算	19,267	18,772	495	375	△ 63	△ 126	4,031	20,830
平27決算	19,165	18,583	583	546	170	66	4,303	20,377

(2)　主な歳入歳出　（百万円・%）

区　分		27決算（普通会計）	対前年比（決算間比較）	28当初予算（普通会計）	対前年比（当初間比較）
地方税		2,615	△ 2.4	2,550	3.4
地方交付税		9,478	△ 0.5	8,700	△ 2.2
国県支出金		2,784	△ 5.2	3,598	25.8
地方債		1,793	37.4	1,704	9.8
歳入合計		19,165	△ 0.5	19,000	3.2
義務的経費		8,320	△ 8.2	8,265	△ 2.3
人件費		3,334	△ 3.6	3,259	△ 3.0
扶助費		2,499	△ 1.1	2,678	5.0
公債費		2,487	△ 19.3	2,328	△ 8.6
物件費		2,693	3.2	2,736	△ 5.3
投資的経費		1,505	△ 11.3	2,044	8.0
普通建設事業費	補助	681	△ 12.9	1,183	7.0
	単独	801	0.1	861	9.5
歳出合計		18,583	△ 1.0	19,000	3.2

(3)　主要指数

区　分		27年度	26年度	類似団体（26年度）
標準財政規模		12,624百万円	12,644百万円	10,537百万円
歳出決算倍率		1.47倍	1.48倍	1.87倍
経常収支比率（含減収補填債特例分、臨時財政対策債）		91.7%	91.2%	90.1%
財政力指数（3か年平均）		0.25	0.25	0.41
実質収支比率		4.3%	3.0%	5.9%
地方債現在高倍率		1.61倍	1.65倍	1.73倍
健全化判断比率	実質赤字比率	－	－	
	連結実質赤字比率	－	－	
	実質公債費比率	11.5%	13.1%	11.1%
	将来負担比率	83.1%	86.5%	
資金不足比率	仙北市病院事業会計	8.7%	7.3%	
	仙北市温泉事業会計	－	－	
	仙北市水道事業会計	－	－	
	簡易水道事業特別会計	－	－	
	下水道事業特別会計	－	－	
	集落排水事業特別会計	－	－	
	浄化槽事業特別会計	－	－	
税の徴収率		81.3%	81.8%	91.9%	
積立金現在高		4,303百万円	4,031百万円	5,444百万円
	うち財調・減債基金	2,634百万円	2,550百万円	2,943百万円
ラスパイレス指数		93.0	92.3	

※ラスパイレス指数の欄中「27年度」はH27.4.1現在、「26年度」はH26.4.1現在
※「－」は、実質赤字額、連結実質赤字額、資金不足額等がないことを示す

(4)　財源及び支出の状況（構成比）　（%）

区　分	27年度決算	県平均（27年度）	26年度決算	類似団体（26年度）
一般財源	67.4	61.3	66.4	53.9
自主財源	22.3	25.3	25.5	33.6
義務的経費	44.8	38.7	48.3	40.6
投資的経費	8.1	15.4	9.0	19.6

＜公共施設整備状況＞（平27年度）　（%）

区　分		当該団体
道路	改良率	63.8
	舗装率	61.8
公園	人口1人当たり面積(㎡)	25.3
上水道等	普及率	63.2
下水道等	普及率（処理人口）	53.2
	水洗便所設置率	56.5
公営住宅	世帯数比率	2.5

＜平成28年度主要事業＞　（百万円）

○あきた未来づくり協働プログラム事業費	386
○岩瀬北野線整備事業費	260
○温泉休養施設改修事業費	97
○畜産環境総合整備事業費	90
○ふるさと納税ふるさと便事業費	54

＜今後の主要課題＞

統合庁舎の整備
人口減少と少子高齢化対策
地場産業の育成と競争力強化
近未来技術の活用促進

＜教育・医療・福祉・その他＞

教育（28.4.1）	区分	幼稚園	小学校	中学校	高等学校
	施設数	1(1)	7(0)	5(0)	1(0)

医療（28.3.31）	区分	病院	診療所
	施設数	2(313床)	36(30床)

福祉（28年6月現在）	区分	保育所	特養老人ホーム	養護老人ホーム	軽費老人ホーム	地域包括支援センター
	施設数	6(0)	4(4)	1(1)	1(1)	1
	定員(人)	519(0)	193(193)	75(75)	15(15)	

その他施設（28.3.31）	区分	認定こども園	公会堂・市民会館	公民館	図書館	体育館	野球場
	施設数	2(2)	1	10	2(0)	12(0)	5(0)
	定員(人)	370(370)					

※教育の欄中、県立及び市町村立以外を（　）で内書
※福祉の欄中、市町村立・一部事務組合等管理施設以外を（　）で内書
※福祉の欄中、施設数および定員数が小数となるのは一部事務組合等管理施設における按分のため
※その他施設の欄中、市町村立以外を（　）で内書
※その他施設の欄中、認定こども園は平成28年6月1日現在の数字

＜その他・ＰＲキャラクター＞

● **友好・姉妹都市等　国内**
・大村市（長崎県）・さぬき市(香川県）・秋田市（秋田県）
・常陸太田市（茨城県）・富士河口湖町（山梨県）

● **名所・旧跡**
・田沢湖抱返り県立自然公園・田沢湖・かたまえ山森林公園・秋田駒ヶ岳、乳頭山、八幡平
・乳頭、田沢湖高原、水沢温泉郷・玉川温泉・草彅家（国指定重要文化財）
・角館のシダレザクラ（国指定天然記念物）
・檜木内川堤（サクラ）（国指定名勝・桜の名所100選）
・武家屋敷の町並み（重要伝統的建造物群保存地区）・門屋城址・大国主神社・カタクリ群生地

● **ＰＲキャラクター**
・オモテナシ３兄弟（フカインダー（長男）、イヤスンダー（長女）、ヌクインダー（次男））
・たっこちゃん・福松くん・お梅ちゃん・パチクリくん・タマグラー

鹿角郡 小坂町

（標語）はずむ小坂町

（町の木）ベニヤマザクラ　（町の花）アカシア　（町の魚）ヒメマス

〒017－0292 小坂字上谷地41番地１ ☎　（0186）29－3901 ＦＡＸ（0186）29－5481 ホームページ http://www.town.kosaka.akita.jp/ Eメール　soumu@town.kosaka.akita.jp	主な地域指定	一部事務組合加入事業	公営企業		
類型 Ⅱ－２　コード番号 053031	過疎 辺地 豪雪 振興山村 地方拠点 同意集積 特定農山村	議員公務災害　火葬場 非常勤公務災害 常備消防　退職手当 し尿処理　ごみ処理 その他	上水道　簡水　下水道 介護サービス	基本構想	平23～平32年度
				基本計画	平28～平32年度

＜概　要＞

(1) 面　積（県内20位）

総面積（平27.10.1）	耕地（平27.7.15）	宅地（平27.1.1）	山林（平27.3.31）
201.70㎢	8.85㎢	2.55㎢	141.91㎢

(2) 人　口（県内20位）

平17年国調	平22年国調	平27年国調	平28年1.1住基
6,824	6,054	5,339	5,489

人口増減率（H22－H27）	△11.8%	高齢化率 平28.7.1	43.0%	人口密度	27.21 人/㎢

(3) 世帯数

平17年国調	平22年国調	平27年国調	平28年1.1住基
2,511	2,348	2,154	2,477

(4) 有権者数（平28.9.2現在）

男	女	計
2,197	2,557	4,754

(5) 沿　革

昭30.4.1　合体　七滝村、小坂町

＜組　織＞

(1) 議　会（平28.9.1現在）

議長	目時重雄	議員定数	条例定数	12人
副議長	成田直人			
議員任期	平32.3.31	党派別内訳	公１　共１　無所属10	

(2) 二　役（平28.9.1現在）

町長	細越満（２期～平29.4.11）	副町長	和田昌剛

(3) 職員数（平28.4.1現在）

区分	職員数
普通会計	68
（うち施設関係）	(9)
人口千人当たり	12.01
公営事業会計関係	5
計	73

左の職別内訳

区分	職員数
一般行政職	55
技能労務職	3
企業職	2
消防職	0
教育職	2
その他(内税務職)	11(4)

＜行政機構＞

- 町長
  - 副町長
    - 総務課
    - 町民課
    - 観光産業課
    - 建設課
  - 会計管理者 ― 出納室
- 教育委員会 ― 教育長 ― 事務局
- 議会 ― 事務局
- 監査委員 ― 事務局
- 農業委員会 ― 事務局
- 選挙管理委員会 ― 事務局

＜産業・経済＞

(1) 産業構造

区分		総生産額（平25年度）実額(百万円)	割合(%)	就業人口（平22年国調）実数(人)	割合(%)
第一次	農業	2,624	9.1	217	8.3
	林業	85	0.3		
	水産業	2	0.0		
	計	2,711	9.4		
第二次	鉱業	0	0.0	864	33.0
	製造業	11,664	40.6		
	建設業	2,108	7.3		
	計	13,772	48.0		
第三次		12,220	42.6	1,533	58.6
分類不能				3	0.1
合計		28,712	100.0	2,617	100.0

(2) 一人当たり分配所得　（平25年度）

一人当たり分配所得	2,674 千円 県内　4　位

(3) 主要農産物・名産・特産品

桃豚・米・ぶどう・菜の花・十和田湖ひめます
小坂ワイン・アカシア蜂蜜・竹の子・長根みそ
ぶどうジュース・菜々の油

(4) 主要製造業（平26年）　（万円）

順位	品名	製品出荷額等
1	非鉄金属	2,027,320
2	－	－
3	－	－

（祭・行事）・十和田湖冬物語（２月）・ひめます稚魚の放流（６月）・アカシアまつり（６月）・十和田湖山開き（６月）
・十和田湖湖水まつり（７月）・康楽館歌舞伎大芝居（７月）・小坂七夕祭（８月）・小坂・鉄道まつり（10月）
・クリスマスマーケット in 小坂（12月）

＜財　　政＞

(1)　決算収支（普通会計）　（百万円）

区　分	歳　入	歳　出	形式収支	実質収支	単年度収支	実質単年度収支	積立金現在高	地方債現在高
平25決算	4,828	4,646	182	168	31	183	1,772	5,066
平26決算	4,747	4,579	168	151	△ 17	△ 348	1,440	5,131
平27決算	4,886	4,723	163	155	4	341	1,909	5,133

(2)　主な歳入歳出　（百万円・%）

区　分		27決算（普通会計）	対前年比（決算間比較）	28当初予算（普通会計）	対前年比（当初間比較）
地方税		867	33.9	707	20.9
地方交付税		2,144	7.7	1,600	△ 8.6
国県支出金		549	△ 5.6	532	△ 18.3
地方債		386	△ 12.5	417	△ 6.9
歳入合計		4,886	2.9	4,141	△ 1.4
義務的経費		1,505	3.2	1,547	0.2
	人件費	690	7.4	665	△ 4.6
	扶助費	388	△ 0.8	440	6.8
	公債費	427	0.5	442	1.6
物件費		690	△ 3.0	682	△ 4.6
投資的経費		532	△ 47.3	598	△ 18.6
	普通建設事業費 補助	280	24.9	410	△ 22.6
	普通建設事業費 単独	236	△ 70.0	188	△ 8.3
歳出合計		4,723	3.1	4,141	△ 1.4

(3)　主要指数

区　分		27年度	26年度	類似団体（26年度）
標準財政規模		2,682百万円	2,611百万円	2,990百万円
歳出決算倍率		1.76倍	1.75倍	1.94倍
経常収支比率（含減収補填債特例分、臨時財政対策債）		82.3%	90.1%	87.6%
財政力指数（3か年平均）		0.28	0.27	0.39
実質収支比率		5.8%	5.8%	7.3%
地方債現在高倍率		1.91倍	1.96倍	1.45倍
健全化判断比率	実質赤字比率	－	－	
	連結実質赤字比率	－	－	
	実質公債費比率	13.2%	13.1%	9.5%
	将来負担比率	125.7%	150.6%	
資金不足比率	小坂町水道事業会計	－	－	
	小坂町簡易水道事業特別会計	－	－	
	小坂町下水道事業特別会計	－	－	
税の徴収率		92.7%	91.3%	94.0%
積立金現在高		1,909百万円	1,440百万円	1,924百万円
	うち財調・減債基金	1,629百万円	1,198百万円	1,287百万円
ラスパイレス指数		95.8	94.7	

※ラスパイレス指数の欄中「27年度」はH27.4.1現在、「26年度」はH26.4.1現在
※「－」は、実質赤字額、連結実質赤字額、資金不足額等がないことを示す

(4)　財源及び支出の状況（構成比）　（%）

区　分	27年度決算	県平均（27年度）	26年度決算	類似団体（26年度）
一般財源	65.2	61.3	58.2	51.3
自主財源	33.5	25.3	33.9	30.8
義務的経費	31.9	38.7	31.8	31.7
投資的経費	11.3	15.4	22.0	17.5

＜公共施設整備状況＞（平27年度）　（%）

区　分		当該団体
道路	改良率	42.4
	舗装率	58.2
公園	人口1人当たり面積(㎡)	64.1
上水道等	普及率	90.2
下水道等	普及率（処理人口）	51.0
	水洗便所設置率	58.8
公営住宅	世帯数比率	18.6

＜平成28年度主要事業＞　（百万円）

○統合簡易水道整備事業	436
○明治百年通り周辺地区にぎわい創出事業	279
○下水道整備事業	159
○定住促進住宅整備事業	24
○旧寝台特急あけぼの号車両活用事業	12

＜教育・医療・福祉・その他＞

教育（28.4.1）	区分	幼稚園	小学校	中学校	高等学校	
	施設数	0(0)	1(0)	1(0)	1(0)	
医療（28.3.31）	区分	病院		診療所		
	施設数	0(0床)		7(0床)		
福祉（28年6月現在）	区分	保育所	特養老人ホーム	養護老人ホーム	軽費老人ホーム	地域包括支援センター
	施設数	2(1)	2(2)	0(0)	1(1)	1
	定員(人)	120(100)	80(80)	0(0)	22(22)	
その他施設（28.3.31）	区分	認定こども園	公会堂・市民会館	公民館	図書館	体育館	野球場
	施設数	0(0)	0	3	1(0)	2(0)	1(0)
	定員(人)	0(0)					

※教育の欄中、県立及び市町村立以外を（　）で内書
※福祉の欄中、市町村立・一部事務組合等管理施設以外を（　）で内書
※福祉の欄中、施設数および定員数が小数となるのは一部事務組合等管理施設における按分のため
※その他施設の欄中、市町村立以外を（　）で内書
※その他施設の欄中、認定こども園は平成28年6月1日現在の数字

＜今後の主要課題＞

少子・高齢化対策
定住促進対策
地域経済の活性化
循環型社会の構築
行財政改革の推進

＜その他・ＰＲキャラクター＞

● 名所・旧跡
・十和田湖・小坂鉱山事務所・康楽館・七滝・紫明亭
・発荷峠・笹森展望所・樹海ライン・天使館・中小路の館
・小坂鉄道レールパーク・小坂町赤煉瓦にぎわい館

北秋田郡　上小阿仁村

（標語）緑のふるさと　ひらこう　あすの上小阿仁

〒018－4494
小沢田字向川原118番地
☎　（0186）77－2221
ＦＡＸ（0186）77－2227
ホームページ
http://www.vill.kamikoani.akita.jp/
Eメール　kamikoani@vill.kamikoani.lg.jp

類型	Ⅰ－2	コード番号	053279

主な地域指定	一部事務組合加入事業	公営企業
過疎　豪雪 特別豪雪 振興山村 同意集積 特定農山村	議員公務災害 火葬場 非常勤公務災害 退職手当 し尿処理 その他	簡水　下水道　介護サービス

基本構想	平28～平32年度
基本計画	平28～平32年度

＜概　　要＞

(1)　面　　積（県内12位）

総面積（平27.10.1）	耕地（平27.7.15）	宅地（平27.1.1）	山林（平27.3.31）
256.72㎢	5.51㎢	0.88㎢	238.01㎢

(2)　人　　口（県内25位）

平17年国調	平22年国調	平27年国調	平28年1.1住基
3,107	2,727	2,381	2,520

人口増減率（H22－H27）	△12.7%	高齢化率 平28.7.1	52.4%	人口密度	9.82 人/㎢

(3)　世 帯 数

平17年国調	平22年国調	平27年国調	平28年1.1住基
1,066	1,000	913	1,160

(4)　有権者数（平28.9.2現在）

男	女	計
1,069	1,202	2,271

(5)　沿　　革

明22.4.1　村制施行

＜組　　織＞

(1)　議　　会（平28.9.1現在）

議長	小林　信	議員定数	条例定数	8人
副議長	齊藤鉄子			
議員任期	平31.4.30	党派別内訳	無所属8	

(2)　二　　役（平28.9.1現在）

村長	小林悦次（1期～平31.4.30）	副村長	鈴木壽美子

(3)　職 員 数（平28.4.1現在）

区分	職員数
普通会計	40
（うち施設関係）	(9)
人口千人当たり	15.47
公営事業会計関係	32
計	72

左の職別内訳

区分	職員数
一般行政職	38
技能労務職	3
企業職	0
消防職	0
教育職	0
その他(内税務職)	31(2)

＜行政機構＞

- 村長
  - 副村長
    - 総務課
      - コミュニティセンター
      - 出納室
    - 住民福祉課
      - 保育園
      - 保健センター
      - 高齢者生活福祉センター
      - 地域包括支援センター
    - 産業課
      - 野外生産試作センター
    - 建設課
    - 国保診療所
    - 特別養護老人ホーム
- 議会
  - 事務局
- 教育委員会
  - 事務局
    - 若者センター
    - 公民館
    - 健康増進トレーニングセンター
    - 生涯学習センター
    - 図書館
    - 地域センター

選挙管理委員会
農業委員会
監査委員

＜産業・経済＞

(1)　産業構造

区分		総生産額（平25年度）実額(百万円)	割合(%)	就業人口（平22年国調）実数(人)	割合(%)
第一次	農業	381	6.1	176	16.6
	林業	126	2.0		
	水産業	0	0.0		
	計	507	8.1		
第二次	鉱業	0	0.0	290	27.3
	製造業	209	3.3		
	建設業	1,318	21.1		
	計	1,527	24.4		
第三次		4,221	67.5	593	55.8
分類不能				4	0.4
合計		6,257	100.0	1,063	100.0

(2)　一人当たり分配所得　（平25年度）

一人当たり分配所得	1,721 千円　県内　25　位

(3)　主要農産物・名産・特産品

米・秋田スギ・べいなす・ズッキーニ・食用ほおずき
木工品・こはぜ

(4)　主要製造業（平26年）　（万円）

順位	品名	製品出荷額等
1	－	－
2	－	－
3	－	－

（祭・行事）・裸参り（2月第3日曜日午前零時）・万灯火（春分の日）・おらがふるさとフェスティバル（8月14日）
・五城目、上小阿仁間駅伝競走大会（10月第1日曜日）

＜財　　政＞

(1)　決算収支（普通会計）　（百万円）

区　分	歳　入	歳　出	形式収支	実質収支	単年度収支	実質単年度収支	積立金現在高	地方債現在高
平25決算	2,512	2,423	89	82	44	237	2,566	2,261
平26決算	2,749	2,662	87	86	4	306	2,869	2,407
平27決算	2,582	2,482	100	84	△ 2	357	3,289	2,414

(2)　主な歳入歳出　（百万円・%）

区　分		27 決 算（普通会計）	対前年比（決算間比較）	28当初予算（普通会計）	対前年比（当初間比較）
地方税		165	△ 2.9	168	3.1
地方交付税		1,649	2.6	1,385	1.0
国県支出金		282	△ 21.8	272	△ 9.9
地方債		196	△ 42.1	223	13.8
歳入合計		2,582	△ 6.1	2,289	0.7
義務的経費		746	△ 3.1	752	△ 3.3
人件費		368	△ 1.9	372	△ 3.9
扶助費		158	△ 5.7	165	△ 2.4
公債費		219	△ 3.2	215	△ 3.2
物件費		348	21.5	335	△ 12.1
投資的経費		216	△ 57.0	260	△ 10.7
普通建設事業費	補助	65	△ 81.8	124	△ 17.9
	単独	148	61.5	135	△ 2.9
歳出合計		2,482	△ 6.8	2,289	0.7

(3)　主要指数

区　分		27 年 度	26 年 度	類似団体（26年度）
標準財政規模		1,807百万円	1,748百万円	1,661百万円
歳出決算倍率		1.37倍	1.52倍	1.82倍
経常収支比率（含減収補填債特例分、臨時財政対策債）		79.8%	85.2%	84.0%
財政力指数（3か年平均）		0.11	0.11	0.24
実質収支比率		4.7%	4.9%	8.9%
地方債現在高倍率		1.34倍	1.38倍	1.41倍
健全化判断比率	実質赤字比率	－	－	
	連結実質赤字比率	－	－	
	実質公債費比率	5.3%	5.5%	7.7%
	将来負担比率	－	－	
資金不足比率	簡易水道事業特別会計	－	－	
	農業集落排水事業特別会計	－	－	
	下水道事業特別会計	－	－	
税の徴収率		92.2%	92.2%	94.4%
積立金現在高		3,289百万円	2,869百万円	1,715百万円
	うち財調・減債基金	2,913百万円	2,493百万円	1,075百万円
ラスパイレス指数		92.3	92.5	

※ラスパイレス指数の欄中「27年度」はH27.4.1現在、「26年度」はH26.4.1現在
※「－」は、実質赤字額、連結実質赤字額、資金不足額等がないことを示す

(4)　財源及び支出の状況（構成比）　（%）

区　分	27年度決算	県平均（27年度）	26年度決算	類似団体（26年度）
一般財源	73.1	61.3	66.6	55.7
自主財源	14.8	25.3	14.2	28.9
義務的経費	30.0	38.7	28.9	31.8
投資的経費	8.7	15.4	18.9	24.1

＜公共施設整備状況＞（平27年度）　（%）

区　分		当該団体
道路	改良率	35.9
	舗装率	62.2
公園	人口1人当たり面積(㎡)	30.0
上水道等	普及率	94.2
下水道等	普及率（処理人口）	85.0
	水洗便所設置率	87.4
公営住宅	世帯数比率	7.7

＜教育・医療・福祉・その他＞

	区　分	幼稚園	小学校	中学校	高等学校
教育（28.4.1）	施設数	0(0)	1(0)	1(0)	0(0)

	区　分	病院	診療所
医療（28.3.31）	施設数	0(0床)	3(0床)

	区　分	保育所	特養老人ホーム	養護老人ホーム	軽費老人ホーム	地域包括支援センター
福祉（28年6月現在）	施設数	1(0)	1(0)	0(0)	0(0)	1
	定員(人)	60(0)	86(0)	0(0)	0(0)	

	区　分	認定こども園	公会堂・市民会館	公民館	図書館	体育館	野球場
その他施設（28.3.31）	施設数	1(0)	2	3	1(0)	1(0)	1(0)
	定員(人)	70(0)					

※教育の欄中、県立及び市町村立以外を（　）で内書
※福祉の欄中、市町村立・一部事務組合等管理施設以外を（　）で内書
※福祉の欄中、施設数および定員数が小数となるのは一部事務組合等管理施設における按分のため
※その他施設の欄中、市町村立以外を（　）で内書
※その他施設の欄中、認定こども園は平成28年6月1日現在の数字

＜平成28年度主要事業＞　（百万円）

○水道施設工事	150
○北秋田市リサイクルセンター建設費負担金	124
○上小阿仁村地域センター解体工事	50
○村道補修工事	41
○役場庁舎冷房設備設置工事	16

＜今後の主要課題＞

村道舗装補修
橋りょう補修
集住型宿泊交流拠点施設整備事業
防災広報無線デジアナ改修工事
造林保育事業、収入間伐事業

＜その他・ＰＲキャラクター＞

● **友好・姉妹都市等　国外**
・萬巒鄉（台湾省屏東縣）
● **名所・旧跡**
・太平山県立自然公園・上大内沢地区山村広場
・コブ杉・不動羅遺跡・萩形キャンプ場

山本郡 藤里町

（標語）緑と魅力あふれる町

（町の木）ぶな　（町の花）ふじ　（町の鳥）クマゲラ

〒018－3201 藤琴字藤琴８番地 ☎　（0185）79－2111 ＦＡＸ（0185）79－2293 ホームページ http://www.town.fujisato.akita.jp/ Eメール　fujisato@town.fujisato.akita.jp	主な地域指定	一部事務組合加入事業	公営企業		
類型　Ｉ－２　コード番号　053465	過疎　辺地 豪雪　特別豪雪 振興山村 地方拠点 同意集積 特定農山村	議員公務災害　し尿処理 非常勤公務災害 ごみ処理 退職手当　常備消防 老人福祉　その他	簡水　下水道　介護サービス		
			基本構想	平26～平35年度	
			基本計画	平26～平30年度	

＜概　要＞

(1) 面　積（県内11位）

総面積（平27.10.1）	耕地（平27.7.15）	宅地（平27.1.1）	山林（平27.3.31）
282.13㎢	10.00㎢	1.10㎢	240.39㎢

(2) 人　口（県内22位）

平17年国調	平22年国調	平27年国調	平28年1.1住基
4,348	3,848	3,359	3,539

人口増減率（H22－H27）	△12.7%	高齢化率 平28.7.1	46.1%	人口密度	12.54 人/㎢

(3) 世帯数

平17年国調	平22年国調	平27年国調	平28年1.1住基
1,407	1,313	1,204	1,420

(4) 有権者数（平28.9.2現在）

男	女	計
1,507	1,659	3,166

(5) 沿　革

昭30. 3.31　合体　藤琴村、粕毛村（藤里村設置）
昭38.11. 1　町制施行

＜組　織＞

(1) 議　会（平28.9.1現在）

議長	菊池博悦（きくち ひろえつ）	議員定数	条例定数	10人
副議長	伊藤孝年（いとう たかとし）			
議員任期	平32.3.30	党派別内訳	共1　無所属9	

(2) 二　役（平28.9.1現在）

町長	佐々木文明（ささき ふみあき）（２期～平31.8.8）	副町長	佐々木和繁（ささき かずしげ）

(3) 職員数（平28.4.1現在）

区分	職員数	左の職別内訳 区分	職員数
普通会計	65	一般行政職	55
（うち施設関係）	(4)	技能労務職	4
人口千人当たり	17.89	企業職	0
		消防職	0
公営事業会計関係	6	教育職	5
計	71	その他(内税務職)	7(2)

＜行政機構＞

◎町長事務部局

町長 ― 副町長 ― 総務課
― 町民課
― 農林課
― 商工観光課
― 生活環境課
― 税務会計課

◎議会

町議会 ― 事務局

◎行政委員会

教育委員会 ― 教育長 ― 教育次長 ― 事務局
農業委員会 ― 事務局
監査委員会 ― 事務局
選挙管理委員会 ― 事務局

＜産業・経済＞

(1) 産業構造

区分		総生産額（平25年度）実額(百万円)	割合(%)	就業人口（平22年国調）実数(人)	割合(%)
第一次	農業	578	6.5	242	14.1
	林業	153	1.7		
	水産業	0	0.0		
	計	731	8.2		
第二次	鉱業	79	0.9	499	29.0
	製造業	129	1.4		
	建設業	1,410	15.8		
	計	1,618	18.1		
第三次		6,570	73.6	978	56.8
分類不能				3	0.2
合計		8,922	100.0	1,722	100.0

(2) 一人当たり分配所得　（平25年度）

一人当たり分配所得	1,740 千円 県内　23　位

(3) 主要農産物・名産・特産品

アスパラガス・白神山地ワイン・白神山水・ネギ
まいたけ・サフォーク種ホゲット・白神菜油
あきた白神りんどう・あきた白神ラム

(4) 主要製造業（平26年）　（万円）

順位	品名	製品出荷額等
1	繊維	12,752
2	－	－
3	－	－

（祭・行事）・藤里駒ヶ岳山開き登山（５月）・白神山地ブナの森マラソン（８月）
・藤琴豊作踊り（９月８日）・根城豊作相撲（９月）・素波里紅葉まつり（10月）
・藤里駒ヶ岳紅葉登山（10月）・町民祭（10月）・藤里ジュニアスキー大会（２月）

＜財　　政＞

(1)　決算収支（普通会計）　（百万円）

区　分	歳　入	歳　出	形式収支	実質収支	単年度収支	実質単年度収支	積立金現在高	地方債現在高
平25決算	3,860	3,715	145	118	△ 37	△ 35	1,152	3,069
平26決算	3,762	3,633	129	118	0	△ 20	1,160	3,075
平27決算	3,726	3,562	164	143	25	56	1,316	3,183

(2)　主な歳入歳出　（百万円・%）

区　分		27決算（普通会計）	対前年比（決算間比較）	28当初予算（普通会計）	対前年比（当初間比較）
地方税		224	△ 5.6	218	△ 1.8
地方交付税		2,059	4.1	1,829	1.1
国県支出金		478	△ 10.9	433	△ 0.9
地方債		404	27.9	303	△ 23.7
歳入合計		3,726	△ 1.0	3,251	△ 1.4
義務的経費		1,130	△ 2.1	1,097	△ 3.9
	人件費	575	0.0	588	△ 1.7
	扶助費	234	△ 2.6	221	0.9
	公債費	322	△ 5.2	288	△ 11.4
物件費		554	17.4	576	0.7
投資的経費		686	△ 13.9	600	0.0
	普通建設事業費 補助	102	△ 19.7	233	37.1
	普通建設事業費 単独	550	△ 1.5	360	△ 14.9
歳出合計		3,562	△ 2.0	3,251	△ 1.4

(3)　主要指数

区　分		27年度	26年度	類似団体（26年度）
標準財政規模		2,299百万円	2,211百万円	1,661百万円
歳出決算倍率		1.55倍	1.64倍	1.82倍
経常収支比率（含減収補填債特例分、臨時財政対策債）		83.0%	79.6%	84.0%
財政力指数（3か年平均）		0.12	0.12	0.24
実質収支比率		6.2%	5.3%	8.9%
地方債現在高倍率		1.38倍	1.39倍	1.41倍
健全化判断比率	実質赤字比率	－	－	
	連結実質赤字比率	－	－	
	実質公債費比率	9.3%	10.5%	7.7%
	将来負担比率	41.9%	62.7%	
資金不足比率	水道特別会計	－	－	
	公共下水道事業特別会計	－	－	
	農業集落排水事業特別会計	－	－	
	合併浄化槽事業特別会計	－	－	
税の徴収率		95.8%	95.8%	94.4%
積立金現在高		1,316百万円	1,160百万円	1,715百万円
	うち財調・減債基金	885百万円	794百万円	1,075百万円
ラスパイレス指数		94.1	94.1	

※ラスパイレス指数の欄中「27年度」はH27.4.1現在、「26年度」はH26.4.1現在
※「－」は、実質赤字額、連結実質赤字額、資金不足額等がないことを示す

(4)　財源及び支出の状況（構成比）　（%）

区　分	27年度決算	県平均（27年度）	26年度決算	類似団体（26年度）
一般財源	64.3	61.3	61.0	55.7
自主財源	18.1	25.3	22.6	28.9
義務的経費	31.7	38.7	31.8	31.8
投資的経費	19.3	15.4	21.9	24.1

＜公共施設整備状況＞（平27年度）　（%）

区　分		当該団体
道路	改良率	67.0
	舗装率	60.4
公園	人口1人当たり面積(㎡)	15.5
上水道等	普及率	95.5
下水道等	普及率（処理人口）	81.4
	水洗便所設置率	83.5
公営住宅	世帯数比率	4.6

＜教育・医療・福祉・その他＞

	区　分	幼稚園	小学校	中学校	高等学校
教育（28.4.1）	施設数	1(0)	1(0)	1(0)	0(0)

	区　分	病院	診療所
医療（28.3.31）	施設数	0(0床)	3(0床)

	区　分	保育所	特養老人ホーム	養護老人ホーム	軽費老人ホーム	地域包括支援センター
福祉（28年6月現在）	施設数	1(0)	1.2(1)	0.1(0)	0(0)	1
	定員(人)	40(0)	66(50)	5(0)	0(0)	

	区　分	認定こども園	公会堂・市民会館	公民館	図書館	体育館	野球場
その他施設（28.3.31）	施設数	0(0)	0	1	0(0)	4(0)	1(0)
	定員(人)	0(0)					

※教育の欄中、県立及び市町村立以外を（　）で内書
※福祉の欄中、市町村立・一部事務組合等管理施設以外を（　）で内書
※福祉の欄中、施設数および定員数が小数となるのは一部事務組合等管理施設における按分のため
※その他施設の欄中、市町村立以外を（　）で内書
※その他施設の欄中、認定こども園は平成28年6月1日現在の数字

＜平成28年度主要事業＞　（百万円）

○藤琴二ツ井線道路改良事業	99
○未来づくり交付金事業（観光）	73
○中学校グラウンド改修事業	34
○集会所建設等助成交付金	32
○まち・ひと・しごと創生事業	23

＜今後の主要課題＞

将来に向けて持続可能な行財政基盤の確立
自然環境との調和を重視した循環型社会の形成
少子・高齢化への対応と住民福祉の向上

＜その他・ＰＲキャラクター＞

● 名所・旧跡
・素波里園地・釣瓶落峠・田苗代湿原・駒ヶ岳
・岳岱自然観察教育林（ブナ林）・田中の大銀杏
・水神の大ケヤキ・湯の沢温泉郷・小岳・峨瓏大滝
・銚子の滝・不動の滝・高山
● ＰＲキャラクター
・コッキー・ユッター

山本郡 三種町

（標語）豊かな自然と大地の恵み、心ふれあう協働のまち

（町の木）杉　（町の花）桜　（町の鳥）白鳥

〒018－2401 鵜川字岩谷子８番地 ☎　（0185）85－2111（八竜庁舎） ＦＡＸ（0185）85－2178 ホームページ http://www.town.mitane.akita.jp/ Eメール　mitane@town.mitane.akita.jp	主な地域指定	一部事務組合加入事業	公営企業
類型 Ⅳ－０　コード番号 053481	過疎 辺地 豪雪 地方拠点 振興山村 半島振興 同意集積 特定農山村	議員公務災害 非常勤公務災害 ごみ処理　し尿処理 退職手当　老人福祉 常備消防　その他	上水道　下水道 観光施設
			基本構想　平19～平28年度
			基本計画　平24～平28年度

＜概　要＞

(1)　面　積（県内13位）

総面積（平27.10.1）	耕地（平27.7.15）	宅地（平27.1.1）	山林（平27.3.31）
247.98㎢	58.80㎢	6.12㎢	134.20㎢

(2)　人　口（県内15位）

平17年国調	平22年国調	平27年国調	平28年1.1住基
20,438	18,876	17,078	17,797

人口増減率（H22－H27）	△9.5%	高齢化率 平28.7.1	41.4%	人口密度	71.77 人/㎢

(3)　世帯数

平17年国調	平22年国調	平27年国調	平28年1.1住基
6,344	6,268	5,980	6,977

(4)　有権者数（平28.9.2現在）

男	女	計
7,204	8,447	15,651

(5)　沿　革

平18. 3.20　合体　琴丘町、山本町、八竜町

＜組　織＞

(1)　議　会（平28.9.1現在）

議長	金子芳継（かねこ よしつぐ）	議員定数	条例定数	18人
副議長	加藤彦次郎（かとう ひこじろう）			
議員任期	平30.6.30	党派別内訳	共２　無所属16	

(2)　二　役（平28.9.1現在）

町長	三浦正隆（みうら まさたか）（２期～平30.5.17）	副町長	髙堂弘道（たかどう ひろみち）

(3)　職員数（平28.4.1現在）

区分	職員数	左の職別内訳 区分	職員数
普通会計	186	一般行政職	151
（うち施設関係）	(34)	技能労務職	10
人口千人当たり	10.24	企業職	3
		消防職	0
公営事業会計関係	21	教育職	0
計	207	その他(内税務職)	43(13)

＜行政機構＞

【 執行機関 】

- 町長
  - 副町長
    - 総務課
    - 企画政策課
    - 税務課
    - 町民生活課
    - 福祉課
    - 健康推進課
    - 農林課
    - 商工観光交流課
    - 建設課
    - 上下水道課
    - 総合支所
  - 会計管理者
    - 会計課

【 議決機関 】

町議会 ―― 事務局

【 執行機関たる行政委員会 】

- 教育委員会 ―― 教育長
  - 事務局
  - 教育機関
- 選挙管理委員会 ―― 事務局
- 監査委員 ―― 事務局
- 固定資産評価審査委員会 ―― 事務局
- 農業委員会 ―― 事務局

＜産業・経済＞

(1)　産業構造

区分		総生産額（平25年度）実額(百万円)	割合(%)	就業人口（平22年国調）実数(人)	割合(%)
第一次	農業	4,306	10.7	1,828	20.5
	林業	208	0.5		
	水産業	4	0.0		
	計	4,518	11.2		
第二次	鉱業	125	0.3	2,338	26.2
	製造業	3,167	7.9		
	建設業	3,662	9.1		
	計	6,954	17.3		
第三次		28,707	71.4	4,740	53.2
分類不能				6	0.1
合計		40,191	100.0	8,912	100.0

(2)　一人当たり分配所得　（平25年度）

一人当たり分配所得	2,020 千円 県内　18　位

(3)　主要農産物・名産・特産品

じゅんさい・メロン・うめ・アスパラガス・キャベツ
枝豆・ソラマメ・葉たばこ・佃煮

(4)　主要製造業（平26年）　（万円）

順位	品名	製品出荷額等
1	繊維	50,431
2	木材・木製品	41,305
3	食料品	35,673

（祭・行事）・房住山山開き（５月）・サンドクラフトinみたね（７月）・森岳温泉夏祭り（８月）・町民祭(10月)

＜財　　政＞

(1)　決算収支（普通会計）　（百万円）

区　分	歳　入	歳　出	形式収支	実質収支	単年度収支	実質単年度収支	積立金現在高	地方債現在高
平25決算	11,819	11,361	458	230	△ 20	355	3,944	10,699
平26決算	11,780	11,497	283	237	7	170	4,331	10,442
平27決算	11,463	11,173	290	243	6	508	5,155	10,457

(2)　主な歳入歳出　（百万円・%）

区　分		27決算（普通会計）	対前年比（決算間比較）	28当初予算（普通会計）	対前年比（当初間比較）
地方税		1,378	△ 1.9	1,309	0.8
地方交付税		5,512	1.3	4,806	△ 2.7
国県支出金		1,992	0.8	1,703	△ 24.9
地方債		1,092	17.5	1,272	9.7
歳入合計		11,463	△ 2.7	10,786	△ 1.6
義務的経費		4,089	△ 2.2	4,132	△ 0.1
人件費		1,742	4.5	1,728	△ 2.0
扶助費		1,184	△ 3.4	1,205	1.6
公債費		1,163	△ 9.9	1,199	1.0
物件費		1,357	10.0	1,436	4.1
投資的経費		1,293	△ 18.1	1,532	△ 11.5
普通建設事業費	補助	484	△ 23.0	582	△ 15.8
	単独	654	28.7	947	6.9
歳出合計		11,173	△ 2.8	10,786	△ 1.6

(3)　主要指数

区　分		27年度	26年度	類似団体（26年度）
標準財政規模		7,337百万円	7,174百万円	6,778百万円
歳出決算倍率		1.52倍	1.60倍	1.60倍
経常収支比率（含減収補填債特例分、臨時財政対策債）		82.3%	84.8%	86.8%
財政力指数（3か年平均）		0.25	0.25	0.31
実質収支比率		3.3%	3.3%	4.9%
地方債現在高倍率		1.43倍	1.46倍	1.70倍
健全化判断比率	実質赤字比率	－	－	
	連結実質赤字比率	－	－	
	実質公債費比率	9.7%	11.5%	11.2%
	将来負担比率	13.4%	22.6%	
資金不足比率	三種町水道事業会計	－	－	
	三種町温泉事業特別会計	－	－	
	三種町簡易水道事業特別会計	－	－	
	三種町公共下水道事業特別会計	－	－	
	三種町農業集落排水事業特別会計	－	－	
税の徴収率		88.2%	87.5%	93.5%
積立金現在高		5,155百万円	4,331百万円	3,958百万円
	うち財調・減債基金	3,891百万円	3,407百万円	2,004百万円
ラスパイレス指数		91.8	91.8	

※ラスパイレス指数の欄中「27年度」はH27.4.1現在、「26年度」はH26.4.1現在
※「－」は、実質赤字額、連結実質赤字額、資金不足額等がないことを示す

(4)　財源及び支出の状況（構成比）　（%）

区　分	27年度決算	県平均（27年度）	26年度決算	類似団体（26年度）
一般財源	64.4	61.3	61.0	61.0
自主財源	20.7	25.3	26.2	27.5
義務的経費	36.6	38.7	36.4	39.3
投資的経費	11.6	15.4	13.7	17.5

＜公共施設整備状況＞（平27年度）　（%）

区　分		当該団体
道路	改良率	74.1
	舗装率	74.2
公園	人口1人当たり面積(㎡)	42.1
上水道等	普及率	75.1
下水道等	普及率（処理人口）	83.6
	水洗便所設置率	64.8
公営住宅	世帯数比率	3.2

＜教育・医療・福祉・その他＞

教育（28.4.1）	区分	幼稚園	小学校	中学校	高等学校	
	施設数	1(1)	6(0)	3(0)	0(0)	
医療（28.3.31）	区分	病院		診療所		
	施設数	1(152床)		16(0床)		
福祉（28年6月現在）	区分	保育所	特養老人ホーム	養護老人ホーム	軽費老人ホーム	地域包括支援センター
	施設数	6(2)	3.4(3)	0.5(0)	2(2)	1
	定員(人)	585(180)	216(184)	25(0)	30(30)	
その他施設（28.3.31）	区分	認定こども園	公会堂・市民会館	公民館	図書館	体育館	野球場
	施設数	0(0)	1	7	0(0)	3(0)	3(0)
	定員(人)	0(0)					

※教育の欄中、県立及び市町村立以外を（　）で内書
※福祉の欄中、市町村立・一部事務組合等管理施設以外を（　）で内書
※福祉の欄中、施設数および定員数が小数となるのは一部事務組合等管理施設における按分のため
※その他施設の欄中、市町村立以外を（　）で内書
※その他施設の欄中、認定こども園は平成28年6月1日現在の数字

＜平成28年度主要事業＞　（百万円）

○クアオルト推進事業	17
○防災行政無線施設整備事業	265
○秋田基本射撃場周辺道路改修事業	70
○町営住宅建築事業	106
○スカルパ野球場大規模改修事業	415

＜今後の主要課題＞

住民生活環境施設の整備
雇用対策推進事業の継続
地域特性を活かした産業振興対策
暮らしの安心確保対策
行財政改革

＜その他・ＰＲキャラクター＞

● **名所・旧跡**
・釜谷浜海水浴場・砂丘温泉ゆめろん・森岳温泉郷
・石倉山公園・惣三郎沼公園・羽根川森林公園・房住山
・大山家住宅（国指定重要文化財）

（町の木）ぶな　（町の花）かたくり　（町の鳥）かもめ　（町の魚）はたはた

〒018－2502
峰浜目名潟字目長田118番地
☎　（0185）76－2111
ＦＡＸ（0185）76－2113
ホームページ
http://www.town.happou.akita.jp/
Eメール　somu@town.happou.akita.jp

類型	Ⅱ－0	コード番号	053490

主な地域指定	一部事務組合加入事業	公営企業	
過疎　豪雪 振興山村 地方拠点 同意集積 特定農山村	議員公務災害 し尿処理　ごみ処理 非常勤公務災害 常備消防　退職手当 老人福祉　その他	簡水　下水道	
		基本構想	平19～平28年度
		基本計画	平24～平28年度

＜概　要＞

(1)　面　積（県内16位）

総面積（平27.10.1）	耕地（平27.7.15）	宅地（平27.1.1）	山林（平27.3.31）
234.14㎢	21.20㎢	2.62㎢	186.90㎢

(2)　人　口（県内18位）

平17年国調	平22年国調	平27年国調	平28年1.1住基
9,012	8,220	7,309	7,676

人口増減率（H22－H27）	△11.1%	高齢化率 平28.7.1	44.5%	人口密度	32.78 人/㎢

(3)　世帯数

平17年国調	平22年国調	平27年国調	平28年1.1住基
2,976	2,860	2,696	3,119

(4)　有権者数（平28.9.2現在）

男	女	計
3,174	3,554	6,728

(5)　沿　革

平18.3.27　合体　八森町、峰浜村

＜組　織＞

(1)　議　会（平28.9.1現在）

議長	芦崎達美	議員定数	条例定数	12人
副議長	門脇直樹			
議員任期	平30.4.22	党派別内訳	無所属12	

(2)　二　役（平28.9.1現在）

町長	加藤和夫（3期～平30.4.22）	副町長	伊藤　進

(3)　職員数（平28.4.1現在）

区分	職員数	左の職別内訳 区分	職員数
普通会計	96	一般行政職	82
（うち施設関係）	(25)	技能労務職	3
人口千人当たり	12.16	企業職	0
		消防職	0
公営事業会計関係	10	教育職	0
計	106	その他(内税務職)	21(6)

＜行政機構＞

- 町長
  - 副町長
    - 総務課
    - 企画財政課
    - 税務会計課
    - 福祉保健課
    - 町営診療所
    - 産業振興課
    - 農林振興課
    - 建設課
  - 会計管理者 ― 税務会計課
- 議会 ― 議会事務局
- 教育委員会 ― 教育長
  - 学校教育課
  - 生涯学習課
  - あきた白神体験センター
  - 給食センター
- 農業委員会 ― 農業委員会事務局
- 選挙管理委員会 ― 選挙管理委員会事務局
- 監査委員 ― 監査委員事務局

＜産業・経済＞

(1)　産業構造

区分		総生産額（平25年度）実額(百万円)	割合(%)	就業人口（平22年国調）実数(人)	割合(%)
第一次	農業	1,261	6.0	802	20.4
	林業	448	2.1		
	水産業	341	1.6		
	計	2,050	9.8		
第二次	鉱業	0	0.0	1,037	26.4
	製造業	1,164	5.6		
	建設業	4,637	22.2		
	計	5,801	27.7		
第三次		13,058	62.4	1,959	49.8
分類不能				135	3.4
合計		20,915	100.0	3,933	100.0

(2)　一人当たり分配所得　（平25年度）

一人当たり分配所得	1,981 千円 県内　22　位

(3)　主要農産物・名産・特産品

米・そば・椎茸・梨・杉加工品・日本酒・ハタハタしょっつる・白神塩・白神塩もろみ・白神あわび

(4)　主要製造業（平26年）　（万円）

順位	品名	製品出荷額等
1	食料品	78,556
2	繊維	69,475
3	－	－

（祭・行事）・元旦糠森登山・山村広場さくらまつり（4月下旬～5月上旬）・白神山地自然観察会（5月・10月）
・アワビの里づくり祭り（8月上旬）・白瀑神社例大祭「みこしの滝浴び」（8月1日）・雄島花火大会（8月15日）
・本館たいまつ祭（9月中旬）・はっぽう「んめもの祭」（10月上旬）・シーサイドロードレース（10月上旬）
・町文化祭（11月上旬）・ハタハタ祭り（12月）

＜財　　政＞

(1)　決算収支（普通会計）　（百万円）

区　分	歳　入	歳　出	形式収支	実質収支	単年度収支	実質単年度収支	積立金現在高	地方債現在高
平25決算	7,374	6,883	491	464	35	240	3,336	7,782
平26決算	6,836	6,283	553	509	45	191	3,588	7,703
平27決算	7,686	7,080	606	530	22	191	3,860	8,041

(2)　主な歳入歳出　（百万円・％）

区　分		27決算（普通会計）	対前年比（決算間比較）	28当初予算（普通会計）	対前年比（当初間比較）
地方税		558	△ 4.4	531	△ 0.4
地方交付税		3,653	2.1	3,176	△ 1.9
国県支出金		966	21.6	824	△ 8.6
地方債		1,098	64.7	697	△ 46.1
歳入合計		7,686	12.4	6,230	△ 9.1
義務的経費		2,303	△ 1.5	2,445	1.4
	人件費	987	△ 3.3	989	△ 3.1
	扶助費	477	△ 1.2	582	7.2
	公債費	840	0.7	874	3.1
物件費		852	6.6	965	14.3
投資的経費		1,413	82.8	828	△ 42.3
	普通建設事業費 補助	741	462.3	249	△ 71.1
	普通建設事業費 単独	561	△ 3.4	579	1.2
歳出合計		7,080	12.7	6,230	△ 9.1

(3)　主要指数

区　分		27年度	26年度	類似団体（26年度）
標準財政規模		4,403百万円	4,303百万円	3,629百万円
歳出決算倍率		1.61倍	1.46倍	1.66倍
経常収支比率（含減収補填債特例分、臨時財政対策債）		83.9%	84.4%	83.6%
財政力指数（3か年平均）		0.16	0.16	0.23
実質収支比率		12.0%	11.8%	5.6%
地方債現在高倍率		1.83倍	1.79倍	1.69倍
健全化判断比率	実質赤字比率	－	－	
	連結実質赤字比率	－	－	
	実質公債費比率	8.2%	9.3%	9.1%
	将来負担比率	12.4%	18.5%	
資金不足比率	八峰町営簡易水道事業特別会計	－	－	
	八峰町公共下水道事業特別会計	－	－	
	八峰町農業集落排水事業特別会計	－	－	
	八峰町漁業集落排水事業特別会計	－	－	
	八峰町合併処理浄化槽事業特別会計	－	－	
税の徴収率		94.9%	94.5%	93.9%
積立金現在高		3,860百万円	3,588百万円	3,195百万円
	うち財調・減債基金	2,622百万円	2,452百万円	1,577百万円
ラスパイレス指数		92.9	91.6	

※ラスパイレス指数の欄中「27年度」はH27.4.1現在、「26年度」はH26.4.1現在
※「－」は、実質赤字額、連結実質赤字額、資金不足額等がないことを示す

(4)　財源及び支出の状況（構成比）　（％）

区　分	27年度決算	県平均（27年度）	26年度決算	類似団体（26年度）
一般財源	57.6	61.3	63.1	59.5
自主財源	22.8	25.3	24.1	25.2
義務的経費	32.5	38.7	37.2	35.1
投資的経費	20.0	15.4	12.3	20.5

＜公共施設整備状況＞（平27年度）　（％）

区　分		当該団体
道路	改良率	89.1
	舗装率	92.7
公園	人口1人当たり面積(㎡)	36.5
上水道等	普及率	93.4
下水道等	普及率（処理人口）	95.3
	水洗便所設置率	61.0
公営住宅	世帯数比率	3.0

＜教育・医療・福祉・その他＞

教育（28.4.1）	区分	幼稚園	小学校	中学校	高等学校
	施設数	0(0)	2(0)	1(0)	0(0)

医療（28.3.31）	区分	病院	診療所
	施設数	0(0床)	8(0床)

福祉（28年6月現在）	区分	保育所	特養老人ホーム	養護老人ホーム	軽費老人ホーム	地域包括支援センター
	施設数	3(0)	2.2(2)	0.2(0)	1(1)	1
	定員(人)	245(0)	150(134)	10(0)	15(15)	

その他施設（28.3.31）	区分	認定こども園	公会堂・市民会館	公民館	図書館	体育館	野球場
	施設数	0(0)	0	1	0(0)	5(0)	2(0)
	定員(人)	0(0)					

※教育の欄中、県立及び市町村立以外を（　）で内書
※福祉の欄中、市町村立・一部事務組合等管理施設以外を（　）で内書
※福祉の欄中、施設数および定員数が小数となるのは一部事務組合等管理施設における按分のため
※その他施設の欄中、市町村立以外を（　）で内書
※その他施設の欄中、認定こども園は平成28年6月1日現在の数字

＜平成28年度主要事業＞　（百万円）

○菌床しいたけ産業基盤強化事業	90
○温泉掘削事業	122
○定住促進用空き家改修事業	10
○子育て支援センター整備事業	14
○公共交通空白地有償運送事業	6

＜今後の主要課題＞

遊休施設の利活用
人口減少対策
時代に応じた行財政運営
観光資源の整備と活用
農林水産業の振興

＜その他・ＰＲキャラクター＞

● 名所・旧跡
・白神山地・真瀬渓谷・尼子岩・松源院
・白瀑神社・羽黒神社・三十三番観音・お殿水・ポンポコ山
・水沢ダム・茅葺き集落手這坂・八峰白神ジオパーク

（町の木）すぎ　（町の花）やまゆり　（町の鳥）うぐいす

〒018－1792
西磯ノ目一丁目１番地１号
☎　（018）852－5100
ＦＡＸ（018）852－5399
ホームページ
http://www.town.gojome.akita.jp/
Eメール koho@town.gojome.akita.jp

類型	Ⅲ－２	コード番号	053619

主な地域指定	一部事務組合加入事業	公営企業	
過疎 辺地　豪雪 振興山村 同意集積 特定農山村	議員公務災害 非常勤公務災害 退職手当 その他	上水道　簡水　下水道	
		基本構想	平24～平33年度
		基本計画	平24～平33年度

＜概　要＞

(1)　面　積（県内18位）

総面積（平27.10.1）	耕地（平27.7.15）	宅地（平27.1.1）	山林（平27.3.31）
214.92㎢	18.50㎢	3.19㎢	176.04㎢

(2)　人　口（県内17位）

平17年国調	平22年国調	平27年国調	平28年1.1住基
11,678	10,516	9,463	9,984

人口増減率（H22－H27）	△10.0%	高齢化率 平28.7.1	44.9%	人口密度	46.45 人/㎢

(3)　世帯数

平17年国調	平22年国調	平27年国調	平28年1.1住基
3,879	3,724	3,564	4,154

(4)　有権者数（平28.9.2現在）

男	女	計
4,103	4,783	8,886

(5)　沿　革

昭30. 3.31　合体　五城目町、馬場目村、富津内村
　　内川村、大川村
昭33. 4. 1　境界変更　八郎潟町の一部

＜組　織＞

(1)　議　会（平28.9.1現在）

議長	小林正志	議員定数	条例定数	14人
副議長	佐藤重信			
議員任期	平32.3.30	党派別内訳	公1　共1　無所属12	

(2)　二　役（平28.9.1現在）

町長	渡邉彦兵衛（3期～平29.2.24）	副町長	武田和栄

(3)　職員数（平28.4.1現在）

区分	職員数
普通会計	122
（うち施設関係）	(9)
人口千人当たり	11.96
公営事業会計関係	16
計	138

左の職別内訳

区分	職員数
一般行政職	92
技能労務職	0
企業職	3
消防職	29
教育職	1
その他(内税務職)	13(7)

＜行政機構＞

- 町長
  - 副町長
    - 総務課
    - まちづくり課
    - 税務課
    - 住民生活課
    - 健康福祉課
    - 商工振興課
    - 農林振興課
    - 建設課
  - 会計管理者 ― 出納室
- 水道事業 ― 建設課
- 議会 ― 事務局
- 教育委員会 ― 教育長
  - 学校教育課
  - 生涯学習課
- 選挙管理委員会 ― 事務局
- 農業委員会 ― 事務局
- 消防本部 ― 消防長 ― 消防署
- 監査委員 ― 事務局

＜産業・経済＞

(1)　産業構造

区分		総生産額（平25年度）実額(百万円)	割合(%)	就業人口（平22年国調）実数(人)	割合(%)
第一次	農業	1,071	3.9	526	11.4
	林業	175	0.6		
	水産業	0	0.0		
	計	1,246	4.6		
第二次	鉱業	0	0.0	1,225	26.5
	製造業	3,100	11.4		
	建設業	2,925	10.7		
	計	6,025	22.1		
第三次		19,977	73.3	2,868	62.1
分類不能				3	0.1
合計		27,256	100.0	4,622	100.0

(2)　一人当たり分配所得　（平25年度）

一人当たり分配所得	2,124 千円 県内　14　位

(3)　主要農産物・名産・特産品

キイチゴ・酒米・枝豆・山菜・きのこ・家具・建具

(4)　主要製造業（平26年）　（万円）

順位	品名	製品出荷額等
1	木材・木製品	661,246
2	繊維	63,220
3	－	－

（祭・行事）・八幡神社まつり（5月5日）・番楽競演会（5月第3日曜日前日）・五城目神明社大祭（5月第3日曜日）・市神祭（6月中旬）
・きゃどっこまつり（8月15日）・秋田追分全国大会（7月第2日曜日）

＜財　　政＞

(1)　決算収支（普通会計）　（百万円）

区　分	歳　入	歳　出	形式収支	実質収支	単年度収支	実質単年度収支	積立金現在高	地方債現在高
平25決算	5,873	5,631	242	211	△ 45	△ 78	1,402	5,527
平26決算	6,574	6,343	231	226	15	△ 139	1,184	5,730
平27決算	5,864	5,662	202	190	△ 36	27	1,299	5,984

(2)　主な歳入歳出　（百万円・%）

区　分		27決算（普通会計）	対前年比（決算間比較）	28当初予算（普通会計）	対前年比（当初間比較）
地方税		787	△ 2.6	766	1.1
地方交付税		2,743	1.4	2,611	2.3
国県支出金		810	△ 33.6	1,230	25.1
地方債		765	6.9	374	△ 52.2
歳入合計		5,864	△ 10.8	5,475	△ 5.8
義務的経費		2,328	0.2	2,385	1.4
人件費		1,101	△ 1.3	1,095	△ 1.4
扶助費		661	4.7	747	11.3
公債費		567	△ 1.8	543	△ 4.9
物件費		762	5.6	744	△ 8.5
投資的経費		744	△ 40.0	392	△ 50.8
普通建設事業費	補助	25	△ 72.9	120	328.6
	単独	716	△ 20.8	205	△ 70.7
歳出合計		5,662	△ 10.7	5,475	△ 5.8

(3)　主要指数

区　分		27年度	26年度	類似団体（26年度）
標準財政規模		3,722百万円	3,620百万円	4,065百万円
歳出決算倍率		1.52倍	1.75倍	1.84倍
経常収支比率（含減収補填債特例分、臨時財政対策債）		90.5%	90.3%	86.9%
財政力指数（3か年平均）		0.25	0.24	0.45
実質収支比率		5.1%	6.2%	5.8%
地方債現在高倍率		1.61倍	1.58倍	1.41倍
健全化判断比率	実質赤字比率	－	－	
	連結実質赤字比率	－	－	
	実質公債費比率	8.4%	9.9%	9.1%
	将来負担比率	103.7%	112.7%	
資金不足比率	水道事業会計	－	－	
	簡易水道事業特別会計	－	－	
	公共下水道事業特別会計	－	－	
税の徴収率		87.6%	87.5%	93.3%
積立金現在高		1,299百万円	1,184百万円	2,755百万円
	うち財調・減債基金	829百万円	766百万円	1,344百万円
ラスパイレス指数		90.4	90.0	

※ラスパイレス指数の欄中「27年度」はH27.4.1現在、「26年度」はH26.4.1現在
※「－」は、実質赤字額、連結実質赤字額、資金不足額等がないことを示す

(4)　財源及び支出の状況（構成比）　（%）

区　分	27年度決算	県平均（27年度）	26年度決算	類似団体（26年度）
一般財源	64.8	61.3	56.3	53.5
自主財源	21.8	25.3	26.5	32.7
義務的経費	41.1	38.7	36.6	34.6
投資的経費	13.1	15.4	19.6	15.9

＜公共施設整備状況＞（平27年度）　（%）

区　分		当該団体
道路	改良率	64.3
	舗装率	71.7
公園	人口1人当たり面積(㎡)	12.9
上水道等	普及率	95.5
下水道等	普及率（処理人口）	74.1
	水洗便所設置率	65.6
公営住宅	世帯数比率	3.2

＜平成28年度主要事業＞　（百万円）

○あきた未来づくりプロジェクト事業	47
○水槽付き消防自動車購入	56
○集落支援対策事業	23
○道路整備等事業（交付金事業）	112

＜教育・医療・福祉・その他＞

教育（28.4.1）	区分	幼稚園	小学校	中学校	高等学校
	施設数	0(0)	1(0)	1(0)	1(0)

医療（28.3.31）	区分	病院	診療所
	施設数	0(0床)	11(1床)

福祉（28年6月現在）	区分	保育所	特養老人ホーム	養護老人ホーム	軽費老人ホーム	地域包括支援センター
	施設数	0(0)	1(1)	1(1)	1(1)	1
	定員(人)	0(0)	80(80)	50(50)	15(15)	

その他施設（28.3.31）	区分	認定こども園	公会堂・市民会館	公民館	図書館	体育館	野球場
	施設数	1(1)	0	7	0(0)	3(0)	0(0)
	定員(人)	230(230)					

※教育の欄中、県立及び市町村立以外を（　）で内書
※福祉の欄中、市町村立・一部事務組合等管理施設以外を（　）で内書
※福祉の欄中、施設数および定員数が小数となるのは一部事務組合等管理施設における按分のため
※その他施設の欄中、市町村立以外を（　）で内書
※その他施設の欄中、認定こども園は平成28年6月1日現在の数字

＜今後の主要課題＞

しごとづくり
移住・定住対策
少子化対策
地域医療対策
高齢化・介護予防対策

＜その他・ＰＲキャラクター＞

● **友好・姉妹都市等　国内**
・千代田区（東京都）
● **名所・旧跡**
・中山遺跡・岩野山古墳群・北ノ又集落・ネコバリ岩

●ＰＲキャラクター

（だまこちゃん）

（町の木）けやき　（町の花）さつき

〒018－1692 字大道80番地 ☎ （018）875－5800 ＦＡＸ（018）875－3096 ホームページ http://www.town.hachirogata.akita.jp/ Eメール soumu@town.hachirogata.lg.jp	類型	Ⅱ－2	コード番号	053635	

主な地域指定	一部事務組合加入事業	公営企業	
過疎 豪雪 同意集積	議員公務災害　ごみ処理 非常勤公務災害 火葬場　常備消防 し尿処理　退職手当 その他	上水道　下水道	
		基本構想	平28～平37年度
		基本計画	平28～平32年度

＜概　要＞

(1) 面　積（県内25位）

総面積（平27.10.1）	耕地（平27.7.15）	宅地（平27.1.1）	山林（平27.3.31）
17.00㎢	8.33㎢	1.50㎢	3.05㎢

(2) 人　口（県内19位）

平17年国調	平22年国調	平27年国調	平28年1.1住基
7,093	6,623	6,080	6,203

人口増減率（H22－H27）	△8.2%	高齢化率 平28.7.1	38.5%	人口密度	364.88 人/㎢

(3) 世帯数

平17年国調	平22年国調	平27年国調	平28年1.1住基
2,293	2,296	2,210	2,480

(4) 有権者数（平28.9.2現在）

男	女	計
2,479	2,913	5,392

(5) 沿　革

昭31. 9.30　合体　一日市町、面潟村

＜組　織＞

(1) 議　会（平28.9.1現在）

議長	三戸留吉	議員定数	条例定数	12人
副議長	近藤美喜雄			
議員任期	平29.2.22	党派別内訳	共1　無所属11	

(2) 二　役（平28.9.24現在）

町長	畠山菊夫（3期～平32.9.23）	副町長	千田清

(3) 職員数（平28.4.1現在）

区分	職員数
普通会計	54
（うち施設関係）	(6)
人口千人当たり	8.53
公営事業会計関係	10
計	64

左の職別内訳

区分	職員数
一般行政職	50
技能労務職	0
企業職	2
消防職	0
教育職	4
その他(内税務職)	8(4)

＜行政機構＞

町長
- 副町長
  - 総務課
  - 税務課
  - 町民課
  - 福祉課
  - 保健課
  - 産業課
  - 建設課
- 会計管理者 ― 出納室

教育委員会 ― 教育長 ― 教育課
選挙管理委員会 ― 事務局
監査委員 ― 事務局
農業委員会 ― 事務局
議会 ― 事務局
公営企業管理者 ― 水道課

＜産業・経済＞

(1) 産業構造

区分		総生産額（平25年度）実額(百万円)	割合(%)	就業人口（平22年国調）実数(人)	割合(%)
第一次	農業	658	4.9	354	11.2
	林業	6	0.0		
	水産業	3	0.0		
	計	667	5.0		
第二次	鉱業	140	1.1	779	24.6
	製造業	774	5.8		
	建設業	932	7.0		
	計	1,846	13.9		
第三次		10,783	81.1	2,032	64.2
分類不能				1	0.0
合計		13,300	100.0	3,166	100.0

(2) 一人当たり分配所得　（平25年度）

一人当たり分配所得	2,110 千円 県内 15 位

(3) 主要農産物・名産・特産品

つくだ煮・マガモ肉・いちじくようかん・米

(4) 主要製造業（平26年）　（万円）

順位	品名	製品出荷額等
1	繊維	13,509
2	－	－
3	－	－

（祭・行事）・裸参り（1月1日）・願人踊（5月5日）・一日市盆踊り（8月18日～20日）
・全日本野鯉、鮒釣り大会（9月第3金・土・日曜日）

＜財　　政＞

(1)　決算収支（普通会計）　（百万円）

区　分	歳　入	歳　出	形式収支	実質収支	単年度収支	実質単年度収支	積立金現在高	地方債現在高
平25決算	3,513	3,183	330	216	△ 9	192	2,091	3,336
平26決算	4,085	3,868	217	212	△ 4	280	2,377	3,190
平27決算	3,331	3,066	265	244	32	266	2,613	3,076

(2)　主な歳入歳出　（百万円・%）

区　分		27決算（普通会計）	対前年比（決算間比較）	28当初予算（普通会計）	対前年比（当初間比較）
地方税		480	△ 3.5	452	△ 2.8
地方交付税		1,666	1.6	1,360	2.3
国県支出金		500	△ 58.9	508	△ 9.3
地方債		187	6.6	214	24.4
歳入合計		3,331	△ 18.5	2,902	0.8
義務的経費		1,197	0.7	1,229	1.7
人件費		481	5.5	498	2.9
扶助費		385	1.5	396	5.3
公債費		331	△ 6.4	335	△ 3.7
物件費		401	9.6	397	4.2
投資的経費		209	△ 80.8	267	△ 11.9
普通建設事業費	補助	87	△ 86.7	147	△ 34.1
	単独	122	△ 71.6	120	50.0
歳出合計		3,066	△ 20.7	2,902	0.8

(3)　主要指数

区　分		27年度	26年度	類似団体（26年度）
標準財政規模		2,143百万円	2,074百万円	2,990百万円
歳出決算倍率		1.43倍	1.87倍	1.94倍
経常収支比率（含減収補填債特例分、臨時財政対策債）		85.3%	85.5%	87.6%
財政力指数（3か年平均）		0.26	0.26	0.39
実質収支比率		11.4%	10.2%	7.3%
地方債現在高倍率		1.44倍	1.54倍	1.45倍
健全化判断比率	実質赤字比率	－	－	
	連結実質赤字比率	－	－	
	実質公債費比率	9.4%	10.1%	9.5%
	将来負担比率	－	－	
資金不足比率	上水道特別会計	－	－	
	公共下水道事業特別会計	－	－	
税の徴収率		92.5%	91.4%	94.0%
積立金現在高		2,613百万円	2,377百万円	1,924百万円
	うち財調・減債基金	2,461百万円	2,226百万円	1,287百万円
ラスパイレス指数		85.2	88.7	

※ラスパイレス指数の欄中「27年度」はH27.4.1現在、「26年度」はH26.4.1現在
※「－」は、実質赤字額、連結実質赤字額、資金不足額等がないことを示す

(4)　財源及び支出の状況（構成比）　（%）

区　分	27年度決算	県平均（27年度）	26年度決算	類似団体（26年度）
一般財源	69.0	61.3	54.8	51.3
自主財源	24.8	25.3	23.3	30.8
義務的経費	39.1	38.7	30.7	31.7
投資的経費	6.8	15.4	28.1	17.5

＜公共施設整備状況＞（平27年度）　（%）

区　分		当該団体
道路	改良率	85.3
	舗装率	94.0
公園	人口1人当たり面積(㎡)	16.5
上水道等	普及率	99.2
下水道等	普及率（処理人口）	97.9
	水洗便所設置率	89.3
公営住宅	世帯数比率	6.7

＜教育・医療・福祉・その他＞

教育（28.4.1）	区分	幼稚園	小学校	中学校	高等学校	
	施設数	1(0)	1(0)	1(0)	0(0)	
医療（28.3.31）	区分	病院		診療所		
	施設数	1(100床)		6(0床)		
福祉（28年6月現在）	区分	保育所	特養老人ホーム	養護老人ホーム	軽費老人ホーム	地域包括支援センター
	施設数	1(1)	1(1)	0(0)	1(1)	1
	定員(人)	90(90)	50(50)	0(0)	15(15)	
その他施設（28.3.31）	区分	認定こども園	公会堂・市民会館	公民館	図書館	体育館	野球場
	施設数	0(0)	0	1	1(0)	2(0)	1(0)
	定員(人)	0(0)					

※教育の欄中、県立及び市町村立以外を（　）で内書
※福祉の欄中、市町村立・一部事務組合等管理施設以外を（　）で内書
※福祉の欄中、施設数および定員数が小数となるのは一部事務組合等管理施設における按分のため
※その他施設の欄中、市町村立以外を（　）で内書
※その他施設の欄中、認定こども園は平成28年6月1日現在の数字

＜平成28年度主要事業＞　（百万円）

○社会資本整備総合交付金事業	147
○町民体育館耐震補強事業	55
○学校給食助成事業	24
○公共施設等総合管理計画策定事業	9
○水田利活用支援対策交付金事業	4

＜今後の主要課題＞

湖東厚生病院の医師の確保
少子・高齢化対策事業
防災対策
空き家対策
雇用対策

＜その他・ＰＲキャラクター＞

● 名所・旧跡
・三倉鼻公園・南面岡公園・八郎湖・浦城跡・高岳山
・副川神社・御前柳神社・諏訪神社と句碑
・盛医山東谷寺常福院・華嶽山清源寺・小池板碑群
・陶板壁画レリーフ・せせらぎのある公園

●ＰＲキャラクター

（ニャンパチ）

（町の木）松　（町の花）さくら　（町の鳥）やまどり

〒018－1596 北川尻字海老沢樋ノ口78番地１ ☎　（018）874－4411 ＦＡＸ（018）874－2600 ホームページ http://www.town.ikawa.akita.jp/ Eメール soumu@town.ikawa.akita.jp	主な地域指定	一部事務組合加入事業	公営企業		
類型 Ⅱ－２　コード番号 053660	準過疎 辺地　豪雪 振興山村 同意集積	議員公務災害 非常勤公務災害 退職手当　ごみ処理 し尿処理　火葬場 常備消防　その他	上水道　下水道 介護サービス	基本構想	平23～平32年度
				基本計画	平23～平32年度

＜概　要＞

(1) 面　積（県内24位）

総面積（平27.10.1）	耕地（平27.7.15）	宅地（平27.1.1）	山林（平27.3.31）
47.95㎢	13.00㎢	1.65㎢	25.69㎢

(2) 人　口（県内21位）

平17年国調	平22年国調	平27年国調	平28年1.1住基
5,847	5,493	4,986	5,051

人口増減率（H22－H27）	△9.2%	高齢化率 平28.7.1	37.1%	人口密度	105.34 人/㎢

(3) 世帯数

平17年国調	平22年国調	平27年国調	平28年1.1住基
1,611	1,599	1,558	1,748

(4) 有権者数（平28.9.2現在）

男	女	計
2,069	2,350	4,419

(5) 沿　革

昭30. 2. 1　合体　上井河村　下井河村（井川村設置）
昭49. 6. 1　町制施行

＜組　織＞

(1) 議　会（平28.9.1現在）

議長	藤田俊悦（ふじたしゅんえつ）	議員定数	条例定数	12人
副議長	工藤久兵衛（くどうきゅうべえ）			
議員任期	平32.1.31	党派別内訳	共1　無所属11	

(2) 二　役（平28.9.1現在）

町長	齋藤多聞（さいとうたもん）（1期～平31.2.14）	副町長	遠藤兼美（えんどうかねよし）

(3) 職員数（平28.4.1現在）

区分	職員数
普通会計	50
（うち施設関係）	(11)
人口千人当たり	9.70
公営事業会計関係	9
計	59

左の職別内訳

区分	職員数
一般行政職	36
技能労務職	1
企業職	2
消防職	0
教育職	2
その他(内税務職)	18(4)

＜行政機構＞

- 議会 ―― 事務局
- 町長
  - 副町長
    - 総務課
      - 総務班（有線放送センター）
      - 税務班
    - 町民課
      - 町民生活班
      - 健康福祉班（健康センター、老人福祉センター、介護情報センター）
    - 産業課
      - 産業振興班（定住促進センター）
      - 建設班
    - 診療所
  - 会計管理者 ―― 出納室
- 教育委員会 ―― 教育長
  - 学務班（給食センター）
  - 生涯学習班（町民体育館、歴史民俗資料館）
  - こどもセンター
- 水道事業管理者 ―― 水道課
- 農業委員会 ―― 事務局
- 選挙管理委員会
- 監査委員
- 固定資産評価審査委員会

＜産業・経済＞

(1) 産業構造

区分		総生産額（平25年度）実額(百万円)	割合(%)	就業人口（平22年国調）実数(人)	割合(%)
第一次	農業	797	6.0	319	12.9
	林業	30	0.2		
	水産業	0	0.0		
	計	827	6.2		
第二次	鉱業	0	0.0	718	29.0
	製造業	2,460	18.4		
	建設業	1,498	11.2		
	計	3,958	29.6		
第三次		8,563	64.1	1,437	58.1
分類不能				0	0.0
合計		13,352	100.0	2,474	100.0

(2) 一人当たり分配所得　（平25年度）

一人当たり分配所得	2,147 千円 県内　13　位

(3) 主要農産物・名産・特産品

米・そば・りんご・きりたんぽ・枝豆・カボチャ

(4) 主要製造業（平26年）　（万円）

順位	品名	製品出荷額等
1	－	－
2	－	－
3	－	－

（祭・行事）・日本国花苑さくらまつり（４月下旬～５月上旬）・願人踊り（５月５日）・全町盆踊り大会（８月17日）
・アップルマラソン（10月第３日曜日）

＜財　　政＞

(1)　決算収支（普通会計）　（百万円）

区　分	歳　入	歳　出	形式収支	実質収支	単年度収支	実質単年度収支	積立金現在高	地方債現在高
平25決算	3,825	3,580	245	216	36	276	1,689	3,772
平26決算	3,749	3,573	176	168	△ 48	96	1,944	3,648
平27決算	3,318	3,104	214	192	24	200	2,181	3,351

(2)　主な歳入歳出　（百万円・%）

区　分		27決算（普通会計）	対前年比（決算間比較）	28当初予算（普通会計）	対前年比（当初間比較）
地方税		430	△ 1.0	407	0.7
地方交付税		1,736	1.2	1,487	△ 1.4
国県支出金		360	△ 43.9	368	13.2
地方債		295	△ 27.8	323	13.7
歳入合計		3,318	△ 11.5	2,970	6.4
義務的経費		1,318	3.4	1,212	0.4
人件費		466	0.7	508	△ 1.7
扶助費		235	△ 5.8	257	7.5
公債費		617	9.6	447	△ 0.9
物件費		377	△ 0.4	413	2.2
投資的経費		319	△ 60.7	518	87.0
普通建設事業費	補助	77	△ 82.1	132	67.1
	単独	241	△ 23.4	384	95.9
歳出合計		3,104	△ 13.1	2,970	6.4

(3)　主要指数

区　分		27年度	26年度	類似団体（26年度）
標準財政規模		2,255百万円	2,193百万円	2,990百万円
歳出決算倍率		1.38倍	1.63倍	1.94倍
経常収支比率（含減収補填債特例分、臨時財政対策債）		79.0%	76.7%	87.6%
財政力指数（3か年平均）		0.23	0.22	0.39
実質収支比率		8.5%	7.6%	7.3%
地方債現在高倍率		1.49倍	1.66倍	1.45倍
健全化判断比率	実質赤字比率	－	－	
	連結実質赤字比率	－	－	
	実質公債費比率	6.5%	7.5%	9.5%
	将来負担比率	－	－	
資金不足比率	水道事業会計	－	－	
	下水道事業特別会計	－	－	
税の徴収率		96.8%	96.6%	94.0%
積立金現在高		2,181百万円	1,944百万円	1,924百万円
	うち財調・減債基金	920百万円	914百万円	1,287百万円
ラスパイレス指数		89.5	88.9	

※ラスパイレス指数の欄中「27年度」はH27.4.1現在、「26年度」はH26.4.1現在
※「－」は、実質赤字額、連結実質赤字額、資金不足額等がないことを示す

(4)　財源及び支出の状況（構成比）　（%）

区　分	27年度決算	県平均（27年度）	26年度決算	類似団体（26年度）
一般財源	69.8	61.3	60.1	51.3
自主財源	23.4	25.3	23.4	30.8
義務的経費	42.5	38.7	35.7	31.7
投資的経費	10.3	15.4	22.7	17.5

＜公共施設整備状況＞（平27年度）　（%）

区　分		当該団体
道路	改良率	75.8
	舗装率	84.7
公園	人口1人当たり面積(㎡)	76.4
上水道等	普及率	125.8
下水道等	普及率（処理人口）	95.7
	水洗便所設置率	93.5
公営住宅	世帯数比率	5.4

＜教育・医療・福祉・その他＞

教育（28.4.1）	区分	幼稚園	小学校	中学校	高等学校	
	施設数	0(0)	1(0)	1(0)	0(0)	
医療（28.3.31）	区分	病院		診療所		
	施設数	0(0床)		7(0床)		
福祉（28年6月現在）	区分	保育所	特養老人ホーム	養護老人ホーム	軽費老人ホーム	地域包括支援センター
	施設数	0(0)	1(0)	0(0)	1(0)	1
	定員(人)	0(0)	50(0)	0(0)	15(0)	
その他施設（28.3.31）	区分	認定こども園	公会堂・市民会館	公民館	図書館	体育館	野球場
	施設数	1(0)	1	26	0(0)	3(0)	1(0)
	定員(人)	230(0)					

※教育の欄中、県立及び市町村立以外を（　）で内書
※福祉の欄中、市町村立・一部事務組合等管理施設以外を（　）で内書
※福祉の欄中、施設数および定員数が小数となるのは一部事務組合等管理施設における按分のため
※その他施設の欄中、市町村立以外を（　）で内書
※その他施設の欄中、認定こども園は平成28年6月1日現在の数字

＜平成28年度主要事業＞　（百万円）

○義務教育施設整備事業	267
○防災安全事業（橋梁整備等）	135
○老人福祉センター改修事業	25
○辺地道路整備事業	16
○健康センター・診療所改修事業	50

＜今後の主要課題＞

小中一貫教育の整備
子ども、子育て対策の充実
農業振興、特産品開発
人口減少対策
防災、減災対策

＜その他・ＰＲキャラクター＞

● 名所・旧跡
・日本国花苑・洲崎遺跡・板碑群

南秋田郡 大潟村

（標語）豊かな自然　みなぎる活力　人いきいき　元気な大潟村

（村の木）黒松　（村の花）サルビア　（村の鳥）白鳥

〒010－0494 字中央１番地１ ☎　（0185）45－2111 ＦＡＸ（0185）45－2162 ホームページ http://www.ogata.or.jp/ Eメール　ogata_mura@ogata.or.jp	主な地域指定	一部事務組合加入事業	公営企業	
類型　Ⅰ－０　コード番号　053686	半島振興 豪雪 同意集積	議員公務災害 常備消防 非常勤公務災害 退職手当　ごみ処理 その他	簡水　下水道 介護サービス	
			基本構想	平22～平29年度
			基本計画	平22～平29年度

＜概　要＞

(1) 面　積（県内21位）

総面積（平27.10.1）	耕地（平27.7.15）	宅地（平27.1.1）	山林（平27.3.31）
170.11㎢	115.00㎢	1.36㎢	3.69㎢

(2) 人　口（県内23位）

平17年国調	平22年国調	平27年国調	平28年1.1住基
3,256	3,218	3,110	3,238

人口増減率（H22－H27）	△3.4%	高齢化率 平28.7.1	32.7%	人口密度	19.03 人/㎢

(3) 世帯数

平17年国調	平22年国調	平27年国調	平28年1.1住基
780	800	792	1,079

(4) 有権者数（平28.9.2現在）

男	女	計
1,268	1,332	2,600

(5) 沿　革

昭39.10.1　村設置

＜組　織＞

(1) 議　会（平28.9.5現在）

議長	阿部文夫	議員定数	条例定数	12人
副議長	川﨑幸江			
議員任期	平32.9.4	党派別内訳	無所属12	

(2) 二　役（平28.9.5現在）

村長	髙橋浩人（3期～平32.9.4）	副村長	工藤敏行

(3) 職員数（平28.4.1現在）

区分	職員数	左の職別内訳 区分	職員数
普通会計	55	一般行政職	44
（うち施設関係）	(14)	技能労務職	0
人口千人当たり	16.78	企業職	0
		消防職	0
		教育職	4
公営事業会計関係	4	その他(内税務職)	11(3)
計	59		

＜行政機構＞

村長 ― 副村長 ― 総務企画課
― 税務会計課
― 住民生活課
― 産業建設課
― 環境エネルギー室

教育委員会 ― 教育長 ― 事務局

議会 ― 事務局

監査委員 ― 事務局

選挙管理委員会 ― 事務局

農業委員会 ― 事務局

＜産業・経済＞

(1) 産業構造

区分		総生産額（平25年度）実額(百万円)	割合(%)	就業人口（平22年国調）実数(人)	割合(%)
第一次	農業	7,081	33.6	1,554	75.1
	林業	7	0.0		
	水産業	0	0.0		
	計	7,088	33.6		
第二次	鉱業	0	0.0	30	1.5
	製造業	2,709	12.8		
	建設業	1,879	8.9		
	計	4,588	21.7		
第三次		9,423	44.6	484	23.4
分類不能				0	0.0
合計		21,105	100.0	2,068	100.0

(2) 一人当たり分配所得　（平25年度）

一人当たり分配所得	3,971 千円 県内　1　位

(3) 主要農産物・名産・特産品

米・大豆・小麦・かぼちゃ・にんにく・メロン
チューリップ・パンプキンパイ・米粉製品

(4) 主要製造業（平26年）　（万円）

順位	品名	製品出荷額等
1	－	－
2	－	－
3	－	－

（祭・行事）・桜と菜の花まつり（4月下旬～5月上旬）・ワールドエコノムーブ（5月上旬）
・ワールドグリーンチャレンジ（7月下旬）・八郎潟干拓記念駅伝競争大会（9月上旬）
・新米まつり（10月中旬）・産直まつり（8月・2月）

＜財　　政＞

(1)　決算収支（普通会計）　（百万円）

区　分	歳　入	歳　出	形式収支	実質収支	単年度収支	実質単年度収支	積立金現在高	地方債現在高
平25決算	6,252	6,072	180	172	28	830	1,058	3,777
平26決算	5,102	4,960	142	97	△ 75	△ 180	970	3,996
平27決算	3,660	3,485	175	160	63	50	949	4,013

(2)　主な歳入歳出　（百万円・%）

区　分		27決算（普通会計）	対前年比（決算間比較）	28当初予算（普通会計）	対前年比（当初間比較）
地方税		681	△ 7.6	730	13.4
地方交付税		1,356	3.5	1,280	2.9
国県支出金		579	△ 70.4	382	△ 47.3
地方債		308	△ 30.4	233	△ 43.2
歳入合計		3,660	△ 28.3	3,100	△ 12.8
義務的経費		1,105	2.7	1,257	13.6
人件費		634	△ 2.3	645	5.9
扶助費		156	△ 7.1	167	△ 5.6
公債費		315	21.7	445	38.6
物件費		627	△ 20.0	644	△ 3.0
投資的経費		553	△ 74.6	100	△ 86.0
普通建設事業費	補助	381	△ 79.3	25	△ 95.4
	単独	172	△ 48.4	75	△ 56.4
歳出合計		3,485	△ 29.7	3,100	△ 12.8

(3)　主要指数

区　分		27年度	26年度	類似団体（26年度）
標準財政規模		2,274百万円	2,281百万円	2,066百万円
歳出決算倍率		1.53倍	2.17倍	1.83倍
経常収支比率（含減収補填債特例分、臨時財政対策債）		81.8%	87.5%	81.9%
財政力指数（3か年平均）		0.34	0.33	0.16
実質収支比率		7.1%	4.2%	6.1%
地方債現在高倍率		1.76倍	1.75倍	1.60倍
健全化判断比率	実質赤字比率	－	－	
	連結実質赤字比率	－	－	
	実質公債費比率	5.3%	4.3%	8.2%
	将来負担比率	64.2%	65.5%	
資金不足比率	大潟村水道事業特別会計	－	－	
	大潟村公共下水道事業特別会計	－	－	
税の徴収率		98.0%	98.3%	95.5%
積立金現在高		949百万円	970百万円	2,227百万円
	うち財調・減債基金	651百万円	660百万円	1,155百万円
ラスパイレス指数		93.2	93.9	

※ラスパイレス指数の欄中「27年度」はH27.4.1現在、「26年度」はH26.4.1現在
※「－」は、実質赤字額、連結実質赤字額、資金不足額等がないことを示す

(4)　財源及び支出の状況（構成比）　（%）

区　分	27年度決算	県平均（27年度）	26年度決算	類似団体（26年度）
一般財源	60.8	61.3	43.2	55.1
自主財源	33.5	25.3	24.2	22.5
義務的経費	31.7	38.7	21.7	30.5
投資的経費	15.9	15.4	43.8	26.8

＜公共施設整備状況＞（平27年度）　（%）

区　分		当該団体
道路	改良率	100.0
	舗装率	42.6
公園	人口1人当たり面積(㎡)	0.0
上水道等	普及率	97.9
下水道等	普及率（処理人口）	97.9
	水洗便所設置率	97.9
公営住宅	世帯数比率	7.3

＜教育・医療・福祉・その他＞

	区　分	幼稚園	小学校	中学校	高等学校
教育（28.4.1）	施設数	1(0)	1(0)	1(0)	0(0)

	区　分	病院	診療所
医療（28.3.31）	施設数	0(0床)	2(0床)

	区　分	保育所	特養老人ホーム	養護老人ホーム	軽費老人ホーム	地域包括支援センター
福祉（28年6月現在）	施設数	1(0)	1(0)	0(0)	1(0)	1
	定員(人)	90(0)	50(0)	0(0)	17(0)	

	区　分	認定こども園	公会堂・市民会館	公民館	図書館	体育館	野球場
その他施設（28.3.31）	施設数	0(0)	0	1	0(0)	1(0)	1(0)
	定員(人)	0(0)					

※教育の欄中、県立及び市町村立以外を（　）で内書
※福祉の欄中、市町村立・一部事務組合等管理施設以外を（　）で内書
※福祉の欄中、施設数および定員数が小数となるのは一部事務組合等管理施設における按分のため
※その他施設の欄中、市町村立以外を（　）で内書
※その他施設の欄中、認定こども園は平成28年6月1日現在の数字

＜平成28年度主要事業＞　（百万円）

○多面的機能支払交付金事業	164
○水上スキー推進事業	33
○移住・定住促進事業	21
○橋りょう改修事業	19
○自然エネルギー地産地消推進事業	13

＜今後の主要課題＞

たくましい大潟村農業の創出
自然エネルギー導入など環境保全の推進
防災体制の充実・快適な居住環境の整備
日本一元気な長寿村を目指した健康づくりの推進
次世代を担う子どもたちの育成

＜その他・ＰＲキャラクター＞

● **友好・姉妹都市等　国内**
・浦安市（千葉県）
● **友好・姉妹都市等　国外**
・ドロンテン市（オランダ）
● **名所・旧跡**
・北緯40°東経140°経緯度交会点標示塔・ポルダー潟の湯
・ソーラースポーツライン・産直センター潟の店（道の駅おおがた）
・干拓博物館・桜、菜の花ロード・大潟富士（日本一低い山：海抜0m）

仙北郡 美郷町

（標語）奥羽山脈と仙北平野の大自然のもとでお互いを高め、尊重し合い、あたらしさと深さを求める、創造性あふれるまち

（町の木）赤松　（町の花）ラベンダー　（町の鳥）雁　（町の魚）ハリザッコ（イバラトミヨ）

〒019－1541
土崎字上野乙170番地10
☎　（0187）84－1111
ＦＡＸ（0187）85－2107
ホームページ
http://www.town.misato.akita.jp/
Eメール　info@town.misato.akita.jp

類型	Ｖ－１	コード番号	054348

主な地域指定	一部事務組合加入事業	公営企業	
過疎　辺地 地方拠点　豪雪 特別豪雪 同意集積	議員公務災害　退職手当 非常勤公務災害 し尿処理　ごみ処理 火葬場　常備消防 老人福祉　その他	簡水　下水道	
		基本構想	平27～平33年度
		基本計画	平27～平29年度

＜概　要＞

(1)　面　積（県内22位）

総面積（平27.10.1）	耕地（平27.7.15）	宅地（平27.1.1）	山林（平27.3.31）
168.34㎢	66.40㎢	6.06㎢	71.79㎢

(2)　人　口（県内14位）

平17年国調	平22年国調	平27年国調	平28年1.1住基
23,038	21,674	20,279	20,646

人口増減率（H22－H27）	△6.4%	高齢化率 平28.7.1	36.1%	人口密度	122.64 人/㎢

(3)　世帯数

平17年国調	平22年国調	平27年国調	平28年1.1住基
6,305	6,261	6,118	6,689

(4)　有権者数（平28.9.2現在）

男	女	計
8,291	9,481	17,772

(5)　沿　革

平16.11.1　合体　六郷町、千畑町、仙南村

＜組　織＞

(1)　議　会（平28.9.1現在）

議長	髙橋　猛（たかはし たけし）	議員定数	条例定数	18人
副議長	深沢義一（ふかさわ よしかず）			
議員任期	平29.9.30	党派別内訳	共2　無所属16	

(2)　二　役（平28.12.1現在）

町長	松田知己（まつた ともみ）（4期～平32.11.27）	副町長	佐々木　敬治（ささき けいじ）

(3)　職員数（平28.4.1現在）

区分	職員数
普通会計	206
（うち施設関係）	(59)
人口千人当たり	9.84
公営事業会計関係	14
計	220

左の職別内訳

区分	職員数
一般行政職	130
技能労務職	23
企業職	0
消防職	0
教育職	2
その他(内税務職)	65(13)

＜行政機構＞

- 町長
  - 副町長
    - 総務課
    - 企画財政課
    - 税務課
    - 住民生活課
    - 福祉保健課
    - 商工観光交流課
    - 農政課
    - 建設課
    - 出納室
- 議会
  - 事務局
- 教育委員会
  - 教育長
    - 教育総務課
    - 教育推進課
    - 生涯学習課
- 農業委員会
  - 事務局
- 選挙管理委員会
  - 事務局
- 監査委員
  - 事務局

＜産業・経済＞

(1)　産業構造

区分		総生産額（平25年度）実額(百万円)	割合(%)	就業人口（平22年国調）実数(人)	割合(%)
第一次	農業	4,344	10.0	1,904	17.5
	林業	91	0.2		
	水産業	0	0.0		
	計	4,435	10.2		
第二次	鉱業	0	0.0	3,411	31.3
	製造業	4,164	9.5		
	建設業	3,567	8.2		
	計	7,731	17.7		
第三次		31,474	72.1	5,557	51.1
分類不能				9	0.1
合計		43,653	100.0	10,881	100.0

(2)　一人当たり分配所得　（平25年度）

一人当たり分配所得	2,007 千円　県内　19　位

(3)　主要農産物・名産・特産品

米・トマト・しいたけ・キュウリ・アスパラ・枝豆・花き・仁手古サイダー・美郷まんま・美郷たぬ中・美郷雪華酵母使用の日本酒

(4)　主要製造業（平26年）　（万円）

順位	品名	製品出荷額等
1	繊維	146,385
2	輸送用機械	140,426
3	業務用機械	124,026

（祭・行事）・六郷のカマクラ（2月11日～15日）・ラベンダーまつり（6月下旬～7月上旬）・清水まつり（8月第1土・日曜日）
・秋田民謡長者の山全国大会（10月第2土・日曜日）

＜財　　政＞

(1)　決算収支（普通会計）　（百万円）

区　分	歳　入	歳　出	形式収支	実質収支	単年度収支	実質単年度収支	積立金現在高	地方債現在高
平25決算	12,372	11,949	423	390	△ 51	811	5,398	12,352
平26決算	12,196	11,745	451	444	54	440	5,198	11,587
平27決算	11,747	11,328	419	389	△ 55	235	5,529	10,738

(2)　主な歳入歳出　（百万円・%）

区　分		27決算（普通会計）	対前年比（決算間比較）	28当初予算（普通会計）	対前年比（当初間比較）
地方税		1,401	△ 1.8	1,343	0.3
地方交付税		6,052	△ 1.3	5,225	△ 1.0
国県支出金		1,867	△ 5.2	1,824	10.9
地方債		621	△ 20.8	1,119	12.5
歳入合計		11,747	△ 3.7	11,036	3.1
義務的経費		4,487	△ 4.0	4,138	△ 0.5
人件費		1,743	△ 2.5	1,860	0.5
扶助費		1,172	△ 3.3	1,065	9.9
公債費		1,572	△ 6.2	1,213	△ 9.4
物件費		1,474	△ 2.9	2,086	2.2
投資的経費		1,353	△ 37.5	1,162	4.8
普通建設事業費	補助	347	△ 45.9	242	114.2
	単独	994	△ 34.7	919	△ 7.6
歳出合計		11,328	△ 3.6	11,036	3.1

(3)　主要指数

区　分		27年度	26年度	類似団体（26年度）
標準財政規模		8,202百万円	8,205百万円	6,674百万円
歳出決算倍率		1.38倍	1.43倍	1.57倍
経常収支比率（含減収補填債特例分、臨時財政対策債）		84.8%	86.7%	85.0%
財政力指数（3か年平均）		0.26	0.25	0.66
実質収支比率		4.7%	5.4%	6.1%
地方債現在高倍率		1.31倍	1.41倍	1.32倍
健全化判断比率	実質赤字比率	－	－	
	連結実質赤字比率	－	－	
	実質公債費比率	7.0%	8.8%	8.1%
	将来負担比率	－	－	
資金不足比率	簡易水道事業特別会計	－	－	
	下水道事業特別会計	－	－	
	農業集落排水事業特別会計	－	－	
税の徴収率		94.3%	94.1%	95.3%
積立金現在高		5,529百万円	5,198百万円	3,041百万円
	うち財調・減債基金	2,597百万円	2,596百万円	1,942百万円
ラスパイレス指数		92.5	92.2	

※ラスパイレス指数の欄中「27年度」はH27.4.1現在、「26年度」はH26.4.1現在
※「－」は、実質赤字額、連結実質赤字額、資金不足額等がないことを示す

(4)　財源及び支出の状況（構成比）　（%）

区　分	27年度決算	県平均（27年度）	26年度決算	類似団体（26年度）
一般財源	69.4	61.3	66.2	62.0
自主財源	21.4	25.3	22.9	50.6
義務的経費	39.6	38.7	39.8	39.6
投資的経費	11.9	15.4	18.4	15.8

＜公共施設整備状況＞（平27年度）　（%）

区　分		当該団体
道路	改良率	56.4
	舗装率	46.5
公園	人口1人当たり面積(㎡)	56.7
上水道等	普及率	54.0
下水道等	普及率（処理人口）	40.6
	水洗便所設置率	67.3
公営住宅	世帯数比率	2.8

＜教育・医療・福祉・その他＞

教育（28.4.1）	区分	幼稚園	小学校	中学校	高等学校	
	施設数	0(0)	3(0)	1(0)	1(0)	
医療（28.3.31）	区分	病院		診療所		
	施設数	0(0床)		15(0床)		
福祉（28年6月現在）	区分	保育所	特養老人ホーム	養護老人ホーム	軽費老人ホーム	地域包括支援センター
	施設数	0(0)	3.5(2)	0(0)	1.5(1)	1
	定員(人)	0(0)	187.5(100)	0(0)	22.5(15)	
その他施設（28.3.31）	区分	認定こども園	公会堂・市民会館	公民館	図書館	体育館	野球場
	施設数	3(0)	0	1	1(0)	5(0)	3(0)
	定員(人)	920(0)					

※教育の欄中、県立及び市町村立以外を（　）で内書
※福祉の欄中、市町村立・一部事務組合等管理施設以外を（　）で内書
※福祉の欄中、施設数および定員数が小数となるのは一部事務組合等管理施設における按分のため
※その他施設の欄中、市町村立以外を（　）で内書
※その他施設の欄中、認定こども園は平成28年6月1日現在の数字

＜平成28年度主要事業＞　（百万円）

○社会教育施設環境整備事業	112
○防火対策施設整備事業	81
○農観連携交流促進施設整備事業	54
○防災ラジオ整備事業	33
○公共施設等総合管理計画策定事業	8

＜今後の主要課題＞

生活圏道路の整備充実
水環境の保全・保護の推進
セルフケアの推進
こだわりの生産環境の創出
財政基盤の強化

＜その他・ＰＲキャラクター＞

● **友好・姉妹都市等　国内**
・大田区（東京都）・東御市（長野県）
・那珂川町（栃木県）・ 中富良野町（北海道）

● **名所・旧跡**
・湧水群（名水百選）・松杉並木
・ラベンダー園・後三年の合戦跡・雁の里ふれあいの森

●ＰＲキャラクター

（美郷のミズモ）

雄勝郡 羽後町

（標語）緑と踊りと雪の町

（町の木）梅　（町の花）福寿草　（町の鳥）うぐいす

〒012－1131 西馬音内字中野177番地 ☎　（0183）62－2111 ＦＡＸ（0183）62－2120 ホームページ http://www.town.ugo.lg.jp/ Eメール　koho@town.ugo.lg.jp	主な地域指定	一部事務組合加入事業	公営企業		
類型 Ⅳ－1　コード番号 054631	過疎　辺地 豪雪　特別豪雪 振興山村 地方拠点 同意集積 特定農山村	議員公務災害　し尿処理 非常勤公務災害　ごみ処理 退職手当　火葬場 老人福祉　常備消防 その他	上水道　病院　下水道 介護サービス	基本構想	平27～平31年度
				基本計画	平27～平31年度

＜概　要＞

(1) 面　積（県内17位）

総面積（平27.10.1）	耕地（平27.7.15）	宅地（平27.1.1）	山林（平27.3.31）
230.78㎢	40.30㎢	4.50㎢	154.04㎢

(2) 人　口（県内16位）

平17年国調	平22年国調	平27年国調	平28年1.1住基
18,267	16,792	15,319	15,974

人口増減率（H22－H27）	△8.8%	高齢化率 平28.7.1	36.6%	人口密度	69.22 人/㎢

(3) 世帯数

平17年国調	平22年国調	平27年国調	平28年1.1住基
5,073	4,957	4,796	5,404

(4) 有権者数（平28.9.2現在）

男	女	計
6,597	7,198	13,795

(5) 沿　革

昭30. 4. 1　合体、西馬音内町、三輪村、新成村
元西馬音内村、田代村、仙道村、明治村の一部
昭31.10. 1　境界変更　雄物川町の一部、
十文字町の一部

＜組　織＞

(1) 議　会（平28.9.1現在）

議長	藤原義美（ふじわらよしみ）	議員定数	条例定数	16人
副議長	和泉嘉郎（わいずみよしろう）			
議員任期	平32.3.31	党派別内訳	共1　無所属15	

(2) 二　役（平28.9.1現在）

町長	安藤豊（あんどうゆたか）（1期～平29.4.16）	副町長	浦田一栄（うらたかずえい）

(3) 職員数（平28.4.1現在）

区分	職員数
普通会計	138
（うち施設関係）	(22)
人口千人当たり	8.43
公営事業会計関係	164
計	302

左の職別内訳

区分	職員数
一般行政職	126
技能労務職	14
企業職	6
消防職	0
教育職	0
その他(内税務職)	156(13)

＜行政機構＞

町長
- 副町長
  - 総務課
  - 企画商工課
  - 財政課
  - 税務課
  - 生活環境課
  - 町民課
  - 福祉保健課
  - 農林課
  - 建設課
  - 会計課
  - 松喬苑
  - 高瀬ケアセンター
- 水道課
- 病院

議会 ― 事務局
教育委員会 ― 教育長 ― 事務局
農業委員会 ― 事務局
選挙管理委員会 ― 事務局
監査委員 ― 事務局

＜産業・経済＞

(1) 産業構造

区分		総生産額（平25年度）実額(百万円)	割合(%)	就業人口（平22年国調）実数(人)	割合(%)
第一次	農業	3,913	10.5	1,384	17.0
	林業	289	0.8		
	水産業	0	0.0		
	計	4,202	11.3		
第二次	鉱業	0	0.0	2,838	34.9
	製造業	5,364	14.4		
	建設業	2,951	7.9		
	計	8,315	22.4		
第三次		24,629	66.3	3,918	48.1
分類不能				2	0.0
合計		37,157	100.0	8,142	100.0

(2) 一人当たり分配所得　（平25年度）

一人当たり分配所得	1,993 千円 県内 21 位

(3) 主要農産物・名産・特産品

西瓜・メロン（秋田美人）・羽後牛・手打ちそば
そばまんじゅう・花き（ストック、トルコキキョウ、リンドウ、アルストロメリア）

(4) 主要製造業（平26年）　（万円）

順位	品名	製品出荷額等
1	電子部品・デバイス	675,409
2	生産用機械	113,868
3	繊維	109,608

（祭・行事）・ゆきとぴあ七曲（1月最終土曜日）・西馬音内盆踊り（8月16日～18日）・うご牛（ぺご）まつり（9月第1日曜日）

＜財　　政＞

(1)　決算収支（普通会計）　（百万円）

区　分	歳　入	歳　出	形式収支	実質収支	単年度収支	実質単年度収支	積立金現在高	地方債現在高
平25決算	8,225	7,869	356	324	△ 58	126	2,212	7,650
平26決算	8,525	8,203	323	301	△ 23	△ 64	2,221	7,732
平27決算	8,760	8,397	362	328	27	119	2,344	7,823

(2)　主な歳入歳出　（百万円・%）

区　分		27決算（普通会計）	対前年比（決算間比較）	28当初予算（普通会計）	対前年比（当初間比較）
地方税		1,051	△ 3.6	1,047	△ 0.9
地方交付税		3,855	0.0	3,580	△ 1.9
国県支出金		1,941	13.8	1,503	△ 21.0
地方債		850	△ 4.0	848	△ 3.6
歳入合計		8,760	2.8	8,088	△ 3.9
義務的経費		3,111	△ 1.5	2,984	△ 1.0
人件費		1,259	△ 1.3	1,159	△ 1.8
扶助費		1,021	2.4	965	0.2
公債費		831	△ 6.3	860	△ 1.3
物件費		1,060	△ 3.2	1,228	2.2
投資的経費		1,336	14.2	734	△ 49.7
普通建設事業費	補助	755	23.2	318	△ 63.9
	単独	581	4.4	416	△ 27.9
歳出合計		8,397	2.4	8,088	△ 3.9

(3)　主要指数

区　分		27年度	26年度	類似団体（26年度）
標準財政規模		5,348百万円	5,241百万円	5,034百万円
歳出決算倍率		1.57倍	1.57倍	1.90倍
経常収支比率（含減収補填債特例分、臨時財政対策債）		86.7%	89.1%	85.5%
財政力指数（3か年平均）		0.23	0.23	0.47
実質収支比率		6.1%	5.7%	7.4%
地方債現在高倍率		1.46倍	1.48倍	1.43倍
健全化判断比率	実質赤字比率	－	－	
	連結実質赤字比率	－	－	
	実質公債費比率	9.7%	10.5%	9.8%
	将来負担比率	39.4%	46.7%	
資金不足比率	上水道事業会計	－	－	
	病院事業会計	－	－	
	公共下水道事業特別会計	－	－	
	農業集落排水事業特別会計	－	－	
税の徴収率		93.7%	93.7%	92.5%
積立金現在高		2,344百万円	2,221百万円	2,269百万円
	うち財調・減債基金	1,734百万円	1,642百万円	1,792百万円
ラスパイレス指数		92.2	92.5	

※ラスパイレス指数の欄中「27年度」はH27.4.1現在、「26年度」はH26.4.1現在
※「－」は、実質赤字額、連結実質赤字額、資金不足額等がないことを示す

(4)　財源及び支出の状況（構成比）　（%）

区　分	27年度決算	県平均（27年度）	26年度決算	類似団体（26年度）
一般財源	60.9	61.3	61.4	51.3
自主財源	19.3	25.3	20.9	33.4
義務的経費	37.0	38.7	38.5	30.0
投資的経費	15.9	15.4	14.3	16.1

＜公共施設整備状況＞（平27年度）　（%）

区　分		当該団体
道路	改良率	63.7
	舗装率	68.2
公園	人口1人当たり面積(㎡)	5.7
上水道等	普及率	63.8
下水道等	普及率（処理人口）	55.5
	水洗便所設置率	44.2
公営住宅	世帯数比率	0.7

＜教育・医療・福祉・その他＞

	区　分	幼稚園	小学校	中学校	高等学校
教育（28.4.1）	施設数	0(0)	4(0)	1(0)	1(0)

	区　分	病院	診療所
医療（28.3.31）	施設数	1(168床)	8(0床)

	区　分	保育所	特養老人ホーム	養護老人ホーム	軽費老人ホーム	地域包括支援センター
福祉（28年6月現在）	施設数	5(5)	3(1)	0.2(0)	0(0)	1
	定員(人)	495(495)	144(29)	20(0)	0(0)	

	区　分	認定こども園	公会堂・市民会館	公民館	図書館	体育館	野球場
その他施設（28.3.31）	施設数	0(0)	0	10	1(0)	1(0)	2(0)
	定員(人)	0(0)					

※教育の欄中、県立及び市町村立以外を（　）で内書
※福祉の欄中、市町村立・一部事務組合等管理施設以外を（　）で内書
※福祉の欄中、施設数および定員数が小数となるのは一部事務組合等管理施設における按分のため
※その他施設の欄中、市町村立以外を（　）で内書
※その他施設の欄中、認定こども園は平成28年6月1日現在の数字

＜平成28年度主要事業＞　（百万円）

○日本型農業直接支払事業	155
○社会資本整備総合交付金事業	148
○未来づくり協働プログラム推進事業	107
○農業夢プラン実現事業	84
○移動通信用鉄塔施設整備事業	50

＜今後の主要課題＞

農林業の振興による農業所得の向上
人口減少社会に対応した基盤整備
事業所数の増加や雇用の創出による商工業の振興
行財政改革の推進

＜その他・ＰＲキャラクター＞

● 名所・旧跡
・三輪神社・須賀神社・あぐりこ神社・鈴木家住宅
・黒沢家住宅・旧長谷山邸

（村の木）秋田杉　（村の花）山ゆり　（村の鳥）やまどり

〒019－0801 田子内字仙人下30番地１ ☎　（0182）47－3401 ＦＡＸ（0182）47－3260 ホームページ http://www.higashinaruse.com/ Eメール soumu-h@vill.higashinaruse.akita.jp	主な地域指定	一部事務組合加入事業	公営企業		
類型 Ｉ－１　コード番号 054640	過疎　辺地 豪雪　特別豪雪 振興山村 地方拠点 同意集積 特定農山村	退職手当　ごみ処理 老人福祉　火葬場 常備消防　し尿処理 議員公務災害 非常勤公務災害　その他	簡水　下水道 介護サービス	基本構想	平23～平32年度
				基本計画	平23～平32年度

＜概　要＞

(1) 面　積（県内19位）

総面積（平27.10.1）	耕地（平27.7.15）	宅地（平27.1.1）	山林（平27.3.31）
203.69㎢	6.28㎢	0.68㎢	163.89㎢

(2) 人　口（県内24位）

平17年国調	平22年国調	平27年国調	平28年1.1住基
3,180	2,872	2,610	2,665

人口増減率（H22－H27）	△9.1%	高齢化率 平28.7.1	36.4%	人口密度	13.08 人/㎢

(3) 世帯数

平17年国調	平22年国調	平27年国調	平28年1.1住基
874	873	806	868

(4) 有権者数（平28.9.2現在）

男	女	計
1,077	1,212	2,289

(5) 沿　革

明22. 4. 1　村制施行

＜組　織＞

(1) 議　会（平28.9.1現在）

議長	富田義行	議員定数	条例定数	10人	
副議長	佐々木謙吉				
議員任期	平31.4.29	党派別内訳	共1　無所属9		

(2) 二　役（平28.9.1現在）

村長	佐々木哲男（5期～平30.5.31）	副村長	糯田正宏

(3) 職員数（平28.4.1現在）

区分	職員数	区分	職員数
普通会計	39	一般行政職	34
（うち施設関係）	(4)	技能労務職	14
人口千人当たり	14.40	企業職	0
		消防職	0
公営事業会計関係	22	教育職	0
計	61	その他(内税務職)	13(0)

＜行政機構＞

村長 ― 副村長 ― 総務財政課
― 企画商工課
― 民生課
― 農林課
― 建設課
― 成瀬ダム課
― 税務会計課

議会 ― 事務局
教育委員会 ― 教育長 ― 事務局
農業委員会 ― 事務局
選挙管理委員会 ― 事務局
監査委員 ― 事務局

＜産業・経済＞

(1) 産業構造

区分		総生産額（平25年度）実額(百万円)	割合(%)	就業人口（平22年国調）実数(人)	割合(%)
第一次	農業	273	4.2	238	16.5
	林業	165	2.5		
	水産業	1	0.0		
	計	439	6.7		
第二次	鉱業	17	0.3	534	37.0
	製造業	63	1.0		
	建設業	1,423	21.8		
	計	1,503	23.1		
第三次		4,571	70.2	671	46.4
分類不能				2	0.1
合計		6,515	100.0	1,445	100.0

(2) 一人当たり分配所得　（平25年度）

一人当たり分配所得	1,727 千円 県内　24　位

(3) 主要農産物・名産・特産品

米・トマト・平良カブ・菌床シイタケ・リンドウ
枝豆・赤べご（日本短角牛）

(4) 主要製造業（平26年）　（万円）

順位	品名	製品出荷額等
1	－	－
2	－	－
3	－	－

（祭・行事）・仙人修行（8月上旬）・村産業祭（10月下旬）

＜財　　政＞

(1)　決算収支（普通会計）　（百万円）

区　分	歳　入	歳　出	形式収支	実質収支	単年度収支	実質単年度収支	積立金現在高	地方債現在高
平25決算	4,395	4,294	102	72	4	147	2,153	4,729
平26決算	4,303	4,120	183	128	56	△ 100	1,951	4,950
平27決算	4,553	4,357	196	142	14	17	1,956	5,648

(2)　主な歳入歳出　（百万円・%）

区　分		27決算（普通会計）	対前年比（決算間比較）	28当初予算（普通会計）	対前年比（当初間比較）
地方税		174	0.6	173	1.8
地方交付税		1,924	1.2	1,620	△ 1.8
国県支出金		427	△ 20.2	357	△ 19.2
地方債		1,204	69.8	670	△ 35.5
歳入合計		4,553	5.8	3,738	△ 5.1
義務的経費		1,082	△ 1.1	1,136	2.5
人件費		370	△ 1.0	376	△ 2.6
扶助費		171	△ 11.0	188	5.0
公債費		541	2.5	572	5.3
物件費		498	8.8	514	1.0
投資的経費		1,445	17.5	859	△ 32.6
普通建設事業費	補助	80	△ 31.3	137	3.8
	単独	1,350	21.4	721	△ 36.9
歳出合計		4,357	5.8	3,738	△ 5.1

(3)　主要指数

区　分		27年度	26年度	類似団体（26年度）
標準財政規模		2,019百万円	1,950百万円	1,905百万円
歳出決算倍率		2.16倍	2.11倍	1.85倍
経常収支比率（含減収補填債特例分、臨時財政対策債）		89.8%	89.2%	82.4%
財政力指数（3か年平均）		0.10	0.10	0.21
実質収支比率		7.1%	6.6%	7.3%
地方債現在高倍率		2.80倍	2.54倍	1.42倍
健全化判断比率	実質赤字比率	－	－	
	連結実質赤字比率	－	－	
	実質公債費比率	9.3%	8.6%	6.9%
	将来負担比率	－	－	
資金不足比率	簡易水道事業特別会計	－	－	
	下水道事業特別会計	－	－	
税の徴収率		96.2%	96.7%	96.0%
積立金現在高		1,956百万円	1,951百万円	1,613百万円
	うち財調・減債基金	1,764百万円	1,760百万円	1,159百万円
ラスパイレス指数		94.3	92.9	

※ラスパイレス指数の欄中「27年度」はH27.4.1現在、「26年度」はH26.4.1現在
※「－」は、実質赤字額、連結実質赤字額、資金不足額等がないことを示す

(4)　財源及び支出の状況（構成比）　（%）

区　分	27年度決算	県平均（27年度）	26年度決算	類似団体（26年度）
一般財源	47.9	61.3	49.6	53.5
自主財源	20.1	25.3	25.5	26.5
義務的経費	24.8	38.7	26.5	29.6
投資的経費	33.2	15.4	29.8	25.1

＜公共施設整備状況＞（平27年度）　（%）

区　分		当該団体
道路	改良率	66.0
	舗装率	51.9
公園	人口1人当たり面積(㎡)	120.1
上水道等	普及率	98.2
下水道等	普及率（処理人口）	0.0
	水洗便所設置率	84.3
公営住宅	世帯数比率	2.1

＜教育・医療・福祉・その他＞

教育（28.4.1）	区分	幼稚園	小学校	中学校	高等学校	
	施設数	0(0)	1(0)	1(0)	0(0)	
医療（28.3.31）	区分	病院		診療所		
	施設数	0(0床)		4(6床)		
福祉（28年6月現在）	区分	保育所	特養老人ホーム	養護老人ホーム	軽費老人ホーム	地域包括支援センター
	施設数	1(0)	1(0)	0.1(0)	0(0)	1
	定員(人)	90(0)	50(0)	10(0)	0(0)	
その他施設（28.3.31）	区分	認定こども園	公会堂・市民会館	公民館	図書館	体育館	野球場
	施設数	0(0)	0	1	0(0)	1(0)	1(0)
	定員(人)	0(0)					

※教育の欄中、県立及び市町村立以外を（　）で内書
※福祉の欄中、市町村立・一部事務組合等管理施設以外を（　）で内書
※福祉の欄中、施設数および定員数が小数となるのは一部事務組合等管理施設における按分のため
※その他施設の欄中、市町村立以外を（　）で内書
※その他施設の欄中、認定こども園は平成28年6月1日現在の数字

＜平成28年度主要事業＞　（百万円）

○籾殻炭素化加工場整備事業	254
○村道真戸椿台線道路改良事業	40
○食肉加工施設整備事業	29
○簡易水道整備事業	765
○特別養護老人ホーム大規模改修事業	216

＜今後の主要課題＞

少子高齢化時代への対応
防災対策の充実強化
担い手の減少が続く農林業生産体制の維持と再編対策
赤べごの里再生と耕畜連携による循環型農業の確立及び農業の6次産業化の推進
医療サービスの維持・向上

＜その他・ＰＲキャラクター＞

● 名所・旧跡
- 栗駒国定公園（須川湖）
- ジュネス栗駒スキー場
- ジュネス栗駒カントリーパーク（パークゴルフ場、ローズガーデン）
- 仙北道

●ＰＲキャラクター

県　　計

＜概　　要＞

(1)　面　　積

総面積（平27.10.1）	耕地（平27.7.15）	宅地（平27.1.1）	山林（平27.3.31）
11,637.54㎢	1,495㎢	252㎢	8,194.94㎢

(2)　人　　口

平17年国調	平22年国調	平27年国調	平28年1.1住基
1,145,501	1,085,997	1,023,119	1,043,015

人口増減率（H22－H27）	△5.8%	平28.7.1 高齢化率	34.6%	人口密度	89.63 人/㎢

(3)　世 帯 数

平17年国調	平22年国調	平27年国調	平28年1.1住基
391,276	389,095	387,392	426,035

(4)　有権者数（平28.9.2現在）

男	女	計
417,748	478,286	896,034

＜産業・経済＞

(1)　産業構造　　（百万円・人・%）

区分		総生産額（平25年度） 実額(百万円)	割合(%)	就業人口（平22年国調） 実数(人)	割合(%)
第一次	農業	103,984	3.0	49,929	9.9
	林業	9,721	0.3		
	水産業	1,801	0.1		
	計	115,506	3.3		
第二次	鉱業	10,669	0.3	124,501	24.7
	製造業	405,831	11.7		
	建設業	257,588	7.4		
	計	674,088	19.4		
第三次		2,686,703	77.3	321,378	63.9
分類不能				7,298	1.5
合計		3,477,343	100.0	503,106	100.0

(2)　一人当たり分配所得　　（平25年度）

1人当たり分配所得	2,463千円

＜財　　政＞

(1)　決算収支（普通会計）　　（百万円）

区分	歳入	歳出	形式収支	実質収支	単年度収支	実質単年度収支	積立金現在高	地方債現在高
平25決算	573,226	557,095	16,131	13,547	227	8,760	150,906	602,751
平26決算	588,103	568,953	19,150	15,657	2,111	6,800	152,876	615,665
平27決算	587,974	568,946	19,028	17,086	1,429	10,655	160,718	623,052

※各団体の単純合計

(2)　主な歳入歳出　　（百万円・%）

区分		27決算（普通会計）	対前年比（決算間比較）	28当初予算（普通会計）	対前年比（当初間比較）
地方税		110,982	△ 1.5	108,280	0.7
地方交付税		201,781	△ 1.0	181,611	△ 2.9
国県支出金		114,283	0.4	106,306	△ 3.5
地方債		64,736	△ 11.9	50,584	△ 20.8
歳入合計		587,974	△ 0.0	532,129	△ 3.1
義務的経費		243,166	△ 0.8	247,029	1.0
人件費		85,981	△ 1.3	86,901	△ 1.1
扶助費		93,409	3.5	98,607	5.4
公債費		63,776	△ 5.8	61,521	△ 2.5
物件費		65,764	3.5	71,068	1.9
投資的経費		91,021	△ 9.9	63,046	△ 29.2
普通建設事業費	補助	44,745	1.8	31,281	△ 34.3
	単独	44,262	△ 13.9	31,279	△ 22.7
歳出合計		568,946	△ 0.0	532,129	△ 3.1

※各団体の単純合計

(3)　主要指数

区分		27年度	26年度
標準財政規模		335,136 百万円	333,814 百万円
歳出決算倍率		1.70 倍	1.70 倍
経常収支比率（含減収補填債特例分、臨時財政対策債）		86.2 %	87.4 %
財政力指数（3か年平均）		0.29	0.29
実質収支比率		5.9 %	5.4 %
地方債現在高倍率		1.75 倍	1.75 倍
健全化判断比率	実質赤字比率	－	－
	連結実質赤字比率	－	－
	実質公債費比率	9.4 %	10.1 %
	将来負担比率	58.9 %	65.5 %
税の徴収率		92.9 %	92.3 %
積立金現在高		160,718 百万円	152,876 百万円
	うち財調・減債基金	95,338 百万円	85,196 百万円
ラスパイレス指数		95.4	95.4

※標準財政規模、積立金現在高の欄は各団体の単純合計
※歳出決算倍率、税の徴収率は各団体の合計値を基に算出
※それ以外の項目は各団体の指標の単純平均
※ラスパイレス指数の欄中「27年度」はH27.4.1現在、「26年度」はH26.4.1現在

(4)　財源及び支出の状況（構成比）　　（%）

区分	27年度決算	26年度決算
一般財源	61.3	57.9
自主財源	25.3	25.9
義務的経費	38.7	37.9
投資的経費	15.4	20.2

※各団体の構成比の単純平均

＜公共施設整備状況＞（27年度）　　（%）

区分		県平均
道路	改良率	66.7
	舗装率	64.6
公園	人口1人当たり面積(㎡)	23.5
上水道等	普及率	87.8
下水道等	普及率（処理人口）	73.5
	水洗便所設置率	71.8
公営住宅	世帯数比率	2.6

＜教育・医療・福祉・その他＞

教育（28.4.1）	区分	幼稚園	小学校	中学校	高等学校
	施設数	39(33)	202(1)	116(4)	55(5)

医療（28.3.31）	区分	病院	診療所
	施設数	69(15,175床)	1,273(862床)

福祉（28年6月現在）	区分	保育所	特養老人ホーム	養護老人ホーム	軽費老人ホーム	地域包括支援センター
	施設数	227(149)	132(116)	16(9)	45(40)	56
	定員(人)	20,638(13,153)	7,315(6,207)	1,060(560)	1,153(1,006)	

その他施設（28.3.31）	区分	認定こども園	公会堂・市民会館	公民館	図書館	体育館	野球場
	施設数	69(58)	37	316	51(3)	169(5)	99(6)
	定員(人)	11,068 (8,998)					

※教育の欄中、県立及び市町村立以外を（　）で内書
※福祉の欄中、市町村立・一部事務組合等管理施設以外を（　）で内書
※福祉の欄中、施設数および定員数が小数となるのは一部事務組合等管理施設における按分のため
※その他施設の欄中、市町村立以外を（　）で内書
※その他施設の欄中、認定こども園は平成28年6月1日現在の数字

2　資　　料

市町村公営企業一覧

（平28. 4. 1現在）

事業区分 / 団体名	法適用事業														法非適用事業																		合計
	上水道	工業用水道	ガス	病院	下水道							観光施設その他	法適用計	財務のみ適用うち	簡易水道	電気	下水道									市場	観光施設			駐車場整備	介護サービス	法非適用計	
					公共下水道	特定環境保全下水道	排農業集落施設	排漁業集落施設	特定処理施設生活排水	個別処理施設排水	下水道計						公共下水道	特定環境保全下水道	排農業集落施設	排漁業集落施設	排林業集落施設	排簡水施設易	排小規模集水処理施設合	排特定処理施設生活	排個水処理施設別	下水道計		休養宿泊施設	索道	その他				
1 秋田市	○			△	○	○	○		○	○	5		7			○										○			○			3	10
2 能代市	●				○						1		2		○				○					○		2					○	4	6
3 横手市	●			○	○						1		3						○		○		○	○		4		○				○	6	9
4 大館市	●	○		○	○	○					2		5						○					○		2	○					○	4	9
5 男鹿市	○		○	□	○	○	○	○			4		7	1																				7
6 湯沢市	○												1		○		○	○	○					○		4							5	6
7 鹿角市	○												1		○		○		○							2							3	4
8 由利本荘市	○		○										2		○		○	○	○	○		○	○	○	○	8			○			○	11	13
9 潟上市	○												1				○	○	○					○		4							4	5
10 大仙市	○			□									2	1	○	○	○	○	○					○		4			○			△	8	10
11 北秋田市	○			□									2	1	○		○	○	○					○		4						○	6	8
12 にかほ市	○		○										2		○		○		○				○			3							4	6
13 仙北市	●			○								○	3		○		○	○	○		○			○	○	6						○	8	11
市計	13	1	3	7	5	3	2	1	1	1	13	1	38	3	8	2	8	6	11	1	2	1	3	9	2	43	2	1	2	1		7	66	104
14 小坂町	○												1		○		○	○								2						○	4	5
15 上小阿仁村															○			○	○						○	3						○	5	5
16 藤里町															○			○	○					○		3						○	5	5
17 三種町	○												1					○	○							2				○			3	4
18 八峰町															○			○	○	○				○		4							5	5
19 五城目町	○												1		○		○	○								2							3	4
20 八郎潟町	○												1				○									1							1	2
21 井川町	○												1					○								1						○	2	3
22 大潟村															○			○								1						○	3	3
23 美郷町															○		○		○							2							3	3
24 羽後町	○			□									2	1				○	○							2						○	3	5
25 東成瀬村															○									○		1						○	3	3
町村計	6			1									7	1	8		4	9	6	1				3	1	24				1		7	40	47
市町村計	19	1	3	8	5	3	2	1	1	1	13	1	45	4	16	2	12	15	17	2	2	1	3	12	3	67	2	1	2	2		14	106	151
26 能代山本広域市町村圏組合																																○	1	1
27 本荘由利広域市町村圏組合																																○	1	1
28 大仙美郷介護福祉組合																																○	1	1
一部事務組合計																																3	3	3
県計	19	1	3	8	5	3	2	1	1	1	13	1	45	4	16	2	12	15	17	2	2	1	3	12	3	67	2	1	2	2		17	109	154

（注１）□：財務規定等適用事業
●：上水道事業会計に法適用簡易水道事業を含む事業
△：地方独立行政法人等想定企業会計

（注２）各一部事務組合の構成市町村は、次のとおり。
・能代山本広域市町村圏組合（能代市、藤里町、三種町、八峰町）
・本荘由利広域市町村圏組合（由利本荘市、にかほ市）
・大仙美郷介護福祉組合（大仙市、美郷町）

一部事務組合等の現況

（平28. 10. 1現在）

○　普通地方公共団体相互間の協議会

事務分類	組　合　名	所　在　地	電話番号 ＦＡＸ番号	ホームページＵＲＬ 代表Ｅ－mailアドレス
	秋田周辺広域市町村圏協議会	〒010－8560 秋田市山王一丁目１番１号 秋田市企画調整課内	(018) 888－5498 (018) 888－5463	

○　一部事務組合

事務分類	組　合　名	所　在　地	電話番号 ＦＡＸ番号	ホームページＵＲＬ 代表Ｅ－mailアドレス
広域行政事務	鹿角広域行政組合	〒018－5201 鹿角市花輪向畑100番地２	(0186) 22－2611 (0186) 22－2612	http://www.ink.or.jp/~kouiki/ kouiki@city.kazuno.lg.jp
	能代山本広域市町村圏組合	〒016－0876 能代市字海詠坂３番地２ 能代山本広域交流センター内	(0185) 89－2316 (0185) 89－4280	http://www.noshiroyamamoto kouikiken.jp/ e-kouiki@shirakami.or.jp
	本荘由利広域市町村圏組合	〒015－0871 由利本荘市尾崎17番地 本荘由利広域行政センター内	(0184) 23－2019 (0184) 23－4022	http://www.chokai.ne.jp/honyuko/ hyk-jimu@chokai.ne.jp
	大曲仙北広域市町村圏組合	〒014－0063 大仙市大曲日の出町二丁目 ７番53号 大仙市大曲交流センター内	(0187) 62－5187 (0187) 62－6706	http://www.os-kouiki.org/ kouiki@obako.or.jp
	湯沢雄勝広域市町村圏組合	〒012－0037 湯沢市字沖鶴69番地５ 湯沢雄勝広域交流センター内	(0183) 73－9691 (0183) 72－3821	http://www.yutopia.or.jp/~yokoiki/ yokoiki@yutopia.or.jp
防災	湖東地区行政一部事務組合	〒018－1516 井川町浜井川字喜兵衛堰 10番地１	(018) 874－2420 (018) 874－2564	http://akita-kotoh-fd.jp/ syoubou@akita-kotoh-fd.jp
	男鹿地区消防一部事務組合	〒010－0511 男鹿市船川港船川 字海岸通り２号12番地７	(0185) 23－3139 (0185) 24－4161	http://oga119.jp/ soumu@oga119.jp

設立年月日	管理者又は理事長	構成市町村	共同処理事務
S48. 3.31	会長 秋田市長 穂積　　志	秋田市 男鹿市 潟上市 五城目町 八郎潟町 井川町 大潟村	広域市町村圏計画の策定・進行管理

設立年月日	管理者又は理事長	構成市町村	共同処理事務
S47. 4. 1	管理者 鹿角市長 児玉　　一	鹿角市 小坂町	常備消防・救急業務 し尿・ごみ処理 斎場
S46. 7.15	理事会代表理事 能代市長 齊藤　滋宣	能代市 藤里町 三種町 八峰町	特別養護老人ホーム、救急医療対策、高齢者交流センター、広域交流センター、スポーツリゾートセンター、職員共同研修、介護認定審査会、ごみ・し尿処理、常備消防・救急業務
S45. 9. 1	管理者 由利本荘市長 長谷部　誠	由利本荘市 にかほ市	し尿処理、養護老人ホーム（寿荘）、特別養護老人ホーム（広洋苑）、広域行政センター、休日応急診療所、埋立処分地、福祉授産所、家畜保冷施設、産学共同研究センター、介護保険者事務
S46. 8. 1	管理者 大仙市長 栗林　次美	大仙市 仙北市 美郷町	常備消防・救急業務、火葬場、休日救急医療連携事業、死亡獣畜保冷施設、病院群輪番制による救急医療事業、介護保険事業
S45. 6. 1	管理者 湯沢市長 齊藤　光喜	湯沢市 羽後町 東成瀬村	常備消防・救急業務、ごみ・し尿処理、火葬場、広域医療システムの整備、養護老人ホーム、知的障害児施設・障害者支援施設、広域図書館システムの整備、広域老人福祉センター、広域交流センター、家畜保冷施設、介護認定審査会、介護保険事業の一部、障害支援区分審査会
H4. 4. 1	管理者 八郎潟町長 畠山　菊夫	潟上市 （旧昭和町、 旧飯田川町） 井川町 八郎潟町	常備消防・救急業務 火葬場
S48. 6. 1	管理者 男鹿市長 渡部　幸男	男鹿市 潟上市 （旧天王町） 大潟村	常備消防・救急業務

事務分類	組　合　名	所　在　地	電話番号 ＦＡＸ番号	ホームページＵＲＬ 代表Ｅ－mailアドレス
環境衛生	男鹿地区衛生処理一部事務組合	〒010－0341 男鹿市船越字一向207番地145	(0185) 35－3315 (0185) 35－3316	ogaeisei@namahage.ne.jp
	八郎潟町・井川町衛生処理施設組合	〒018－1692 八郎潟町字大道80番地 八郎潟町役場内	(018) 875－5858	kosuien@cosmos.ocn.ne.jp
	北秋田市周辺衛生施設組合	〒018－3454 北秋田市脇神字三ッ屋岱 １番地１	(0186) 62－1177 (0186) 63－2709	y-eisei@abeam.ocn.ne.jp
	北秋田市上小阿仁村生活環境施設組合	〒018－3392 北秋田市花園町19番１号 北秋田市役所内	(0186) 62－1110 (0186) 62－2880	kankyo@city.kitaakita.akita.jp
	大仙美郷環境事業組合	〒014－0001 大仙市花館字大戸下川原 ２番10	(0187) 62－1749 (0187) 62－1762	http://www.dmkjk.jp/ daisenmisato@miracle.ocn.ne.jp
	八郎湖周辺清掃事務組合	〒010－0413 男鹿市松木沢字板引沢台73番地	(0185) 22－7211 (0185) 46－2085	http://www.namahage.ne.jp/~hachirokocc/ hatirohaki@namahage.ne.jp
厚生福祉	能代市山本郡養護老人ホーム組合	〒018－2303 三種町森岳字上台11番地３	(0185) 83－2221 (0185) 83－2275	noshiro-yamamoto@ia2.itkeeper.ne.jp
	大仙美郷介護福祉組合	〒019－1601 大仙市太田町横沢字窪関南 535番地１	(0187) 86－9160 (0187) 86－9061	http://daisenmisato.net/ kumiai@daisenmisato.net
その他	井川町・潟上市共有財産管理組合	〒018－1596 井川町北川尻字海老沢樋ノ口 78番地１ 井川町役場内	(018) 874－4411 (018) 874－2600	soumu@town.ikawa.akita.jp
	秋田県市町村総合事務組合	〒010－0951 秋田市山王四丁目２番３号 秋田県市町村会館内	(018) 888－0220 (018) 838－4440	http://www.akita-sg.jp/ kumiai@akita-sg.jp
	秋田県市町村会館管理組合	〒010－0951 秋田市山王四丁目２番３号 秋田県市町村会館内	(018) 862－3900 (018) 823－6494	
	秋田県町村電算システム共同事業組合	〒010－0951 秋田市山王四丁目２番３号 秋田県市町村会館内	(018) 862－3851 (018) 823－6494	http://www.akita-chosonkai.gr.jp/kumiai/kumiaiflame.htm densan@akita-chosonkai.gr.jp

○　広域連合

事務分類	組　合　名	所　在　地	電話番号 ＦＡＸ番号	ホームページＵＲＬ 代表Ｅ－mailアドレス
	秋田県後期高齢者医療広域連合	〒010－0951 秋田市山王四丁目２番３号 秋田県市町村会館１階	(018) 838－0610 (018) 838－0611	http://www.akita-kouiki.jp/ a-kouiki@aria.ocn.ne.jp

設立年月日	管理者又は理事長	構成市町村	共同処理事務
S50.11.12	管理者 男鹿市長 渡部　幸男	男鹿市 潟上市	し尿処理
H 7. 4. 1	管理者 八郎潟町長 畠山　菊夫	八郎潟町 井川町	し尿処理
S39.11.18	管理者 北秋田市長 津谷　永光	北秋田市 能代市 (旧二ツ井町) 藤里町 上小阿仁村	し尿処理
S40. 1.29	管理者 北秋田市長 津谷　永光	北秋田市 上小阿仁村	火葬場 廃棄物最終処分場
S45. 6. 3	管理者 大仙市長 栗林　次美	大仙市 美郷町	ごみ処理・し尿処理
H17. 3.10	管理者 男鹿市長 渡部　幸男	男鹿市 五城目町 八郎潟町 井川町 大潟村	ごみ処理
S46.11. 8	管理者 三種町長 三浦　正隆	三種町 能代市 八峰町 藤里町	養護老人ホーム 老人居宅介護等
S61. 6.26	管理者 美郷町長 松田　知己	大仙市 美郷町	特別養護老人ホーム 軽費老人ホーム 老人デイサービスセンター 老人介護支援センター 老人短期入所施設
S45. 9. 1	管理者 井川町長 齋藤　多聞	潟上市 井川町	共有財産の管理・処分
S33.11. 1	管理者 東成瀬村長 佐々木哲男	全市町村及び17一部事務組合等	市町村職員退職手当支給事務 市町村議会議員・消防団員等・学校医等公務災害補償事務 交通災害共済事務 消防団員退職報償金支給事務
H10.10. 1	管理者 東成瀬村長 佐々木哲男	全市町村	秋田県市町村会館の設置・管理
H25. 4. 1	管理者 美郷町長 松田　知己	全町村	電算共同システムの整備、管理及び運営に関する事務

設立年月日	管理者又は理事長	構成市町村	共同処理事務
H19. 2. 1	広域連合長 秋田市長 穂積　　志	全市町村	後期高齢者医療制度に関する事務

県内の主な第三セクター等の状況（平成28年３月31日現在）

出資額が最大の市町村名（報告市町村）	法　人　名	業　務　概　要	出資する市町村数	出資総額（単位：千円）	総額のうち報告市町村割合（%）（A）	総額のうちその他の地方公共団体割合(%)（B）	地方公共団体出資割合（%）（A)+(B)
秋　田　市	秋田市土地開発公社	公用地の先行取得	1	10,000	100.0	0.0	100.0
秋　田　市	(一財)秋田市駐車場公社	駐車場の管理運営	1	11,000	72.7	0.0	72.7
秋　田　市	太平山観光開発株式会社	都市公園・スキー場の管理運営	1	464,000	50.7	0.0	50.7
秋　田　市	(一財)秋田市勤労者福祉振興協会	秋田テルサ・サンライフ秋田・西部体育館の管理運営、勤労者福祉サービスセンターの事業運営	1	20,000	100.0	0.0	100.0
秋　田　市	(公財)秋田観光コンベンション協会	観光とコンベンションの振興	1	387,125	77.5	12.9	90.4
秋　田　市	河辺地域振興株式会社	簡易宿泊施設・飲食・温泉の経営、健康増進施設の受託経営等	1	81,350	63.9	0.0	63.9
秋　田　市	株式会社雄和振興公社	簡易宿泊施設・飲食・温泉の経営、スポーツ施設の受託経営等	1	30,000	100.0	0.0	100.0
秋　田　市	(公財)秋田市総合振興公社	廃棄物の処理に関する調査研究、収集・処理、再生処理事業、ゴルフ場の管理運営事業、河川緑地活用スポーツ教室開催、環境整備事業、建築確認検査業務、空港駐車場料金徴収業務ほか	1	30,000	100.0	0.0	100.0
秋　田　市	公立大学法人秋田公立美術大学	美術に関する大学教育	1	3,608,210	100.0	0.0	100.0
秋　田　市	地方独立行政法人市立秋田総合病院	医療の提供	1	3,979,917	100.0	0.0	100.0
横　手　市	株式会社横手殖林社	殖林社保有林の保全管理	1	10,000	63.7	0.0	63.7
横　手　市	株式会社増田町物産流通センター	特産品の展示・販売、温泉施設の管理運営	1	68,000	73.5	0.0	73.5
横　手　市	株式会社天下森振興公社	農作業の受託、地域を担う農家の育成、特用林産物等の特産品化、公共施設の管理運営	1	12,050	83.0	0.0	83.0
横　手　市	株式会社山内観光振興公社	あいのの温泉「鶴ヶ池荘」の管理運営	1	151,000	72.8	0.0	72.8
横　手　市	株式会社ウッディさんない	木製ブロック・家具・外構資材の製造販売	1	40,000	70.0	0.0	70.0
大　館　市	株式会社県北環境保全センター	水道施設・下水道処理施設の運転及び維持管理	3	10,200	64.7	35.3	100.0
大　館　市	大館市土地開発公社	公共用地の先行取得	1	5,000	100.0	0.0	100.0
大　館　市	(一財)大館市文教振興事業団	スポーツ・文化の振興及び文化会館、大館樹海ドームの管理運営	1	30,000	100.0	0.0	100.0
男　鹿　市	株式会社おが地域振興公社	温泉保養施設の管理運営、温泉供給施設の管理、キャンプ場の管理運営、観光展示施設の管理運営	1	32,500	92.3	0.0	92.3
湯　沢　市	株式会社秋の宮山荘	宿泊施設・レストラン・温泉浴場の経営	1	133,000	69.9	0.0	69.9
湯　沢　市	株式会社小町の郷	道の駅施設の管理運営、観光案内・売店・飲食店の経営	1	50,000	59.0	0.0	59.0
湯　沢　市	有限会社皆瀬村活性化センター	農業生産施設・特産品加工施設・観光施設の管理運営	1	32,000	85.9	0.0	85.9
鹿　角　市	株式会社かづの観光物産公社	観光施設（鹿角観光ふるさと館）の管理運営	1	50,000	51.0	0.0	51.0
鹿　角　市	有限会社八幡平地域経営公社	農作業の受託、農産物加工品開発	1	15,000	66.7	0.0	66.7
鹿　角　市	(公財)鹿角市子ども未来事業団	認可・へき地保育園等の運営	1	25,000	100.0	0.0	100.0
由利本荘市	株式会社鳥海高原ユースパーク	スポーツ宿泊センター・花立観光施設等の運営	1	60,000	83.8	0.0	83.8
由利本荘市	株式会社岩城	天鷺村・天鷺城等の管理運営、ワイン等プラム加工製品の製造・販売、道の駅「岩城」関連施設の管理運営	1	112,050	76.1	0.0	76.1
由利本荘市	株式会社フォレスタ鳥海	観光宿泊施設の管理運営	1	215,000	55.8	0.0	55.8
由利本荘市	株式会社ほっといん鳥海	農林水産物の生産・加工研究及び販売、観光土産品の開発、直売施設の管理運営	1	30,000	55.0	0.0	55.0
由利本荘市	株式会社黄桜の里	道の駅「東由利」関連施設の管理運営	1	96,000	93.8	0.0	93.8
由利本荘市	株式会社大内町交流センター	総合交流ターミナル施設「ぽぽろっこ」・道の駅「おおうち」の管理運営	1	86,400	50.9	0.0	50.9
潟　上　市	昭和総合開発株式会社	アグリプラザの管理運営	1	50,000	70.0	0.0	70.0
潟　上　市	天王グリーンランド株式会社	公共温泉施設の管理運営	1	80,000	66.3	0.0	66.3

出資額が最大の市町村名（報告市町村）	法　人　名	業　務　概　要	出資する市町村数	出資総額（単位：千円）	総額のうち報告市町村割合（%）（A）	総額のうちその他の市町村割合（%）（B）	市町村出資割合（%）（A)+(B)
大　仙　市	株式会社県南環境保全センター	下水道処理施設等の管理	5	13,000	41.5	43.1	84.6
大　仙　市	株式会社神岡ふるさと振興公社	道の駅「かみおか」・かみおか温泉「嶽の湯」の運営管理	1	70,000	85.7	0.0	85.7
大　仙　市	物産中仙株式会社	特産品の開発・生産・加工・販売、道の駅「なかせん」の管理運営	1	70,000	85.7	0.0	85.7
大　仙　市	株式会社協和振興開発公社	道の駅「協和」・協和温泉「四季の湯」・協和スキー場の管理運営	1	20,000	62.5	0.0	62.5
大　仙　市	太田町生活リゾート株式会社	中里温泉・大台スキー場・野球場などの公の施設等の管理運営	1	80,000	92.5	0.0	92.5
北秋田市	(一財)たかのす福祉公社	訪問看護、福祉用具レンタル、居宅介護サービス、授産施設の運営等	1	100,000	100.0	0.0	100.0
北秋田市	有限会社北秋田市有機センター	堆肥の製造・販売	1	28,300	94.7	0.0	94.7
北秋田市	マタギの里観光開発株式会社	温泉・観光・レジャー施設等の運営	1	80,000	82.5	0.0	82.5
にかほ市	にかほ市観光開発株式会社	道の駅中核施設・宿泊施設の管理運営	1	20,000	100.0	0.0	100.0
仙　北　市	株式会社花葉館	温泉・宿泊施設の管理運営、旅行業	1	100,000	63.0	0.0	63.0
仙　北　市	株式会社西宮家	物産・飲食の提供施設「西宮家」の管理運営	1	45,000	66.7	0.0	66.7
仙　北　市	玉川ダム湖総合開発株式会社	玉川ダム周辺施設維持管理業務	1	42,250	50.3	0.0	50.3
仙　北　市	株式会社アロマ田沢湖	ハーブ園の経営・管理等	1	58,000	66.2	0.0	66.2
仙　北　市	株式会社西木村総合公社	温泉保養施設等の管理運営	1	5,000	80.0	0.0	80.0
小　坂　町	小坂まちづくり株式会社	観光施設の管理運営	1	9,700	82.5	0.0	82.5
上小阿仁村	かみこあに観光物産株式会社	物産小売、道の駅	1	50,000	100.0	0.0	100.0
藤　里　町	株式会社藤里開発公社	健康保養館・ホテルの経営、農林産物の生産加工等	1	100,000	100.0	0.0	100.0
三　種　町	株式会社ゆめろん	温泉施設宿泊施設	1	95,000	67.1	0.0	67.1
三　種　町	株式会社さんばりお	観光資源の開発	1	50,000	100.0	0.0	100.0
三　種　町	株式会社ゆうぱる	温泉施設宿泊施設	1	20,000	100.0	0.0	100.0
三　種　町	一般社団法人三種町農業公社	農地の貸借、貸付	1	10,000	50.0	0.0	50.0
八　峰　町	ハタハタの里観光事業株式会社	町の観光振興、町民への憩の場提供	1	95,000	63.2	0.0	63.2
五城目町	株式会社あったか五城目	総合交流センターの管理運営	1	10,000	50.0	0.0	50.0
大　潟　村	株式会社ルーラル大潟	宿泊交流施設の管理運営	1	200,000	60.0	0.0	60.0
美　郷　町	六郷開発株式会社	競輪場外車券場「サテライト六郷」の施設管理運営	1	100,000	55.0	0.0	55.0
美　郷　町	六郷まちづくり株式会社	ニテコ名水庵・名水市場「湧太郎」の施設管理運営	1	50,000	50.0	0.0	50.0
美　郷　町	美郷温泉振興株式会社	温泉施設の管理運営	1	22,000	90.9	0.0	90.9
美　郷　町	株式会社雁の里せんなん	道の駅「雁の里せんなん」の施設管理運営	1	53,000	75.5	0.0	75.5
美　郷　町	株式会社美郷の大地	堆肥センターの施設管理運営	1	18,050	66.5	0.0	66.5
羽　後　町	株式会社五輪坂ハイツ	温泉保養施設の管理	1	40,000	52.0	0.0	52.0
東成瀬村	秋田栗駒リゾート株式会社	宿泊施設、スキー場の管理運営	1	45,000	61.8	0.0	61.8

出典　第三セクター等の状況に関する調査結果（平成27年度　総務省調査）
・本資料における「第三セクター等」の定義は次のとおり。
①一般社団法人及び一般財団法人に関する法律の規定に基づいて設立された一般及び公益社団法人、一般及び公益財団法人（特例民法法人を含む）のうち、地方公共団体が出捐している法人
②会社法の規定に基づいて設立された株式会社、合名会社、合資会社、合同会社及び特例有限会社のうち、地方公共団体が出資している法人
③地方住宅供給公社、地方道路公社及び土地開発公社
④地方独立行政法人
・表中の法人は、出資総額に占める市町村出資額の割合が50%以上のもの。

地域指定一覧

（平28. 10. 1現在）

区分 市町村名	過疎	準過疎	辺地	豪雪	特別豪雪	振興山村	半島振興	同意集積	特定農山村	地方拠点
秋田市	○	○	○	○		○		○	○	
能代市	○		◎	○		○		○	○	○
横手市	○		○	○	○	○		○	○	○
大館市	○		○	○	○	○		○	○	○
男鹿市	○		○	○			○	○	○	
湯沢市	○		○	○	○	○		○	○	○
鹿角市	○		○	○	○	○		○	○	○
由利本荘市	○		○	○	○	○		○	○	
潟上市				○			○	○		
大仙市	○		◎	○	○	○		○	○	○
北秋田市	○		◎	○	○	○		○	○	○
にかほ市		○	◎	○		○		○	○	
仙北市	○		◎	○	○	○		○	○	
小坂町	○		○	○		○		○	○	○
上小阿仁村	○			○	○	○		○	○	
藤里町	○		○	○	○	○		○	○	○
三種町	○		○	○		○	○	○	○	○
八峰町	○			○		○		○	○	○
五城目町	○		○	○		○		○	○	
八郎潟町	○			○				○		
井川町		○	◎	○		○		○		
大潟村				○			○	○		
美郷町	○		○	○	○			○		○
羽後町	○		○	○	○	○		○	○	○
東成瀬村	○		○	○	○	○		○	○	○
県計	21	3	20	25	13	20	4	25	20	14

（注１）地域指定は、市町村全域に限らず一部区域指定の場合もあります。
（注２）「辺地」欄の◎は、総合整備計画を策定済の市町村です。

指定地域

表示	指定内容
過疎	過疎地域自立促進特別措置法に基づき指定された市町村
準過疎	過疎地域自立促進特別措置法に定める要件に満たなかった市町村で、秋田県独自の基準を満たし指定された市町村
辺地	辺地に係る公共的施設の総合整備のための財政上の特別措置等に関する法律に基づく総合整備計画を策定することが可能な地域を有する市町村
豪雪	豪雪地帯対策特別措置法に基づき豪雪地帯に指定された市町村
特別豪雪	豪雪地帯対策特別措置法に基づき特別豪雪地帯に指定された市町村
振興山村	山村振興法に基づき指定された地域を所管する市町村
半島地域	半島振興法に基づき指定された地域を所管する市町村
同意集積	企業立地の促進等による地域における産業集積の形成及び活性化に関する法律に基づき指定された市町村
特定農山村	特定農山村地域における農林業の活性化のための基盤整備の促進に関する法律に基づき指定された地域を所管する市町村
地方拠点	地方拠点都市地域の整備及び産業業務施設の再配置の促進に関する法律に基づき地方拠点都市地域に指定された市町村

県内市町村の「主な郷土出身者」

（平28．10．1現在）

市町村名	主な郷土出身者
秋　田　市	浅利香津代（女優）　小倉智昭（フリーアナウンサー）　内館牧子（脚本家）　倉田よしみ（漫画家） 石川雅規（プロ野球選手）　江畑幸子（オリンピック女子バレーボール銅メダリスト） 佐々木希（モデル、女優）　小松由佳（登山家、写真家）
能　代　市	山田久志（元プロ野球監督・選手）　加藤正人（脚本家）　小野喬（体操　オリンピック金メダリスト）
横　手　市	島森路子（故人、編集者）　高橋勇市（マラソン　パラリンピック金メダリスト）　矢口高雄（漫画家） 土田世紀（故人、漫画家）　きくち正太（漫画家）　高橋優（シンガーソングライター） 雅姫（デザイナー）　壇蜜（グラビアタレント）
大　館　市	明石康（元国連事務次長）　山田敬蔵（ボストンマラソン優勝者）　石田博英（故人、元労働・運輸大臣） 小林多喜二（故人、作家）　小畑勇二郎（故人、元秋田県知事）　因幡晃（シンガーソングライター） 上原敏（故人、歌手）鳥潟右一（故人、工学者）
男　鹿　市	落合博満（中日ドラゴンズゼネラルマネージャー）　吉田義人（元ラグビー日本代表） 中村和雄（元秋田ノーザンハピネッツヘッドコーチ）　岩崎雅典（映画監督） 伊藤サチコ（シンガーソングライター）　小松直之（漫画家、イラストレーター） 三遊亭たん丈（落語家）　沢木敬介（ラグビー日本代表コーチングコーディネーター）
湯　沢　市	佐藤隆三（経済学者）　東海林良（作詞家）　中鉢聡（テノール歌手）　清國勝雄（元大関） 照國萬蔵（故人、元横綱）　豊島ミホ（作家）　佐竹義輔（故人、植物学者）　菅義偉（内閣官房長官）
鹿　角　市	浅利純子（世界陸上女子マラソン金メダリスト）　松宮隆行（陸上、オリンピック出場）　いつか（歌手）
由利本荘市	遠藤章（医学博士、平成23年文化功労者）　加藤夏希（モデル、女優）　高橋宏幸（故人、絵本童話作家） 植村伴次郎（東北新社創業者）　斉藤寅次郎（故人、映画監督） 五十嵐俊幸（ボクシング　オリンピック出場、元ＷＢＣフライ級王者） 土田正顕（故人、東京証券取引所初代社長）　生駒里奈（歌手、乃木坂46）
潟　上　市	中村征夫（写真家）　桜庭和志（格闘家）　加賀健一（プロサッカー選手） 高橋憲一（プロバスケットボール選手）　阿部雅龍（冒険家）　石川理紀之助（故人、農業指導者） 小玉健吉（故人、科学者）　金田勝年（衆議院議員、法務大臣）
大　仙　市	小池一夫（漫画原作者）　柳葉敏郎（俳優）　男鹿和雄（アニメーション美術監督） 物部長穂（故人、工学博士）　松田解子（故人、作家）　鈴木空如（故人、仏画師）　工藤進英（外科医）
北秋田市	中嶋聡（元プロ野球選手）　豪風旭（大相撲力士）　成田為三（故人、作曲家）　渡邊喜恵子（故人、作家）
にかほ市	白瀬矗（故人、南極探検家）　齋藤宇一郎（故人、元衆議院議員）　池田修三（故人、版画家） 齋藤憲三（故人、ＴＤＫ㈱創始者）
仙　北　市	草薙良一（俳優）　山谷初男（俳優）　藤あや子（歌手）　西木正明（作家） 荒木田裕子（バレーボール　オリンピック金メダリスト） 照井美喜子（スキー　オリンピック出場）　平福百穂（故人、画家）　平福穂庵（故人、画家）
小　坂　町	大間ジロー（元オフコース）　長井辰男（医学博士）　福田豊四郎（故人、画家）
三　種　町	近藤芳久（元プロ野球選手）　友川カズキ（シンガーソングライター） 橋本五郎（読売新聞特別編集委員）　三浦隆司（元WBC スーパーフェザー級世界王者） 渡辺博栄（気象予報士）　石井漠（故人、舞踊家）
八　峰　町	日沼頼夫（故人、文化勲章受章：京都大学名誉教授、ウイルス研究）　松尾一彦（元オフコース） 鈴木裕美子（自転車　オリンピック出場） 山本浩二（故人、バスケットボール　オリンピック出場）
五城目町	矢田津世子（故人、作家）　鳥井森鈴（故人、民謡歌手） 工藤政志（元ＷＢＡジュニアミドル級世界王者）
八郎潟町	石井浩郎（参議院議員、元プロ野球選手）　後藤光尊（プロ野球選手）　大潟八郎（故人、喜劇役者） 柳田英明（アマチュアレスリング　オリンピック金メダリスト） 佐藤満（アマチュアレスリング　オリンピック金メダリスト）　舘岡栗山（故人、画家） 石田玲水（故人、歌人・俳人）　順弘子（歌手）
美　郷　町	佐々木毅（元東京大学総長）
羽　後　町	仙道作三（オペラ作曲家）　岩本公水（演歌歌手）　伊藤助成（故人、元経団連副会長） 佐藤信淵（故人、幕末農業経済学者）　金易二郎（故人、将棋名誉九段）
東成瀬村	高橋よしひろ（漫画家）　高田稔（故人、俳優）

※掲載者は、当該市町村への照会による。

市町村長一覧

（平28.10.１現在）

男鹿市長
わたなべ　ゆきお
渡部幸男
（昭27・3・4生）

大館市長
ふくはら　じゅんじ
福原淳嗣
（昭42・12・18生）

横手市長
たかはし　だい
髙橋大
（昭51・3・23生）

能代市長
さいとう　しげのぶ
齊藤滋宣
（昭28・3・2生）

秋田市長
ほづみ　もとむ
穂積志
（昭32・4・5生）

大仙市長
くりばやし　つぐみ
栗林次美
（昭23・2・25生）

潟上市長
いしかわ　みつお
石川光男
（昭14・5・15生）

由利本荘市長
はせべ　まこと
長谷部誠
（昭26・2・17生）

鹿角市長
こだま　ひとし
児玉一
（昭22・1・22生）

湯沢市長
さいとう　みつよし
齊藤光喜
（昭21・6・16生）

上小阿仁村長
こばやし　えつじ
小林悦次
（昭29・11・21生）

小坂町長
ほそごえ　みつる
細越満
（昭22・7・2生）

仙北市長
かどわき　みつひろ
門脇光浩
（昭35・7・26生）

にかほ市長
よこやま　ただなが
横山忠長
（昭22・10・8生）

北秋田市長
つや　えいこう
津谷永光
（昭26・8・9生）

八郎潟町長
はたけやま　きくお
畠山　菊夫
（昭29・3・9生）

五城目町長
わたなべ　ひこべえ
渡邉　彦兵衛
（昭22・9・14生）

八峰町長
かとう　かずお
加藤　和夫
（昭18・1・15生）

三種町長
みうら　まさたか
三浦　正隆
（昭27・11・21生）

藤里町長
ささき　ふみあき
佐々木　文明
（昭31・11・3生）

東成瀬村長
ささき　てつお
佐々木　哲男
（昭16・10・29生）

羽後町長
あんどう　ゆたか
安藤　豊
（昭27・8・28生）

美郷町長
まつた　ともみ
松田　知己
（昭38・9・1生）

大潟村長
たかはし　ひろと
髙橋　浩人
（昭35・8・13生）

井川町長
さいとう　たもん
齋藤　多聞
（昭56・12・14生）

＜秋田県の市町村の状況＞

合　併　前　（平成16年４月１日現在）

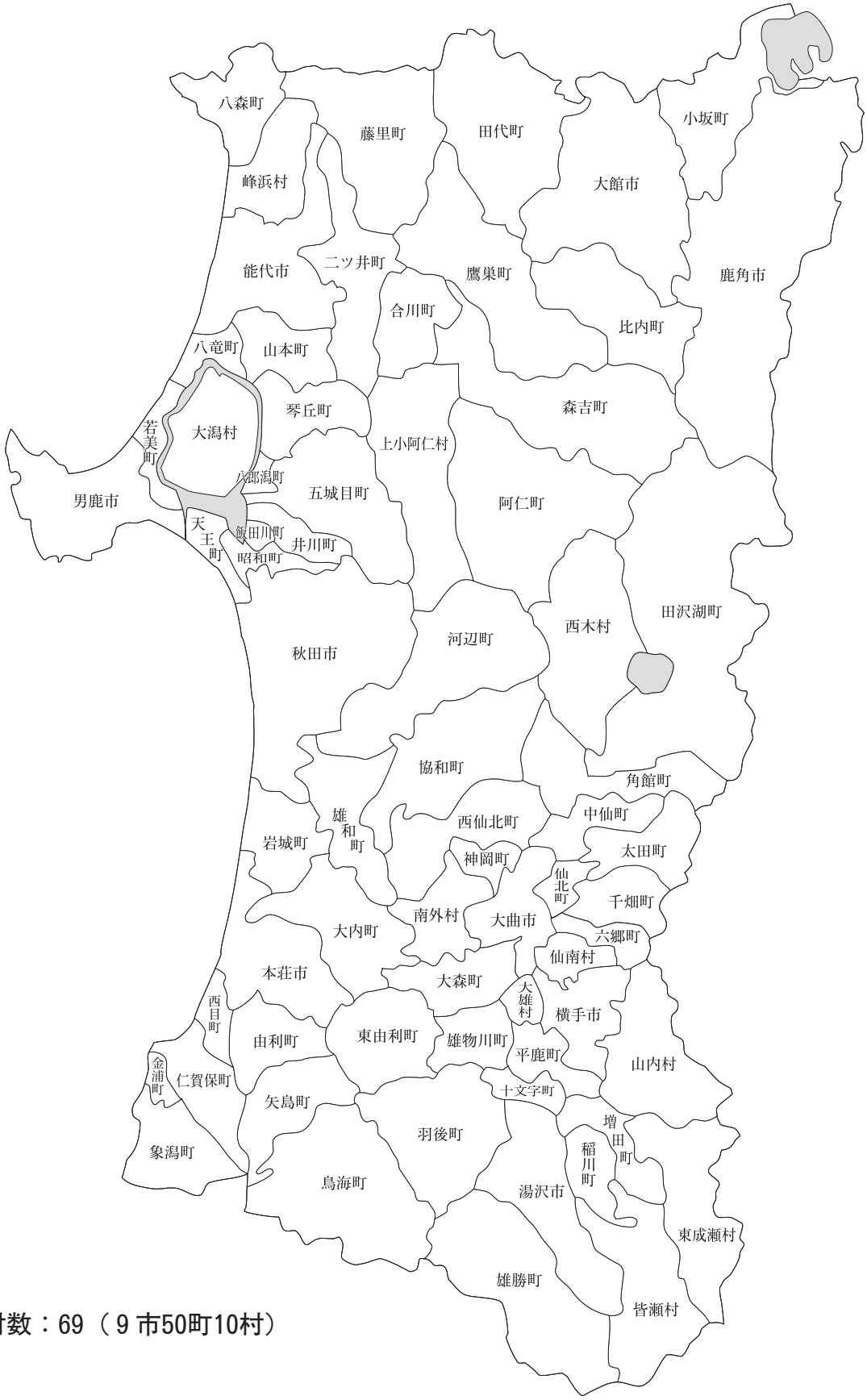

市町村数：69（９市50町10村）

＜秋田県の市町村の状況＞

合　併　後

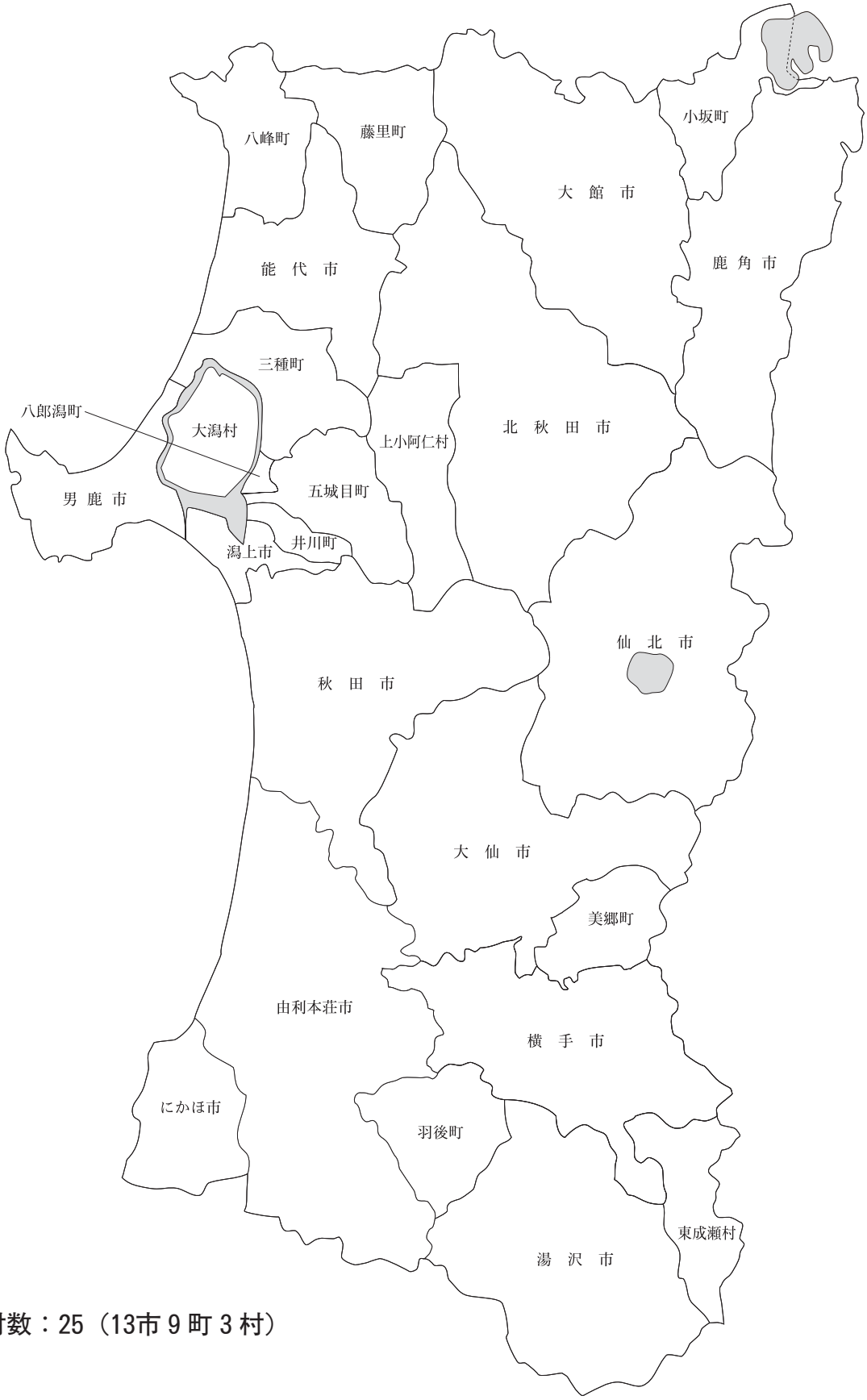

市町村数：25（13市 9 町 3 村）

市町村合併沿革図

→ は編入を示す

（平28.10.　1現在）

M22.　4.　1
市制・町村制施行

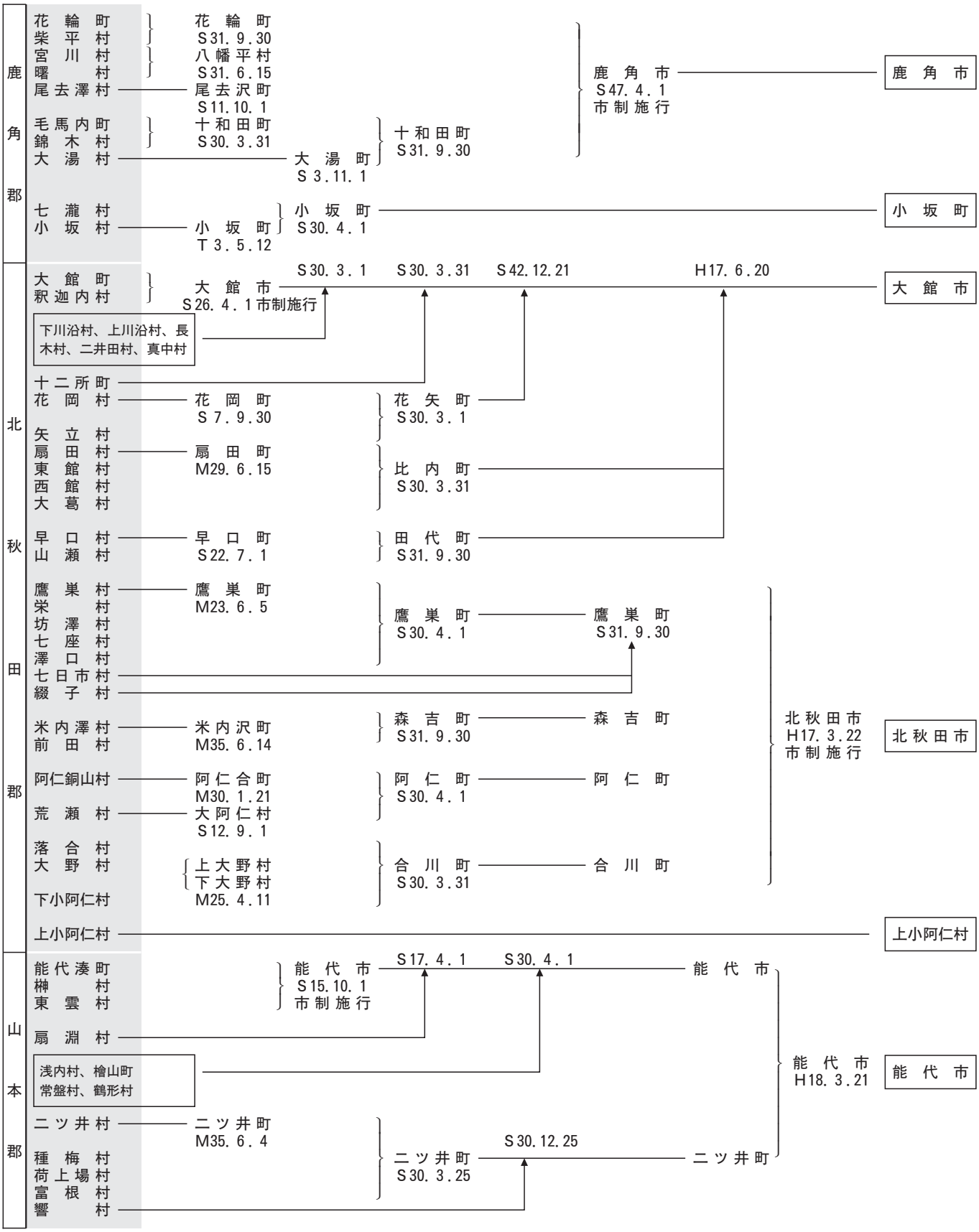

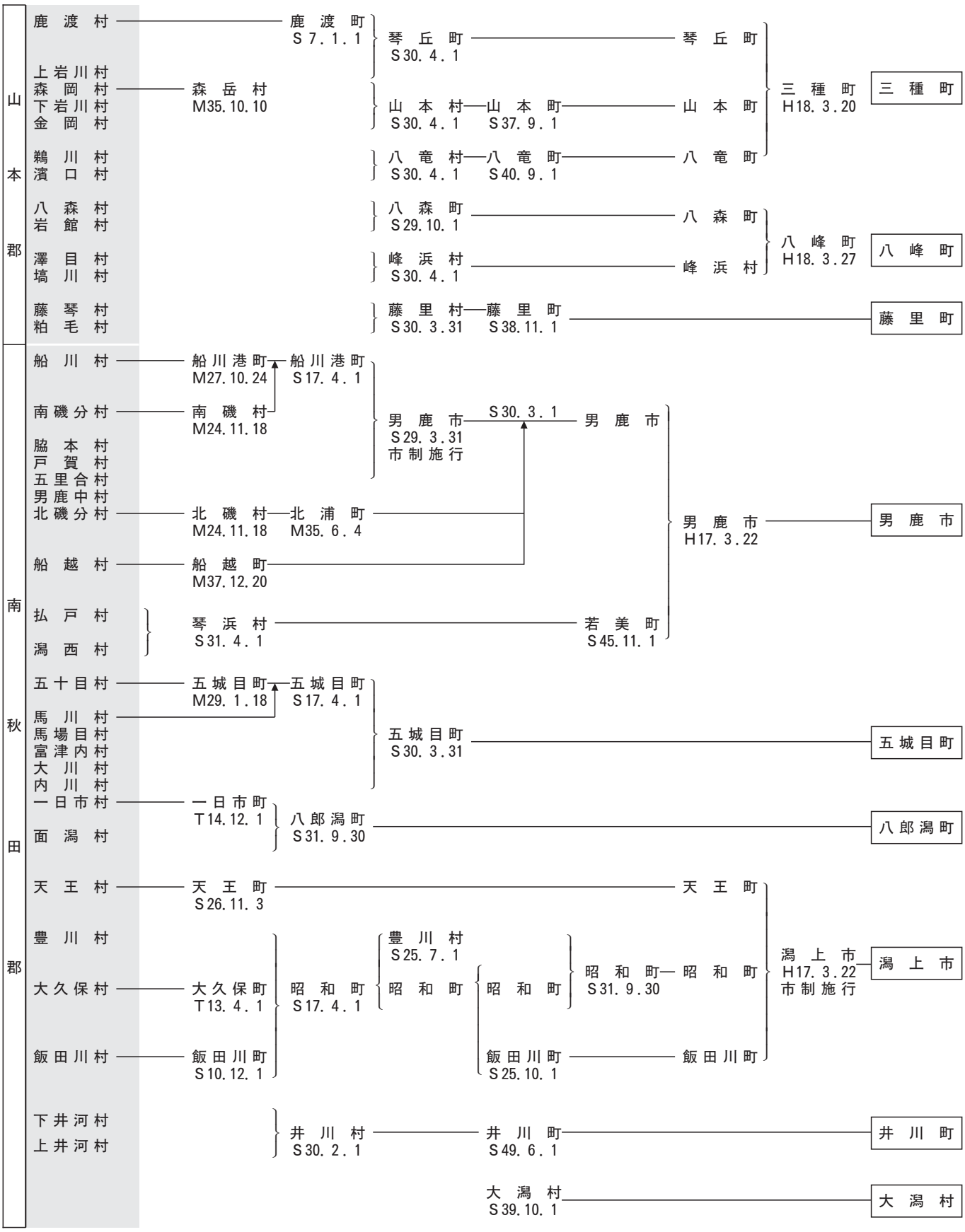
山本郡
鹿渡村
上岩川村
森岡村
下岩川村
金岡村
鵜川村
濱口村
八森村
岩館村
澤目村
塙川村
藤琴村
粕毛村
鹿渡町 S7.1.1
琴丘町 S30.4.1
森岳村 M35.10.10
山本村 S30.4.1
山本町 S37.9.1
八竜村 S30.4.1
八竜町 S40.9.1
八森町 S29.10.1
峰浜村 S30.4.1
藤里村 S30.3.31
藤里町 S38.11.1
琴丘町
山本町
八竜町
三種町 H18.3.20
三種町
八森町
峰浜村
八峰町 H18.3.27
八峰町
藤里町
南秋田郡
船川村
南磯分村
脇本村
戸賀村
五里合村
男鹿中村
北磯分村
船越村
払戸村
潟西村
五十目村
馬川村
馬場目村
富津内村
大川村
内川村
一日市村
面潟村
天王村
豊川村
大久保村
飯田川村
下井河村
上井河村
船川港町 M27.10.24
南磯村 M24.11.18
北磯村 M24.11.18
船越町 M37.12.20
琴浜村 S31.4.1
五城目町 M29.1.18
一日市町 T14.12.1
天王町 S26.11.3
大久保町 T13.4.1
飯田川町 S10.12.1
船川港町 S17.4.1
北浦町 M35.6.4
男鹿市 S29.3.31 市制施行
若美町 S45.11.1
五城目町 S17.4.1
八郎潟町 S31.9.30
昭和町 S17.4.1
井川村 S30.2.1
豊川村 S25.7.1
昭和町
昭和町
飯田川町 S25.10.1
井川町 S49.6.1
大潟村 S39.10.1
S30.3.1
男鹿市
男鹿市 H17.3.22
五城目町
天王町
昭和町 S31.9.30
昭和町
飯田川町
潟上市 H17.3.22 市制施行
潟上市
井川町
大潟村

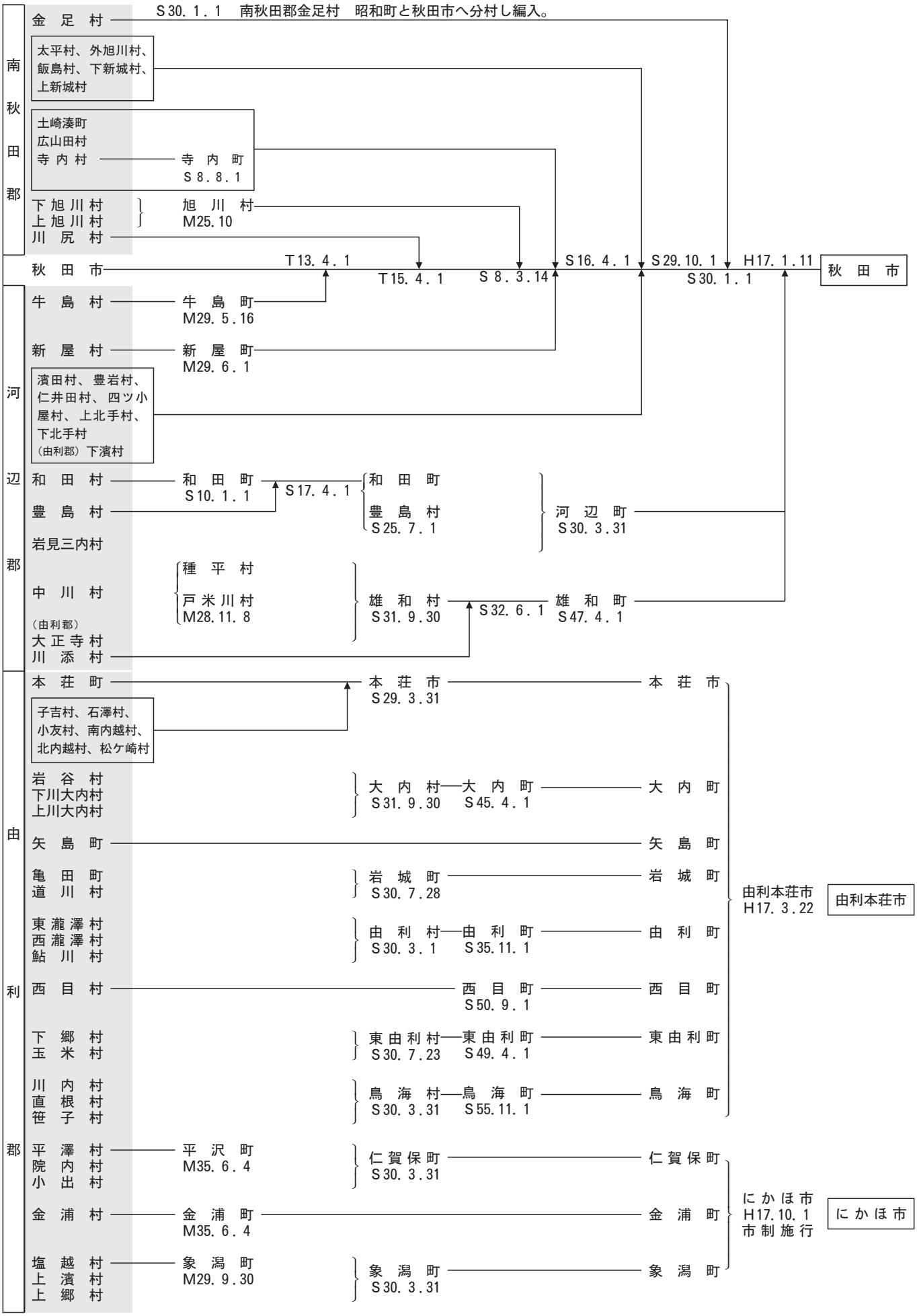
南秋田郡
金足村
S30.1.1 南秋田郡金足村 昭和町と秋田市へ分村し編入。
太平村、外旭川村、飯島村、下新城村、上新城村
土崎湊町
広山田村
寺内村
寺内町
S8.8.1
下旭川村
上旭川村
旭川村
M25.10
川尻村
秋田市
T13.4.1
T15.4.1
S8.3.14
S16.4.1
S29.10.1
S30.1.1
H17.1.11
秋田市
河辺郡
牛島村
牛島町
M29.5.16
新屋村
新屋町
M29.6.1
濱田村、豊岩村、仁井田村、四ツ小屋村、上北手村、下北手村
（由利郡）下濱村
和田村
和田町
S10.1.1
S17.4.1
和田町
豊島村
豊島村
S25.7.1
河辺町
S30.3.31
岩見三内村
中川村
種平村
戸米川村
M28.11.8
雄和村
S31.9.30
S32.6.1
雄和町
S47.4.1
（由利郡）
大正寺村
川添村
由利郡
本荘町
本荘市
S29.3.31
本荘市
子吉村、石澤村、小友村、南内越村、北内越村、松ケ崎村
岩谷村
下川大内村
上川大内村
大内村
S31.9.30
大内町
S45.4.1
大内町
矢島町
矢島町
亀田町
道川村
岩城町
S30.7.28
岩城町
由利本荘市
H17.3.22
由利本荘市
東瀧澤村
西瀧澤村
鮎川村
由利村
S30.3.1
由利町
S35.11.1
由利町
西目村
西目町
S50.9.1
西目町
下郷村
玉米村
東由利村
S30.7.23
東由利町
S49.4.1
東由利町
川内村
直根村
笹子村
鳥海村
S30.3.31
鳥海町
S55.11.1
鳥海町
平澤村
院内村
小出村
平沢町
M35.6.4
仁賀保町
S30.3.31
仁賀保町
にかほ市
H17.10.1
市制施行
にかほ市
金浦村
金浦町
M35.6.4
金浦町
塩越村
上濱村
上郷村
象潟町
M29.9.30
象潟町
S30.3.31
象潟町

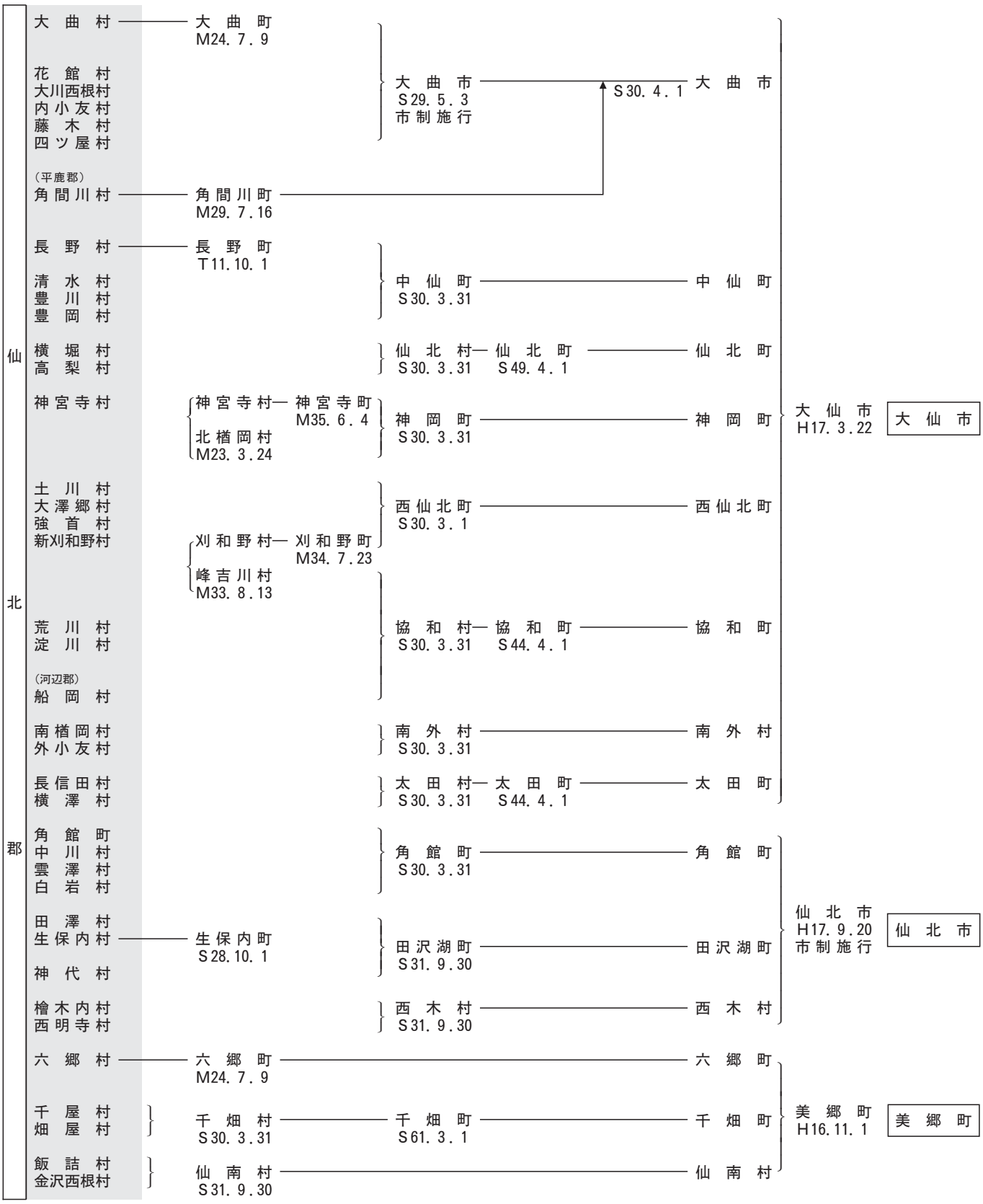
仙北郡
大曲村
大曲町 M24.7.9
花館村
大川西根村
内小友村
藤木村
四ツ屋村
大曲市 S29.5.3 市制施行
S30.4.1
大曲市
（平鹿郡）
角間川村
角間川町 M29.7.16
長野村
長野町 T11.10.1
清水村
豊川村
豊岡村
中仙町 S30.3.31
中仙町
横堀村
高梨村
仙北村 S30.3.31
仙北町 S49.4.1
仙北町
神宮寺村
神宮寺村
神宮寺町 M35.6.4
北楢岡村 M23.3.24
神岡町 S30.3.31
神岡町
大仙市 H17.3.22
大仙市
土川村
大澤郷村
強首村
新刈和野村
西仙北町 S30.3.1
西仙北町
刈和野村
刈和野町 M34.7.23
峰吉川村 M33.8.13
荒川村
淀川村
（河辺郡）
船岡村
協和村 S30.3.31
協和町 S44.4.1
協和町
南楢岡村
外小友村
南外村 S30.3.31
南外村
長信田村
横澤村
太田村 S30.3.31
太田町 S44.4.1
太田町
角館町
中川村
雲澤村
白岩村
角館町 S30.3.31
角館町
田澤村
生保内村
生保内町 S28.10.1
神代村
田沢湖町 S31.9.30
田沢湖町
檜木内村
西明寺村
西木村 S31.9.30
西木村
仙北市 H17.9.20 市制施行
仙北市
六郷村
六郷町 M24.7.9
六郷町
千屋村
畑屋村
千畑村 S30.3.31
千畑町 S61.3.1
千畑町
飯詰村
金沢西根村
仙南村 S31.9.30
仙南村
美郷町 H16.11.1
美郷町

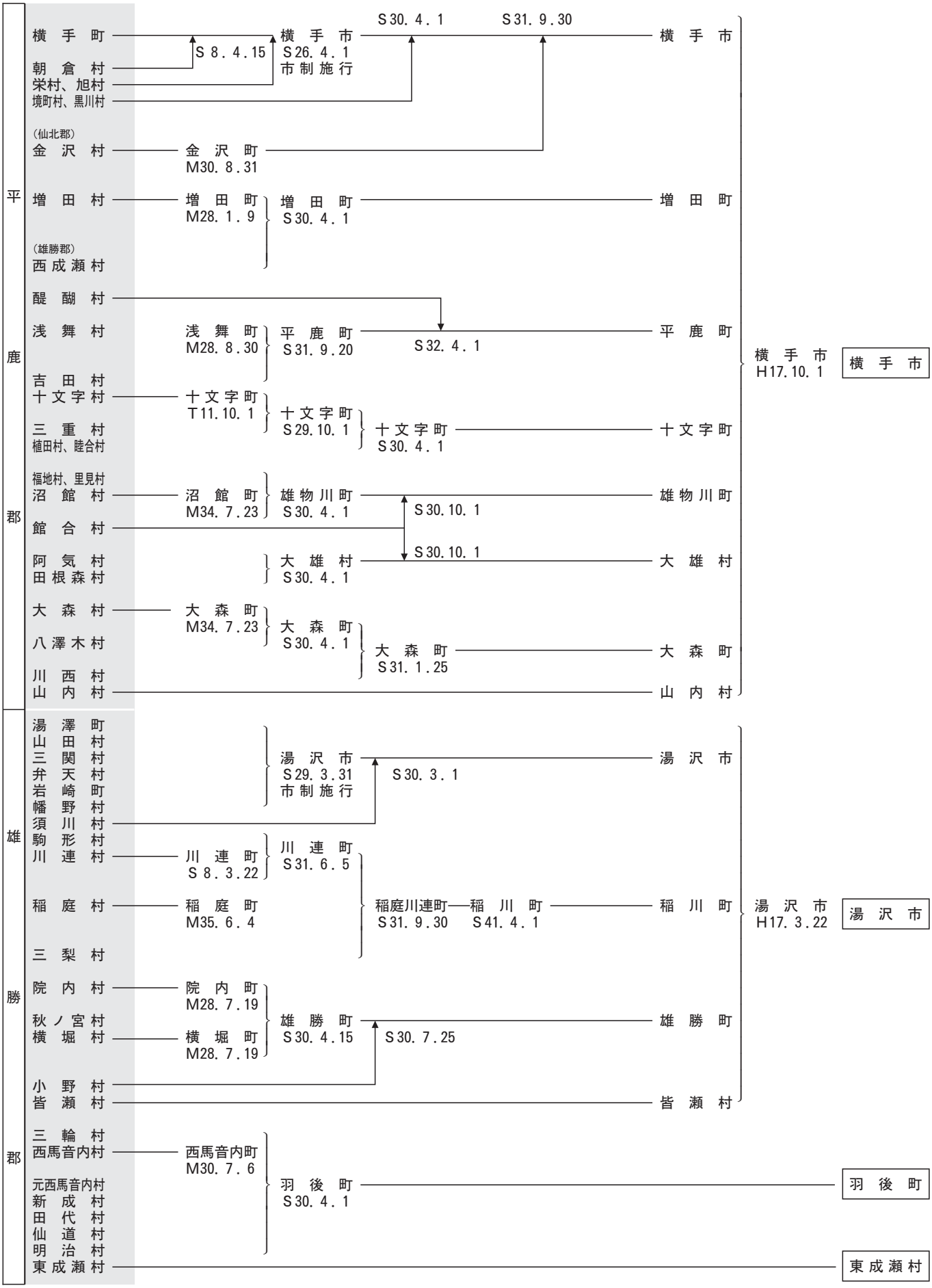
平鹿郡
横手町
朝倉村
栄村、旭村
境町村、黒川村
S8.4.15
横手市
S26.4.1
市制施行
S30.4.1
S31.9.30
横手市
(仙北郡)
金沢村
金沢町
M30.8.31
増田村
増田町
M28.1.9
増田町
S30.4.1
増田町
(雄勝郡)
西成瀬村
醍醐村
浅舞村
浅舞町
M28.8.30
平鹿町
S31.9.20
S32.4.1
平鹿町
吉田村
十文字村
十文字町
T11.10.1
十文字町
S29.10.1
十文字町
S30.4.1
十文字町
三重村
植田村、睦合村
福地村、里見村
沼館村
沼館町
M34.7.23
雄物川町
S30.4.1
S30.10.1
雄物川町
館合村
S30.10.1
阿気村
田根森村
大雄村
S30.4.1
大雄村
大森村
大森町
M34.7.23
大森町
S30.4.1
大森町
S31.1.25
大森町
八澤木村
川西村
山内村
山内村
横手市
H17.10.1
横手市
雄勝郡
湯澤町
山田村
三関村
弁天村
岩崎町
幡野村
須川村
駒形村
湯沢市
S29.3.31
市制施行
S30.3.1
湯沢市
川連村
川連町
S8.3.22
川連町
S31.6.5
稲庭村
稲庭町
M35.6.4
稲庭川連町
S31.9.30
稲川町
S41.4.1
稲川町
三梨村
湯沢市
H17.3.22
湯沢市
院内村
院内町
M28.7.19
秋ノ宮村
横堀村
横堀町
M28.7.19
雄勝町
S30.4.15
S30.7.25
雄勝町
小野村
皆瀬村
皆瀬村
三輪村
西馬音内村
西馬音内町
M30.7.6
元西馬音内村
新成村
田代村
仙道村
明治村
羽後町
S30.4.1
羽後町
東成瀬村
東成瀬村

資料出典一覧

項目	資料
総面積	「平成27年　全国都道府県市区町村別面積調」（国土交通省国土地理院）
耕地面積	「平成26～27年　第62次秋田農林水産統計年報」（農林水産省東北農政局）
宅地面積	「平成27年度　固定資産の価格等の概要調書」（秋田県総務部税務課）
山林面積	「平成27年度版　秋田県林業統計」（秋田県農林水産部林業木材産業課）
人口・世帯数	「平成28年１月１日　住民基本台帳人口・世帯数、平成27年度人口動態」（総務省自治行政局） 「平成17年、平成22年、平成27年　国勢調査」（総務省統計局） ※世帯数は「一般世帯」の数値
人口密度	「平成28年版　全国市町村要覧」（総務省自治行政局）
高齢化率	「平成28年度老人月間関係資料」（秋田県健康福祉部長寿社会課）
有権者数	「選挙人名簿登録者数に関する調」（秋田県選挙管理委員会）
産業構造	「平成25年度　秋田県市町村民経済計算年報」（秋田県企画振興部調査統計課）
就業人口	「平成22年　国勢調査」（総務省統計局）
一人当たり分配所得	「平成25年度　秋田県市町村民経済計算年報」（秋田県企画振興部調査統計課）
主要製造業	「秋田県の工業－平成26年工業統計調査結果－」（秋田県企画振興部調査統計課）
公共施設整備状況	「平成27年度　公共施設状況調査」（総務省自治財政局） 「平成28年１月１日　住民基本台帳人口・世帯数、平成27年度人口動態」（総務省自治行政局） ※道路改良率及び道路舗装率は、市町村道道路現況調査（平成28年４月１日現在）より
教育・福祉	秋田県内保育所・認定こども園・幼稚園・小中学校・高等学校一覧（秋田県教育庁） 「平成28年度　社会福祉施設・法人便覧」（秋田県健康福祉部福祉政策課）
医療・その他施設	「平成27年度　公共施設状況調査」（総務省自治財政局）

※沿革（合併）について

合併（合体・編入）の区別は次のとおりである。

ア．合体　市町村を廃し、その区域をもって新たに市町村を置くことをいう。

イ．編入　市町村を廃し、その区域を他の市町村に編入することをいう。

財政用語ミニ解説

用　　語	見　　方	算　　式
形式収支	歳入決算総額から歳出決算総額を単純に差し引いた額、すなわち歳入歳出差引額である。 これは出納閉鎖期日現在における当該年度に収入された現金と支出された現金の差額、すなわち現金尻を表わすものである。	歳入－歳出
実質収支	形式収支から翌年度へ繰り越すべき財源を控除した決算額である。 地方公共団体の財政運営の良否を判断する重要なポイントであり、一定の黒字を出すことが財政運営の基本であるが、黒字の額は多いほど良いといえるものではない。	（歳入－歳出）－※翌年度へ繰り越すべき財源 ※ {継続費逓次繰越、繰越明許費繰越、事故繰越、事業繰越、支払繰延に伴い繰り越すべき財源}
実質単年度収支	単年度収支には、実質的な黒字要素（例えば財政調整基金への積立や地方債繰上償還金など）や赤字要素（過去の積立金の取崩額）が含まれている。実質単年度収支とは、これらを加減したもの（単年度収支＋黒字要素－赤字要素）をいう。	単年度収支（当該年度実質収支－前年度実質収支）＋財政調整基金積立額＋地方債繰上償還額－財政調整基金取崩額 ＜地方債繰上償還金は、後年度の財政負担を軽減させるため任意に行ったもの＞
標準財政規模	当該団体が合理的かつ妥当な水準において行政を行うための標準的な一般財源の規模を示した額である。	{（基準財政収入額－各種譲与税－交通安全対策特別交付金）×$\frac{100}{75}$＋各種譲与税＋交通安全対策特別交付金}＋普通交付税＋臨時財政対策債発行可能額 ※　標準財政規模の算出においては、当分の間、基準財政収入額から市町村民税所得割における税源移譲相当額の25％及び地方消費税交付金における引き上げ分の25％を控除する。
歳出決算倍率	当該団体の適切な決算規模を判断する際の指標として使用される。一般的には、建設事業に消極的な団体ほど倍率が低く、逆に積極的な団体ほど高くなっている。特に高い倍率が恒常的に続く場合は財政破綻につながるおそれがあるので注意を要する。	$\frac{\text{歳出決算額}}{\text{標準財政規模}}$

用　　語	見　　方	算　　式
経常収支比率	財政構造の弾力性を測定する比率として使われる。これは、経常的経費（人件費・扶助費・公債費等）に経常一般財源収入（地方税・普通交付税・地方譲与税等）がどの程度充当されているかをみるもので、この比率が低ければ臨時的経費に充当できる一般財源に余裕があることになる。	$\frac{\text{経常経費に充当された一般財源総額}}{\text{経常一般財源収入}+\text{減収補填債特例分}+\text{臨時財政対策債}}\times 100$
財政力指数	当該団体の財政力を示す指標として使用される。 指数は「1」に近く、あるいは「1」を超えるほど財源に余裕があるものとされている。	$\frac{\text{基準財政収入額}}{\text{基準財政需要額}}$ の過去3年度間の平均値
地方債現在高倍率	今後償還すべき地方債の現在高が標準財政規模に対しどの程度になっているかをみるものであり、当該団体の将来の公債費負担あるいは地方債発行可能額を把握する際の指標として使用される。	$\frac{\text{地方債現在高}}{\text{標準財政規模}}$
健全化判断比率	※健全化法において、地方公共団体の財政状況を客観的に表し、財政の早期健全化や再生の必要性を判断するための指標とされた、「実質赤字比率」、「連結実質赤字比率」、「実質公債費比率」、「将来負担比率」のこと。健全化判断比率のいずれかが早期健全化基準以上である場合は、財政健全化計画を定めなければならない。また、実質赤字比率、連結実質赤字比率、実質公債費比率のうちいずれかが財政再生基準以上である場合には、財政再生計画を定めなければならない。 ※健全化法　地方公共団体の財政の健全化に関する法律（平成19年法律第94号）	
健全化判断比率　実質赤字比率	健全化判断比率の一つで、地方公共団体の一般会計等を対象とした実質赤字額の標準財政規模に対する比率のこと。早期健全化基準は、市町村は財政規模に応じ11.25％～15％、道府県は3.75％、財政再生基準は、市町村20％、道府県5％とされている。	$\frac{\text{一般会計等の実質赤字額}}{\text{標準財政規模}}\times 100$ 実質赤字の額＝ 繰上充用額＋（支払繰延額＋事業繰越額）

用語		見方	算式
健全化判断比率	連結実質赤字比率	健全化判断比率の一つで、地方公共団体の全会計を対象とした実質赤字額又は資金の不足額の標準財政規模に対する比率のこと。早期健全化基準は、市町村が財政規模に応じて16.25%～20%、道府県が8.75%、財政再生基準は、市町村が30%、道府県が15%とされている。	$\frac{\text{連結実質赤字額}}{\text{標準財政規模}} \times 100$ 連結実質赤字額＝（A＋B）－（C＋D） A　一般会計及び公営企業以外の特別会計のうち、実質赤字を生じた会計の実質赤字の合計額 B　公営企業の特別会計のうち、資金の不足額を生じた会計の資金の不足額の合計額 C　一般会計及び公営企業以外の特別会計のうち、実質黒字を生じた会計の実質黒字の合計額 D　公営企業の特別会計のうち、資金の剰余額を生じた会計の資金の剰余額の合計額
	実質公債費比率	健全化判断比率の一つで、地方税、普通交付税のように使途が特定されておらず、毎年度経常的に収入される財源のうち、公債費や公営企業債などの公債費に準ずるものを含めた実質的な公債費相当額（普通交付税が措置されるものを除く）に充当されたものの占める割合の過去3年度間の平均値。早期健全化基準は25%、財政再生基準は35%とされている。 また、地方債協議制度の下で、18%以上の団体は、地方債の発行に際し許可が必要となる。	$\frac{\text{元利償還金} + \text{準元利償還金} - \left(\text{特定財源} + \text{交付税算入される額}\right)}{\text{標準財政規模} - \text{交付税算入される額}} \times 100$ の過去3年度間の平均値
	将来負担比率	健全化判断比率の一つで、地方債の現在高のほか、地方公社や損失補償を行っている出資法人等に係るものなど一般会計等が将来負担すべき実質的な負債の、標準財政規模を基本とした額に対する比率のこと。早期健全化基準は、政令市を除く市町村が350%、都道府県・政令市で400%とされている。	$\frac{\text{将来負担額} - \left(\text{充当可能基金額} + \text{特定財源見込額} + \text{交付税算入見込額}\right)}{\text{標準財政規模} - \text{交付税算入される額}} \times 100$ 将来負担額　①～⑧の合計 ①地方債現在高 ②債務負担行為に基づく支出予定額 ③公営企業債の償還に対する繰出見込額 ④一部事務組合等の地方債の償還への負担見込額 ⑤退職手当負担見込額 ⑥設立法人の負債等への負担見込額 ⑦連結実質赤字額 ⑧一部事務組合等の連結実質赤字額相当額への負担見込額
自主財源		自主的に収入しうる財源 〔地方税、分担金及び負担金、使用料、手数料、財産収入、寄附金、繰入金、繰越金、諸収入〕	

用　　語	見　　方	算　　式
資金不足比率	当該地方公共団体の公営企業会計ごとの資金不足額の事業の規模に対する比率のこと。公営企業の資金不足を、公営企業の事業規模である料金収入等の規模と比較して指標化し、経営状態の悪化の度合いを示す指標である。 経営健全化基準（早期健全化基準に相当する基準）は、20%とされている。	資金不足比率＝ $\frac{\text{資金の不足額}}{\text{事業の規模}}$ ×100 ・資金の不足額（法適用企業）＝ （流動負債＋建設改良費等以外の経費の財源に充てるために起こした地方債の現在高－流動資産）－解消可能資金不足額 ・資金の不足額（法非適用企業）＝ （歳出額＋建設改良費等以外の経費の財源に充てるために起こした地方債現在高－歳入額）－解消可能資金不足額 ＊解消可能資金不足額 事業の性質上、事業開始後の一定期間構造的に生じる資金の不足額がある場合において、資金の不足額から控除する一定の額 ・事業の規模（法適用企業）＝ 営業収益の額－受託工事収益の額 ・事業の規模（法非適用企業）＝ 営業収益に相当する収入の額 － 受託工事収益に相当する収入の額

公共施設整備率算式

項	目	算　　式
1．道路 （平28．4．1現在）	改良率	規格改良済延長（m）／実延長（m）×100
	舗装率	舗装道延長（m）／実延長（m）×100
2．公園 （平28．3．31現在）	人口1人当たり面積	市町村立の公園面積（㎡）／住民基本台帳登載人口（人）（28．1．1現在）
3．上水道等 （平28．3．31現在）	普及率	（上水道＋簡易水道＋飲料水供給施設）給水人口（人）／住民基本台帳登載人口（人）（28．1．1現在）× 100
4．下水道等 （平28．3．31現在）	普及率(処理人口)	（公共下水道＋農業集落排水施設＋漁業集落排水施設＋林業集落排水施設＋簡易排水施設＋小規模集合排水処理施設）現在処理区域内人口／住民基本台帳登載人口（人）（28．1．1現在）× 100
	水洗便所設置率	（公共下水道＋農業集落排水施設＋漁業集落排水施設＋林業集落排水施設＋簡易排水施設＋小規模集合排水処理施設）現在水洗便所設置済人口＋（コミュニティ・プラント＋合併処理浄化槽）処理人口（人）／住民基本台帳登載人口（人）（28．1．1現在）× 100
5．公営住宅 （平28．3．31現在）	世帯数比率	公営住宅＋改良住宅＋単独住宅（戸）／住民基本台帳登載世帯数（世帯）（28．1．1現在）× 100

――― 秋田県市町村要覧（平成28年度版）―――

平成29年３月１日発行

編　集　秋田県企画振興部市町村課
（〒010－8570）　秋田市山王四丁目１番１号
電話：０１８（８６０）１１４４

発　行　公益財団法人　秋田県市町村振興協会
（〒010－0951）　秋田市山王四丁目２番３号
秋田県市町村会館内
電話：０１８（８８３）００２２

秋田さ来てけれ～

©2016 秋田県 んだッチ H280101