市町村合併沿革図

→ は編入を示す

（平23. 4. 1現在）

M22. 4. 1
市制・町村制施行

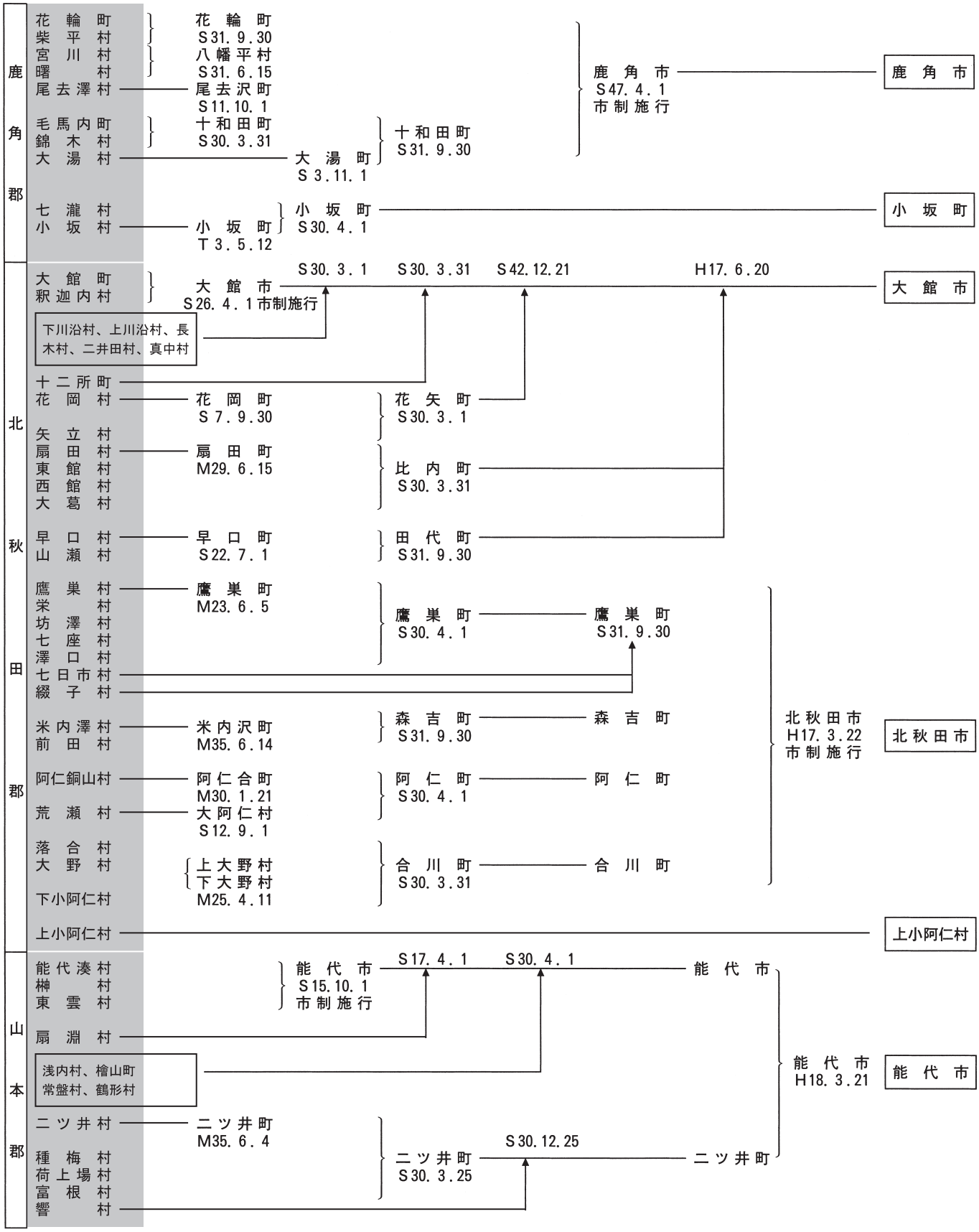

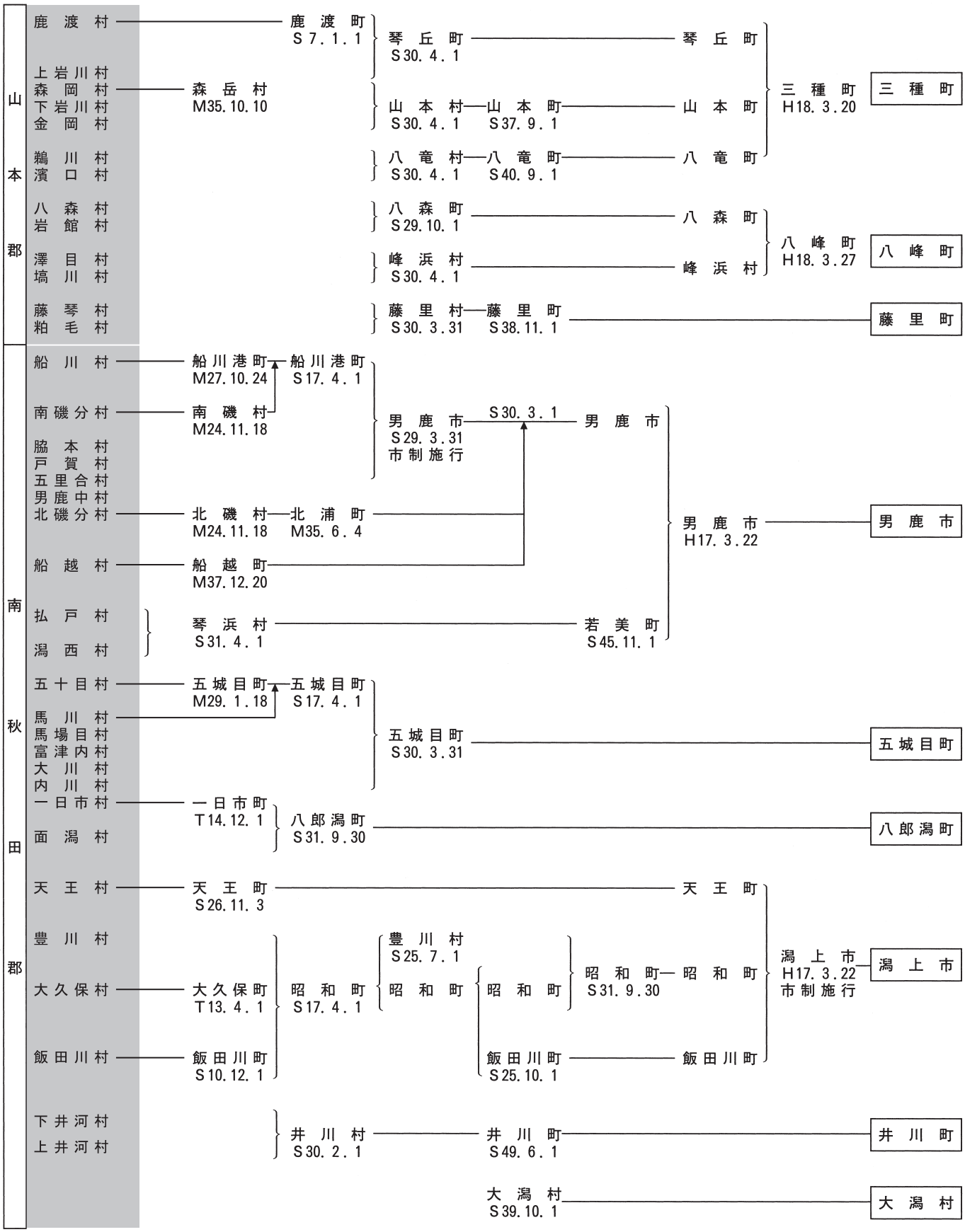
山本郡
鹿渡村
鹿渡町 S7.1.1
琴丘町 S30.4.1
琴丘町
上岩川村
森岡村
森岳村 M35.10.10
下岩川村
金岡村
山本村 S30.4.1
山本町 S37.9.1
山本町
三種町 H18.3.20
三種町
鵜川村
濱口村
八竜村 S30.4.1
八竜町 S40.9.1
八竜町
八森村
岩館村
八森町 S29.10.1
八森町
八峰町 H18.3.27
八峰町
澤目村
塙川村
峰浜村 S30.4.1
峰浜村
藤琴村
粕毛村
藤里村 S30.3.31
藤里町 S38.11.1
藤里町
南秋田郡
船川村
船川港町 M27.10.24
船川港町 S17.4.1
南磯分村
南磯村 M24.11.18
男鹿市 S29.3.31 市制施行
S30.3.1
男鹿市
脇本村
戸賀村
五里合村
男鹿中村
北磯分村
北磯村 M24.11.18
北浦町 M35.6.4
男鹿市 H17.3.22
男鹿市
船越村
船越町 M37.12.20
払戸村
潟西村
琴浜村 S31.4.1
若美町 S45.11.1
五十目村
五城目町 M29.1.18
五城目町 S17.4.1
馬川村
馬場目村
富津内村
大川村
内川村
五城目町 S30.3.31
五城目町
一日市村
一日市町 T14.12.1
面潟村
八郎潟町 S31.9.30
八郎潟町
天王村
天王町 S26.11.3
天王町
豊川村
大久保村
大久保町 T13.4.1
昭和町 S17.4.1
豊川村 S25.7.1
昭和町
昭和町
昭和町 S31.9.30
昭和町
飯田川村
飯田川町 S10.12.1
飯田川町 S25.10.1
飯田川町
潟上市 H17.3.22 市制施行
潟上市
下井河村
上井河村
井川村 S30.2.1
井川町 S49.6.1
井川町
大潟村 S39.10.1
大潟村

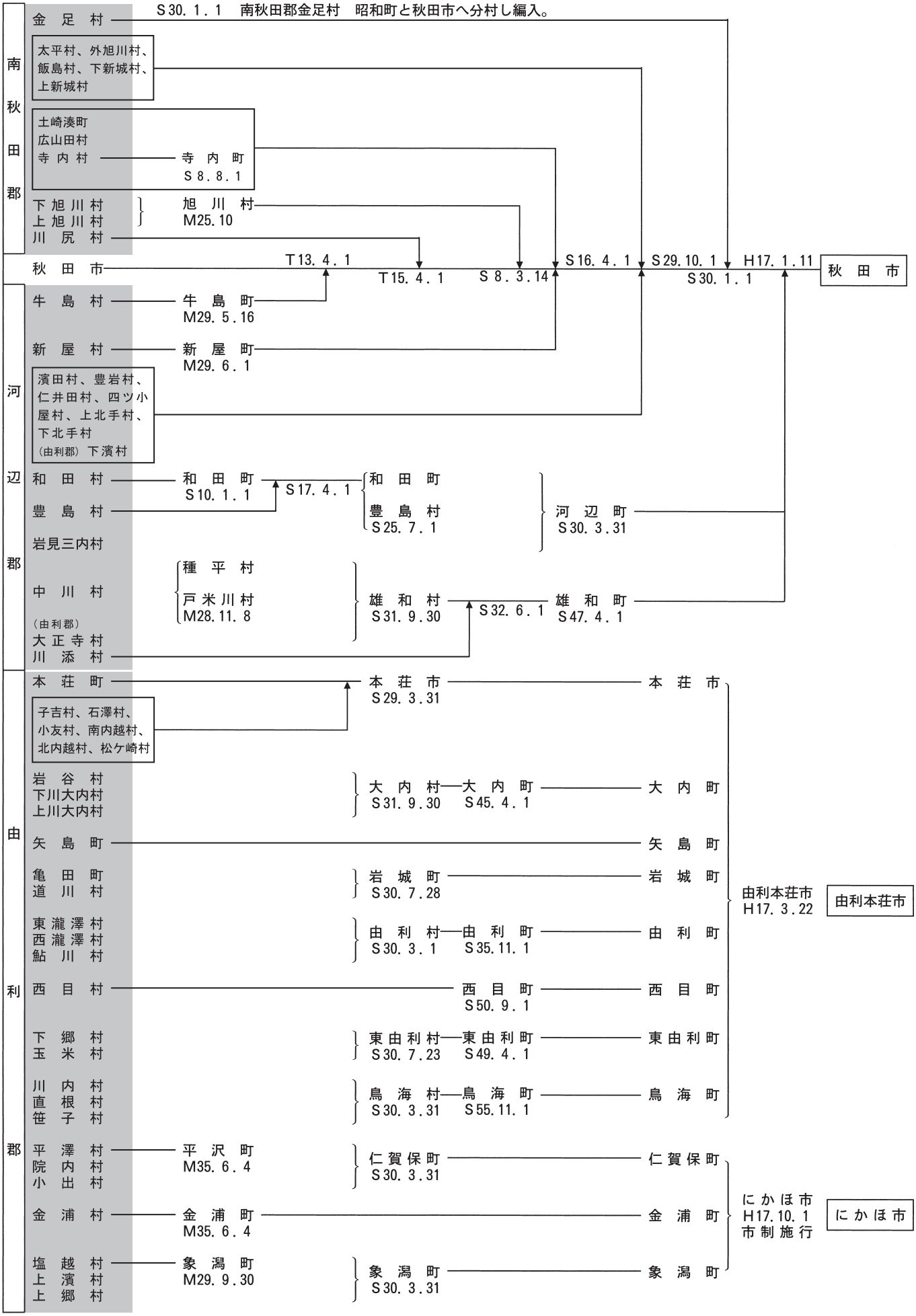
S30. 1. 1　南秋田郡金足村　昭和町と秋田市へ分村し編入。
南秋田郡
金足村
太平村、外旭川村、飯島村、下新城村、上新城村
土崎湊町
広山田村
寺内村
寺内町 S8. 8. 1
下旭川村
上旭川村
旭川村 M25.10
川尻村
秋田市
T13. 4. 1
T15. 4. 1
S8. 3. 14
S16. 4. 1
S29. 10. 1
S30. 1. 1
H17. 1. 11
秋田市
河辺郡
牛島村
牛島町 M29. 5. 16
新屋村
新屋町 M29. 6. 1
濱田村、豊岩村、仁井田村、四ツ小屋村、上北手村、下北手村
(由利郡) 下濱村
和田村
和田町 S10. 1. 1
S17. 4. 1
和田町
豊島村
豊島村 S25. 7. 1
河辺町 S30. 3. 31
豊島村
岩見三内村
中川村
種平村
戸米川村 M28. 11. 8
雄和村 S31. 9. 30
S32. 6. 1
雄和町 S47. 4. 1
(由利郡)
大正寺村
川添村
由利郡
本荘町
本荘市 S29. 3. 31
本荘市
子吉村、石澤村、小友村、南内越村、北内越村、松ケ崎村
岩谷村
下川大内村
上川大内村
大内村 S31. 9. 30
大内町 S45. 4. 1
大内町
矢島町
矢島町
亀田町
道川村
岩城町 S30. 7. 28
岩城町
由利本荘市 H17. 3. 22
由利本荘市
東瀧澤村
西瀧澤村
鮎川村
由利村 S30. 3. 1
由利町 S35. 11. 1
由利町
西目村
西目町 S50. 9. 1
西目町
下郷村
玉米村
東由利村 S30. 7. 23
東由利町 S49. 4. 1
東由利町
川内村
直根村
笹子村
鳥海村 S30. 3. 31
鳥海町 S55. 11. 1
鳥海町
平澤村
院内村
小出村
平沢町 M35. 6. 4
仁賀保町 S30. 3. 31
仁賀保町
金浦村
金浦町 M35. 6. 4
金浦町
にかほ市 H17. 10. 1 市制施行
にかほ市
塩越村
上濱村
上郷村
象潟町 M29. 9. 30
象潟町 S30. 3. 31
象潟町

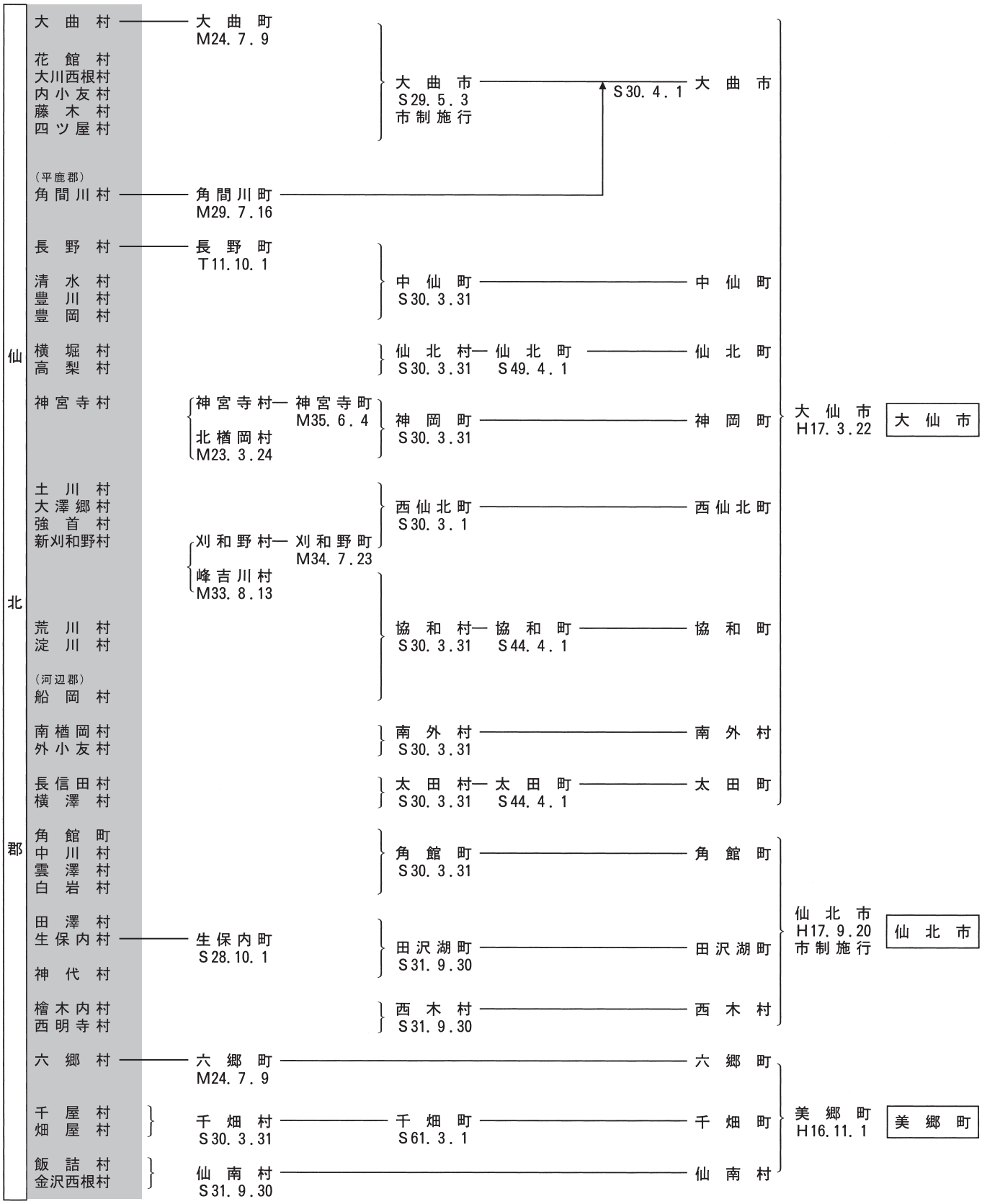
仙北郡
大曲村
大曲町 M24.7.9
花館村
大川西根村
内小友村
藤木村
四ツ屋村
大曲市 S29.5.3 市制施行
S30.4.1
大曲市
（平鹿郡）
角間川村
角間川町 M29.7.16
長野村
長野町 T11.10.1
清水村
豊川村
豊岡村
中仙町 S30.3.31
中仙町
横堀村
高梨村
仙北村 S30.3.31
仙北町 S49.4.1
仙北町
神宮寺村
神宮寺村 神宮寺町 M35.6.4
北楢岡村 M23.3.24
神岡町 S30.3.31
神岡町
大仙市 H17.3.22
大仙市
土川村
大澤郷村
強首村
新刈和野村
西仙北町 S30.3.1
西仙北町
刈和野村 刈和野町 M34.7.23
峰吉川村 M33.8.13
荒川村
淀川村
（河辺郡）
船岡村
協和村 S30.3.31
協和町 S44.4.1
協和町
南楢岡村
外小友村
南外村 S30.3.31
南外村
長信田村
横澤村
太田村 S30.3.31
太田町 S44.4.1
太田町
角館町
中川村
雲澤村
白岩村
角館町 S30.3.31
角館町
田澤村
生保内村
生保内町 S28.10.1
神代村
田沢湖町 S31.9.30
田沢湖町
檜木内村
西明寺村
西木村 S31.9.30
西木村
仙北市 H17.9.20 市制施行
仙北市
六郷村
六郷町 M24.7.9
六郷町
千屋村
畑屋村
千畑村 S30.3.31
千畑町 S61.3.1
千畑町
美郷町 H16.11.1
美郷町
飯詰村
金沢西根村
仙南村 S31.9.30
仙南村

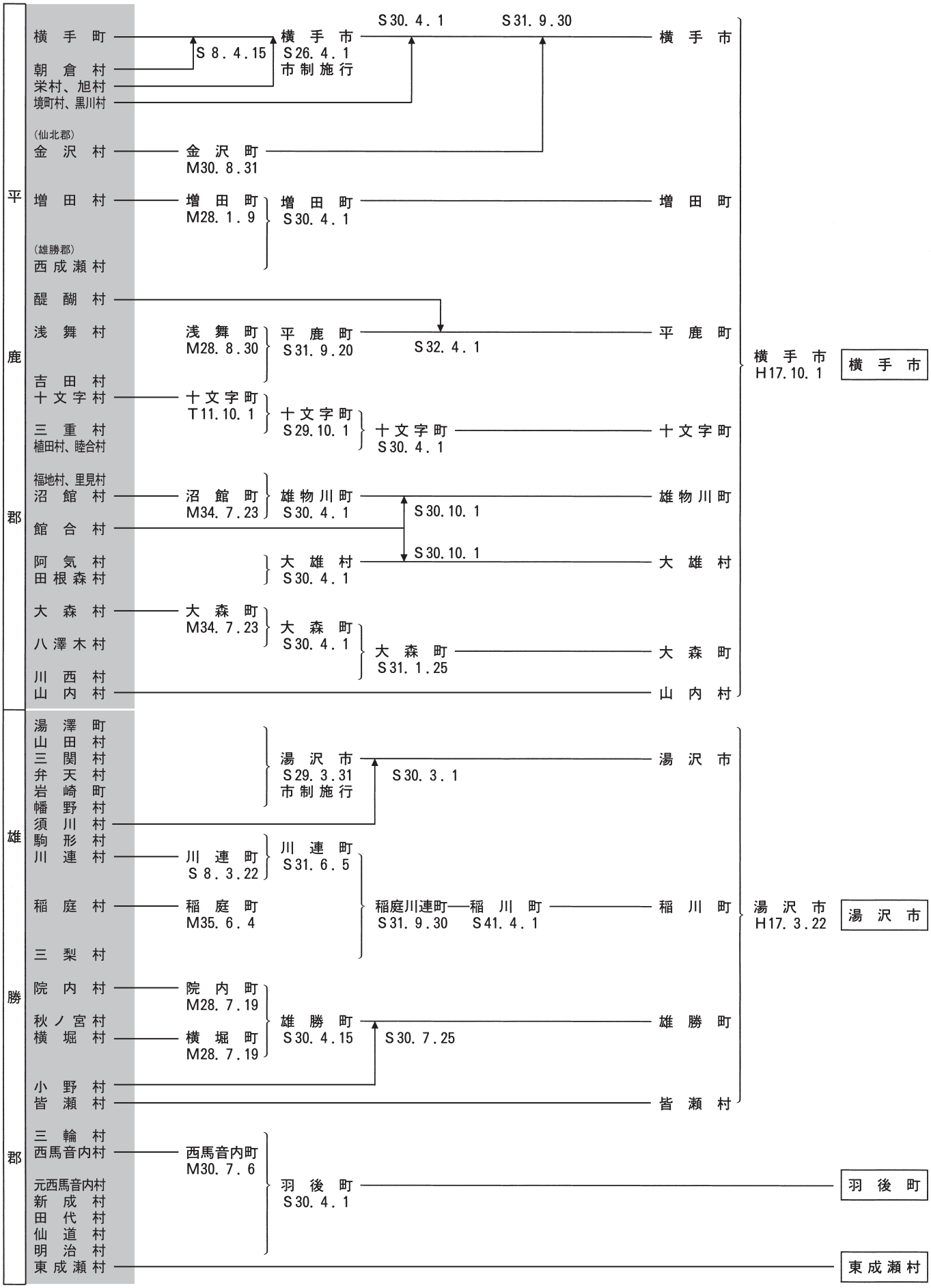
平鹿郡
横手町
朝倉村
栄村、旭村
境町村、黒川村
(仙北郡)
金沢村
増田村
(雄勝郡)
西成瀬村
醍醐村
浅舞村
吉田村
十文字村
三重村
植田村、睦合村
福地村、里見村
沼館村
館合村
阿気村
田根森村
大森村
八澤木村
川西村
山内村
S8.4.15
横手市
S26.4.1
市制施行
S30.4.1
S31.9.30
横手市
金沢町
M30.8.31
増田町
M28.1.9
増田町
S30.4.1
増田町
浅舞町
M28.8.30
平鹿町
S31.9.20
S32.4.1
平鹿町
十文字町
T11.10.1
十文字町
S29.10.1
十文字町
S30.4.1
十文字町
沼館町
M34.7.23
雄物川町
S30.4.1
S30.10.1
雄物川町
S30.10.1
大雄村
S30.4.1
大雄村
大森町
M34.7.23
大森町
S30.4.1
大森町
S31.1.25
大森町
山内村
横手市
H17.10.1
横手市
雄勝郡
湯澤町
山田村
三関村
弁天村
岩崎町
幡野村
須川村
駒形村
川連村
稲庭村
三梨村
院内村
秋ノ宮村
横堀村
小野村
皆瀬村
湯沢市
S29.3.31
市制施行
S30.3.1
湯沢市
川連町
S8.3.22
川連町
S31.6.5
稲庭町
M35.6.4
稲庭川連町
S31.9.30
稲川町
S41.4.1
稲川町
院内町
M28.7.19
横堀町
M28.7.19
雄勝町
S30.4.15
S30.7.25
雄勝町
皆瀬村
湯沢市
H17.3.22
湯沢市
三輪村
西馬音内村
元西馬音内村
新成村
田代村
仙道村
明治村
東成瀬村
西馬音内町
M30.7.6
羽後町
S30.4.1
羽後町
東成瀬村