# 秋田県市町村要覧

平成21年度版

秋 田 県 総 務 企 画 部 市 町 村 課　　編集

財団法人　秋田県市町村振興協会　　発行

# 目　　次

## 1　市町村の概況


秋　田　市 …… 1
能　代　市 …… 3
横　手　市 …… 5
大　館　市 …… 7
男　鹿　市 …… 9
湯　沢　市 …… 11
鹿　角　市 …… 13
由利本荘市 …… 15
潟　上　市 …… 17
大　仙　市 …… 19
北秋田市 …… 21
にかほ市 …… 23
仙　北　市 …… 25

鹿角郡
小　坂　町 …… 27

北秋田郡
上小阿仁村 …… 29

山本郡
藤　里　町 …… 31
三　種　町 …… 33
八　峰　町 …… 35

南秋田郡
五城目町 …… 37
八郎潟町 …… 39
井　川　町 …… 41
大　潟　村 …… 43

仙北郡
美　郷　町 …… 45

雄勝郡
羽　後　町 …… 47
東成瀬村 …… 49

県　　計 …… 51


## 2　資　料


資料出典一覧 …… 52
財政用語ミニ解説 …… 53
公共施設整備率算式 …… 57
一部事務組合等の現況 …… 58
地方公営企業一覧 …… 62
県内の主な第三セクター等の状況 新 … 63
地域指定一覧 …… 65
県内市町村の「主な郷土出身者」新 …… 66
市町村長一覧 …… 67
秋田県の市町村の状況（合併前）…… 69
秋田県の市町村の状況（合併後）…… 70
市町村合併沿革図 …… 71


※新は平成21年度版において新たに追加した資料

# 1　市町村の概況

# ＜秋田県の市町村の状況＞

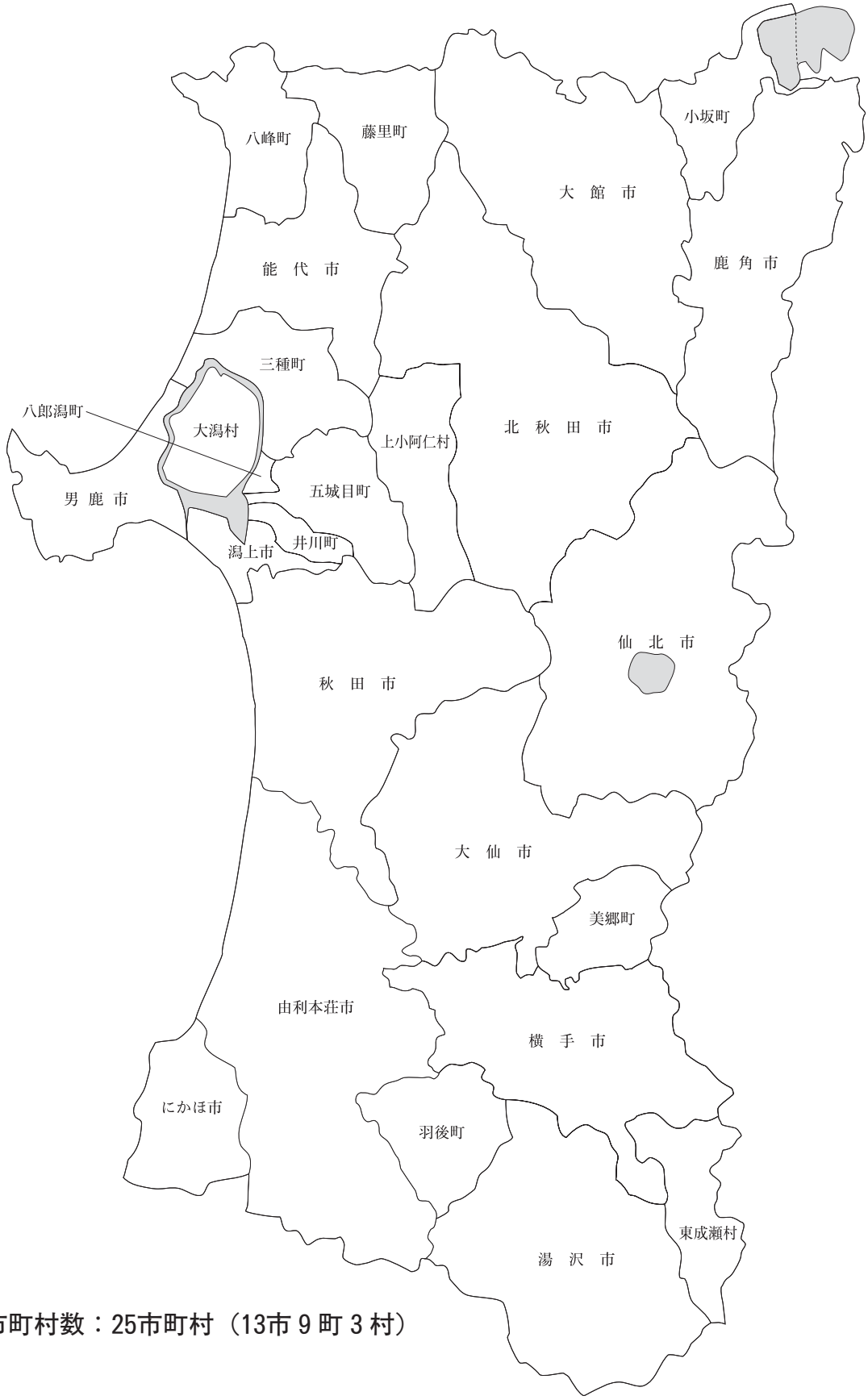


県内市町村数：25市町村（13市 9 町 3 村）

# 秋田市（あきたし）

（将来都市像）しあわせ実感 緑の健康文化都市

| | | | | | |
|---|---|---|---|---|---|
| 〒010－8560<br>山王１－１－１<br>☎ （018）863－2222<br>ＦＡＸ（018）863－7284<br>ホームページ<br>http://www.city.akita.akita.jp<br>Eメール webmaster@city.akita.akita.jp | 主な地域指定 | 一部事務組合加入事業 | 公営企業 | | |
| 類型 中核市 コード番号 052019 | テレトピア<br>過疎<br>準過疎<br>辺地<br>振興山村 | 議員公務災害<br>非常勤公務災害<br>その他 | 上水道 病院 電気<br>下水道 市場 観光 | | |
| | | | 基本構想 | 平19～平27年度 | |
| | | | 期間計画 | 平19～平21年度 | |

## ＜概　要＞

(1) 面　積（県下５位）

| 総面積（平20.10.1） | 耕地（平20.7.15） | 宅地（平20.1.1） | 山林（平20.4.1） |
|---|---|---|---|
| 905.67㎢ | 93.10㎢ | 48.28㎢ | 618.03㎢ |

(2) 人　口（県下１位）

| 平7.10.1 | 平12.10.1 | 平17.10.1 | 平21.3.31 |
|---|---|---|---|
| 331,597 | 336,646 | 333,109 | 324,512 |

| 人口増減率（H12－H17） | △1.1% | 平21.7.1 高齢化率 | 23.4% | 人口密度 | 358.31 人/㎢ |
|---|---|---|---|---|---|

(3) 世帯数

| 平7.10.1 | 平12.10.1 | 平17.10.1 | 平21.3.31 |
|---|---|---|---|
| 119,793 | 127,911 | 130,630 | 137,034 |

(4) 有権者数（平21.9.2現在）

| 男 | 女 | 計 |
|---|---|---|
| 124,613 | 143,446 | 268,059 |

(5) 沿　革

明22.4.1　市制施行　大13.4.1　編入　牛島町
大15.4.1　編入　川尻村　昭8.3.14　編入　旭川村
昭16.4.1　編入　土崎港町、寺内町、広山田村、新屋町
昭29.10.1　編入　太平村、外旭川村、飯島村、下新城村、上新城村、浜田村、豊岩村、仁井田村、四ツ小屋村、上北手村、下北手村、下浜村
昭30.1.1　編入　金足村の一部
平9.4.1　中核市へ移行
平17.1.11　編入　河辺町、雄和町

## ＜組　織＞

(1) 議　会（平21.9.1現在）

| | | | | |
|---|---|---|---|---|
| 議長 | 加賀谷（かがや） 正美（まさみ） | 議員定数 | 法定上限数 | 46人 |
| 副議長 | 鈴木（すずき） 忠夫（ただお） | | 条例定数 | 42人 |
| 任期 | 平23.5.1 | 党派別内訳 | 自4　共2　民主1<br>社民3　公4　無所属28 | |

(2) 二　役（平22.2.1現在）

| | | | |
|---|---|---|---|
| 市長 | 穂積（ほづみ） 志（もとむ）（1期～平25.4.11） | 副市長 | 大山（おおやま） 幹弥（みきや） |
| | | | 石井（いしい） 周悦（しゅうえつ） |

(3) 職員数（平21.4.1現在）

| 区分 | 職員数 | 左の職別内訳 区分 | 職員数 |
|---|---|---|---|
| 普通会計 | 2,484 | 一般行政職 | 1,274 |
| （うち施設関係） | (493) | 技能労務職 | 475 |
| 人口千人当たり | 7.65 | 企業職 | 255 |
| 類似団体 | 6.66 | 消防職 | 399 |
| 公営事業会計関係 | 841 | 教育職 | 120 |
| 計 | 3,325 | その他(内税務職) | 802(162) |

## ＜行政機構＞

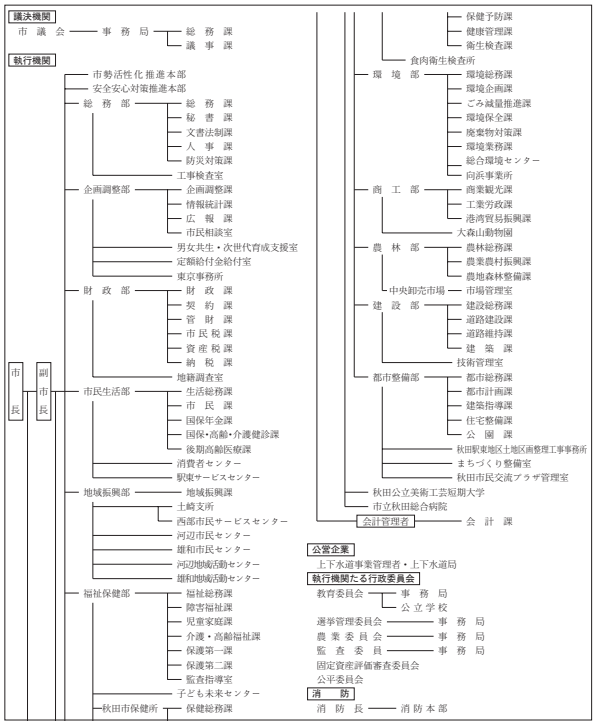


## ＜産業・経済＞

(1) 産業構造　（百万円・人・%）

| 区分 | | 総生産額（平18年度） | | 就業人口（平17.10.1現在） | |
|---|---|---|---|---|---|
| 第1次 | 農業 | 5,741 | 0.4 | 4,286 | 2.8 |
| | 林業 | 327 | 0.0 | | |
| | 水産業 | 43 | 0.0 | | |
| | 計 | 6,111 | 0.4 | | |
| 第2次 | 鉱業 | 714 | 0.1 | 27,313 | 17.7 |
| | 製造業 | 130,896 | 10.1 | | |
| | 建設業 | 68,990 | 5.3 | | |
| | 計 | 200,600 | 15.5 | | |
| 第3次 | | 1,089,960 | 84.1 | 120,550 | 78.1 |
| 分類不能 | | | | 2,275 | 1.5 |
| 合計 | | 1,296,671 | 100.0 | 154,424 | 100.0 |

(2) 一人当たり分配所得　（18年度）

| | |
|---|---|
| 1人当たり分配所得 | 2,922千円<br>県下　3　位 |

(3) 主要農産物・名産・特産品

米・りんご・しいたけ・秋田銀線細工・蕗摺り・秋田焼・生駒塗・八橋人形・高原ハム・モロヘイヤめん・こまちアイス

(4) 主要製造業（平19年）　（万円）

| 順位 | 品名 | 製品出荷額等 |
|---|---|---|
| 1 | 電子部品・デバイス | 7,763,602 |
| 2 | パルプ・紙 | 4,417,041 |
| 3 | 食料品 | 3,761,760 |

（祭・行事）・三吉ぼんでん祭（1月17日）・ヤートセ秋田祭（6月下旬）・土崎港曳山まつり（7月20日・21日）
・秋田長持唄全国大会（7月中旬）・秋田竿燈まつり（8月3～6日）・大正寺おけさまつり（8月第3日曜日）
・雄物川花火大会（8月10日）・岩見川清流まつり（8月中旬）

## ＜財　　政＞

(1)　決算収支（普通会計）　（百万円）

| 区　分 | 歳　入 | 歳　出 | 形式収支 | 実質収支 | 単年度収支 | 実質単年度収支 | 積立金現在高 | 地方債現在高 |
|---|---|---|---|---|---|---|---|---|
| 平18決算 | 114,439 | 112,582 | 1,856 | 1,623 | 550 | 1,139 | 24,193 | 154,462 |
| 平19決算 | 112,761 | 110,973 | 1,789 | 1,545 | △　78 | △　43 | 24,278 | 149,217 |
| 平20見込 | 114,225 | 112,409 | 1,817 | 1,495 | △　51 | △　793 | 25,784 | 145,806 |

(2)　主な歳入歳出　（百万円・%）

| 区　分 | | 20決算見込（普通会計） | 対前年比（決算間比較） | 21当初予算（普通会計） | 対前年比（当初間比較） |
|---|---|---|---|---|---|
| 地方税 | | 46,915 | △　0.6 | 45,072 | △　4.0 |
| 地方交付税 | | 21,357 | 3.9 | 19,955 | 2.2 |
| 国県支出金 | | 19,242 | 4.8 | 18,358 | △　2.1 |
| 地方債 | | 9,326 | 21.2 | 9,569 | 2.5 |
| 歳入合計 | | 114,225 | 1.3 | 111,453 | △　1.2 |
| 義務的経費 | | 59,834 | 0.2 | 60,094 | 0.1 |
| 　人件費 | | 24,102 | 0.4 | 24,131 | 0.2 |
| 　扶助費 | | 20,214 | 2.3 | 20,450 | 0.4 |
| 　公債費 | | 15,518 | △　2.8 | 15,513 | △　0.5 |
| 物件費 | | 13,089 | △　3.5 | 14,388 | 5.4 |
| 投資的経費 | | 12,524 | 24.1 | 10,009 | △　21.3 |
| 　普通建設事業費 | 補助 | 5,191 | 23.9 | 3,392 | △　22.9 |
| 　　 | 単独 | 7,283 | 24.3 | 6,617 | △　20.5 |
| 歳出合計 | | 112,409 | 1.3 | 111,453 | △　1.2 |

(3)　主要指数

| 区　分 | | 20年度見込 | 19年度 | 類似団体（19年度） |
|---|---|---|---|---|
| 標準財政規模 | | 71,829百万円 | 68,788百万円 | 87,851百万円 |
| 歳出決算倍率 | | 1.56倍 | 1.61倍 | 1.66倍 |
| 経常収支比率（含減税補てん債、臨時財政対策債） | | 89.7% | 90.6% | 90.0% |
| 財政力指数（3ヵ年平均） | | 0.67 | 0.66 | 0.82 |
| 実質収支比率 | | 2.1% | 2.2% | 2.9% |
| 公債費比率 | | 14.8% | 15.8% | |
| 〃（含債務負担行為） | | 14.9% | 15.9% | |
| 公債費負担比率 | | 18.6% | 19.0% | 17.5% |
| 起債制限比率 | | 11.2% | 11.6% | |
| 地方債現在高倍率 | | 2.03倍 | 2.17倍 | 1.93倍 |
| 健全化判断比率 | 実質赤字比率 | — | — | |
| | 連結実質赤字比率 | — | — | |
| | 実質公債費比率 | 15.0% | 15.3% | 10.5% |
| | 将来負担比率 | 134.9% | 138.9% | |
| 税の徴収率 | | 92.9% | 93.4% | 93.5% |
| 積立金現在高 | | 25,784百万円 | 24,278百万円 | 20,246百万円 |
| | うち財調・減債基金 | 9,491百万円 | 8,340百万円 | 9,951百万円 |
| ラスパイレス指数 | | 100.8 | 100.1 | |

※ラスパイレス指数の欄中「20年度見込」はH20.4.1現在、「19年度」はH19.4.1現在
※「－」は赤字、資金不足がないことを示す

(4)　財源及び支出の状況（構成比）　（%）

| 区　分 | 20年度見込 | 県平均（20年度） | 19年度決算 | 類似団体（19年度） |
|---|---|---|---|---|
| 一般財源 | 64.6 | 64.7 | 65.1 | 61.9 |
| 自主財源 | 51.4 | 29.8 | 53.6 | 59.9 |
| 義務的経費 | 53.2 | 44.0 | 53.8 | 51.9 |
| 投資的経費 | 11.1 | 13.6 | 9.1 | 14.1 |

## ＜公共施設整備状況＞（20年度）　（%）

| 区　分 | | 当該団体 | 類似団体（17年度） |
|---|---|---|---|
| 道路 | 改良率 | 84.0 | 59.9 |
| | 舗装率 | 88.7 | 83.8 |
| 公園 | 人口1人当たり面積(㎡) | 17.0 | 9.7 |
| ごみ | 収集率 | 100.0 | 99.9 |
| し尿 | 収集率 | 7.3 | 11.6 |
| 上水道等 | 普及率 | 98.9 | 98.4 |
| 下水道等 | 普及率（処理人口） | 91.2 | 76.1 |
| | 水洗便所設置率 | 85.2 | 77.0 |
| 公営住宅 | 世帯数比率 | 1.7 | 2.6 |

## ＜平成21年度主要施策＞　（百万円）

| | |
|---|---|
| ○豊かで活力に満ちたまちづくり | 7,381 |
| ○緑あふれる環境を備えた快適なまちづくり | 17,017 |
| ○健康で安全安心に暮らせるまちづくり | 63,466 |
| ○家族と地域が支えあう元気なまちづくり | 16,503 |
| ○人と文化をはぐくむ誇れるまちづくり | 3,044 |

## ＜今後の主要課題＞

陸・海・空の交通機能を活かした高次集積都市の実現
歴史と文化を活かした新発想のまちづくりとにぎわいの創出
次世代育成支援と教育機能の向上による未来を担う人づくり
産業経済基盤の強化
家族や地域、人の絆づくり

## ＜教育・医療・福祉・その他＞

・教育の欄中(　)は分校数で内書
・福祉の欄中「保育所」以外の区分は全て公立施設
・福祉の欄中(　)は公共施設状況調査におけるあん分数値で内書
・その他の施設中(　)欄は市町村立施設で内書、公民館は全て市町村立

| 教育（21.5.1） | 区分 | 幼稚園 | 小学校 | 中学校 | 高等学校 |
|---|---|---|---|---|---|
| | 施設数 | 31 | 49(1) | 27(1) | 14(0) |

| 医療（21.3.31） | 区分 | 病院 | 診療所 |
|---|---|---|---|
| | 施設数 | 26(5,754床) | 447(314床) |

| 福祉（20.10.1） | 区分 | 保育所 | 特養老人ホーム | 養護老人ホーム | 老人福祉センター | デイサービスセンター |
|---|---|---|---|---|---|---|
| | 施設数 | 49 | 0(0.0) | 0(0.0) | 1 | 5 |
| | 定員(人) | 4,015 | 0(0.0) | 0(0.0) | | |

| その他施設（21.3.31） | 区分 | 公会堂・市民会館 | 公民館 | 図書館 | 体育館 | 野球場 |
|---|---|---|---|---|---|---|
| | 施設数 | 3(3) | 8 | 5(4) | 17(12) | 10(6) |

## ＜その他＞

●（市の木）・けやき
●（市の花）・さつき
●（友好・姉妹都市）・蘭州市（中国）・パッサウ市（ドイツ）・ウラジオストク市（ロシア）・セントクラウド市（アメリカ）・常陸太田市
●（交流合意都市）キナイ半島郡（アメリカ）
●（名所・旧跡）・千秋公園・千秋美術館・赤れんが郷土館・民俗芸能伝承館・太平山リゾート公園・ポートタワー「セリオン」・天徳寺・岨谷峡・伏伸の滝・高尾山・華の里・秋田城跡

# 能代市（のしろし）

（将来像）“わ”のまち能代

| | | | |
|---|---|---|---|
| 〒016－8501<br>上町１－３<br>☎　（0185）52－2111<br>ＦＡＸ（0185）89－1762<br>ホームページ<br>http://www.city.noshiro.akita.jp<br>Eメール　soumu@city.noshiro.akita.jp | 類型 | Ⅱ－１ | コード番号　052027 |

| 主な地域指定 | 一部事務組合加入事業 | 公営企業 | |
|---|---|---|---|
| 辺地<br>振興山村<br>低工<br>地方拠点<br>過疎 | 議員公務災害<br>し尿処理<br>非常勤公務災害<br>ごみ処理　退職手当<br>常備消防　介護保険<br>老人福祉　その他 | 上水道　簡水　下水道<br>介護サービス | |
| | | 基本構想 | 平20～平29年度 |
| | | 基本計画 | 平20～平24年度 |

## ＜概　要＞

(1)　面　積（県下10位）

| 総面積（平20.10.1） | 耕地（平20.7.15） | 宅地（平20.1.1） | 山林（平20.4.1） |
|---|---|---|---|
| 426.74㎢ | 77.00㎢ | 15.61㎢ | 248.72㎢ |

(2)　人　口（県下６位）

| 平7.10.1 | 平12.10.1 | 平17.10.1 | 平21.3.31 |
|---|---|---|---|
| 67,816 | 65,237 | 62,858 | 61,416 |

| 人口増減率（H12－H17） | △3.6% | 平21.7.1 高齢化率 | 32.4% | 人口密度 | 143.92 人/㎢ |
|---|---|---|---|---|---|

(3)　世帯数

| 平7.10.1 | 平12.10.1 | 平17.10.1 | 平21.3.31 |
|---|---|---|---|
| 22,187 | 22,714 | 23,073 | 24,568 |

(4)　有権者数（平21.9.2現在）

| 男 | 女 | 計 |
|---|---|---|
| 23,762 | 28,052 | 51,814 |

(5)　沿　革

平18.3.21　合体　能代市、二ッ井町

## ＜組　織＞

(1)　議　会（平21.9.1現在）

| | | | | |
|---|---|---|---|---|
| 議長 | 藤原良範（ふじわらよしのり） | 議員定数 | 法定上限数 | 30人 |
| 副議長 | 山谷公一（やまやこういち） | | 条例定数 | 28人 |
| 任期 | 平22.4.22 | 党派別内訳 | 自6　社2　公1<br>共2　無所属17 | |

(2)　二　役（平21.9.1現在）

| | | | |
|---|---|---|---|
| 市長 | 齊藤滋宣（さいとうしげのぶ）（1期～平22.4.22） | 副市長 | 今井一（いまいはじめ） |

(3)　職員数（平21.4.1現在）

| 区分 | 職員数 | 左の職別内訳 | 区分 | 職員数 |
|---|---|---|---|---|
| 普通会計 | 508 | | 一般行政職 | 375 |
| （うち施設関係） | (93) | | 技能労務職 | 65 |
| 人口千人当たり | 8.27 | | 企業職 | 12 |
| 類似団体 | 8.22 | | 消防職 | － |
| 公営事業会計関係 | 64 | | 教育職 | 36 |
| 計 | 572 | | その他(内税務職) | 84(34) |

## ＜行政機構＞

- 市長
  - 副市長
    - 総務部 ── 総務課　財政課　契約検査課　税務課
    - 企画部 ── 総合政策課　市民活力推進課　地域情報課
    - 市民福祉部（福祉事務所） ── 福祉課　子育て支援課　長寿いきがい課　健康づくり課　市民保険課
    - 環境産業部 ── 環境企画課　環境衛生課　商工港湾課　観光振興課　木材振興課　農林水産課
    - 都市整備部 ── 都市整備課　道路河川課　下水道課　水道課
    - 二ッ井地域局 ── 総務企画課　市民福祉課　環境産業課　建設課
  - 会計管理者 ── 会計課
- 議会 ── 事務局
- 選挙管理委員会 ── 事務局
- 監査委員 ── 事務局
- 農業委員会 ── 事務局
- 教育委員会 ── 教育長 ── 事務局（教育部） ── 教育総務課　能代教育事務所　学校教育課　生涯学習課　スポーツ振興課

## ＜産業・経済＞

(1)　産業構造　（百万円・人・%）

| 区分 | | 総生産額（平18年度） | | 就業人口（平17.10.1現在） | |
|---|---|---|---|---|---|
| 第1次 | 農業 | 5,334 | 2.4 | 2,940 | 10.0 |
| | 林業 | 190 | 0.1 | | |
| | 水産業 | 41 | 0.0 | | |
| | 計 | 5,565 | 2.5 | | |
| 第2次 | 鉱業 | 127 | 0.1 | 8,163 | 27.7 |
| | 製造業 | 22,113 | 9.8 | | |
| | 建設業 | 17,517 | 7.6 | | |
| | 計 | 39,757 | 17.5 | | |
| 第3次 | | 181,010 | 80.0 | 18,297 | 62.1 |
| 分類不能 | | | | 72 | 0.2 |
| 合計 | | 226,332 | 100.0 | 29,472 | 100.0 |

(2)　一人当たり分配所得　（18年度）

| | |
|---|---|
| 1人当たり分配所得 | 2,110千円<br>県下　7　位 |

(3)　主要農産物・名産・特産品

白神ネギ・白神山うど・白神みょうが・白神キャベツ・能代牛・白神比内地鶏・豚なんこつ・能代（片栗）うどん・北限の檜山茶・桧山納豆・東雲羊羹・茶羊羹・翁飴・元祖だまこもち・赤寿司・能代春慶塗・秋田杉樽桶・きみまちコカリナ・ゼオライト

(4)　主要製造業（平19年）　（万円）

| 順位 | 品名 | 製品出荷額等 |
|---|---|---|
| 1 | 木材・木製品 | 1,885,496 |
| 2 | 金属製品 | 555,608 |
| 3 | 電気機械 | 362,342 |

（祭・行事）・能代公園さくらまつり・能代凧揚げ大会・能代カップ・能代公園つつじまつり・嫁見まつり・能代ねぶながし・おなごりフェスティバル・きみまち二ッ井マラソン・秋田杉の里二ッ井まつり

## ＜財　　政＞

(1)　決算収支（普通会計）　（百万円）

| 区　分 | 歳　　入 | 歳　　出 | 形式収支 | 実質収支 | 単年度収支 | 実質単年度収支 | 積立金現在高 | 地方債現在高 |
|---|---|---|---|---|---|---|---|---|
| 平18決算 | 23,566 | 23,118 | 448 | 430 | 108 | △　19 | 4,087 | 25,201 |
| 平19決算 | 24,425 | 24,026 | 399 | 364 | △　66 | △　420 | 4,232 | 25,148 |
| 平20見込 | 24,872 | 23,587 | 1,285 | 340 | △　24 | △　517 | 4,771 | 24,590 |

(2)　主な歳入歳出　（百万円・%）

| 区　　分 | | | 20決算見込（普通会計） | 対前年比（決算間比較） | 21当初予算（普通会計） | 対前年比（当初間比較） |
|---|---|---|---|---|---|---|
| 地方税 | | | 6,634 | △　2.1 | 6,274 | △　7.0 |
| 地方交付税 | | | 7,928 | 3.3 | 7,720 | 0.3 |
| 国県支出金 | | | 4,648 | 20.2 | 4,717 | 29.0 |
| 地方債 | | | 2,042 | △ 23.3 | 4,364 | 110.3 |
| 歳入合計 | | | 24,872 | 1.8 | 25,480 | 10.9 |
| 義務的経費 | | | 11,614 | △　3.0 | 11,606 | △　1.7 |
| | 人件費 | | 4,727 | △　5.4 | 4,655 | △　3.8 |
| | 扶助費 | | 3,830 | 1.5 | 4,058 | 4.7 |
| | 公債費 | | 3,057 | △　4.5 | 2,893 | △　6.2 |
| 物件費 | | | 2,421 | △　1.7 | 2,318 | 1.4 |
| 投資的経費 | | | 1,788 | △ 15.3 | 4,907 | 216.4 |
| | 普通建設事業費 | 補助 | 638 | △ 17.3 | 3,119 | 346.8 |
| | | 単独 | 1,076 | △ 17.2 | 1,788 | 109.9 |
| 歳出合計 | | | 23,587 | △　1.8 | 25,480 | 10.9 |

(3)　主要指数

| 区　　分 | | 20年度見込 | 19年度 | 類似団体（19年度） |
|---|---|---|---|---|
| 標準財政規模 | | 15,346百万円 | 14,557百万円 | 14,915百万円 |
| 歳出決算倍率 | | 1.54倍 | 1.65倍 | 1.68倍 |
| 経常収支比率（含減税補てん債、臨時財政対策債） | | 95.7% | 97.6% | 93.5% |
| 財政力指数（3ヵ年平均） | | 0.50 | 0.50 | 0.65 |
| 実質収支比率 | | 2.2% | 2.4% | 3.5% |
| 公債費比率 | | 13.3% | 14.9% | |
| 〃（含債務負担行為） | | 13.8% | 15.5% | |
| 公債費負担比率 | | 16.7% | 17.7% | 18.0% |
| 起債制限比率 | | 11.4% | 11.9% | |
| 地方債現在高倍率 | | 1.60倍 | 1.73倍 | 1.95倍 |
| 健全化判断比率 | 実質赤字比率 | — | — | |
| | 連結実質赤字比率 | — | — | |
| | 実質公債費比率 | 16.5% | 17.2% | 14.2% |
| | 将来負担比率 | 92.0% | 100.3% | |
| 税の徴収率 | | 89.8% | 91.2% | 90.7% |
| 積立金現在高 | | 4,771百万円 | 4,232百万円 | 5,030百万円 |
| | うち財調・減債基金 | 706百万円 | 1,222百万円 | 2,334百万円 |
| ラスパイレス指数 | | 95.5 | 95.5 | |

※ラスパイレス指数の欄中「20年度見込」はH20.4.1現在、「19年度」はH19.4.1現在
※「－」は赤字、資金不足がないことを示す

(4)　財源及び支出の状況（構成比）　（%）

| 区　分 | 20年度見込 | 県平均（20年度） | 19年度決算 | 類似団体（19年度） |
|---|---|---|---|---|
| 一般財源 | 62.9 | 64.7 | 63.9 | 62.6 |
| 自主財源 | 36.8 | 29.8 | 37.2 | 48.4 |
| 義務的経費 | 49.2 | 44.0 | 49.8 | 48.4 |
| 投資的経費 | 7.6 | 13.6 | 8.8 | 13.9 |

## ＜公共施設整備状況＞（20年度）　（%）

| 区　　分 | | 当該団体 | 類似団体（17年度） |
|---|---|---|---|
| 道路 | 改良率 | 56.7 | 51.9 |
| | 舗装率 | 68.4 | 75.4 |
| 公園 | 人口1人当たり面積(㎡) | 8.1 | 13.7 |
| ごみ | 収集率 | 100.0 | 98.2 |
| し尿 | 収集率 | 58.8 | 31.1 |
| 上水道等 | 普及率 | 86.5 | 93.6 |
| 下水道等 | 普及率（処理人口） | 38.3 | 55.1 |
| | 水洗便所設置率 | 43.8 | 60.2 |
| 公営住宅 | 世帯数比率 | 3.4 | 2.7 |

## ＜平成21年度主要施策＞　（百万円）

| | |
|---|---|
| ○第四小学校建設事業 | 1,519 |
| ○二ッ井小学校建設事業 | 1,310 |
| ○南部共同調理場建設事業 | 625 |
| ○二ッ井共同調理場建設事業 | 411 |
| ○中川原橋架替事業 | 231 |

## ＜今後の主要課題＞

若者の定住に結びつく産業創出と雇用確保
市民が地域で活躍できる環境の整備
市民の暮らしの向上と安心の確保

## ＜教育・医療・福祉・その他＞

・教育の欄中(　)は分校数で内書
・福祉の欄中「保育所」以外の区分は全て公立施設
・福祉の欄中(　)は公共施設状況調査におけるあん分数値で内書
・その他の施設中(　)欄は市町村立施設で内書、公民館は全て市町村立

| 教育（21.5.1） | 区分 | 幼稚園 | 小学校 | 中学校 | 高等学校 |
|---|---|---|---|---|---|
| | 施設数 | 6 | 12(0) | 7(0) | 7(0) |

| 医療（21.3.31） | 区分 | 病院 | 診療所 |
|---|---|---|---|
| | 施設数 | 7(1,335床) | 83(242床) |

| 福祉（20.10.1） | 区分 | 保育所 | 特養老人ホーム | 養護老人ホーム | 老人福祉センター | デイサービスセンター |
|---|---|---|---|---|---|---|
| | 施設数 | 20 | 2(1.2) | 1(0.2) | 1 | 3 |
| | 定員(人) | 820 | 112(112.1) | 82(12.4) | | |

| その他施設（21.3.31） | 区分 | 公会堂・市民会館 | 公民館 | 図書館 | 体育館 | 野球場 |
|---|---|---|---|---|---|---|
| | 施設数 | 2(2) | 18 | 1(1) | 6(6) | 9(9) |

## ＜その他＞

●（名所・旧跡）・風の松原・能代公園・毘沙門憩の森
・桧山城跡・はまなす画廊・はまなす展望台・井坂記念館
・エナジアムパーク・小友沼・きみまち阪県立自然公園
・仁鮒水沢スギ植物群落保護林・ふたつい白神郷土の森

# 横手市（よこてし）

（将来像）豊かな自然　豊かな心　夢あふれる田園都市

| | | | | | |
|---|---|---|---|---|---|
| 〒013－8601<br>条里一丁目１番１号<br>☎　（0182）35－2111<br>ＦＡＸ（0182）33－6061<br>ホームページ<br>http://www.city.yokote.lg.jp/<br>Eメール　somu@city.yokote.lg.jp | | | 主な地域指定 | 一部事務組合加入事業 | 公　営　企　業 |
| | | | 低工　振興山村<br>過疎　辺地<br>特別豪雪<br>地方拠点 | 議員公務災害<br>非常勤公務災害<br>退職手当<br>その他 | 上水道　下水道　簡水<br>介護サービス　病院　観光 |
| | | | | | 基本構想　平18～平27年度 |
| 類型 | Ⅲ－０ | コード番号 | 052035 | | 基本計画　平18～平22年度 |

## ＜概　　要＞

(1)　面　　積（県下９位）

| 総面積（平20.10.1） | 耕地（平20.7.15） | 宅地（平20.1.1） | 山林（平20.4.1） |
|---|---|---|---|
| 693.04㎢ | 181.00㎢ | 24.35㎢ | 374.23㎢ |

(2)　人　　口（県下２位）

| 平7.10.1 | 平12.10.1 | 平17.10.1 | 平21.3.31 |
|---|---|---|---|
| 112,600 | 109,004 | 103,652 | 102,322 |

| 人口増減率（H12－H17） | △4.9% | 平21.7.1 高齢化率 | 31.3% | 人口密度 | 147.64 人/㎢ |
|---|---|---|---|---|---|

(3)　世 帯 数

| 平7.10.1 | 平12.10.1 | 平17.10.1 | 平21.3.31 |
|---|---|---|---|
| 30,690 | 31,516 | 31,610 | 34,025 |

(4)　有権者数（平21.9.2現在）

| 男 | 女 | 計 |
|---|---|---|
| 39,810 | 45,284 | 85,094 |

(5)　沿　　革

平17.10.1　合体　横手市、増田町、平鹿町、雄物川町、大森町、十文字町、山内村、大雄村

## ＜組　　織＞

(1)　議　　会（平21.12.1現在）

| | | | | |
|---|---|---|---|---|
| 議長 | 石山米男（いしやまよねお） | 議員定数 | 法定上限数 | 34人 |
| 副議長 | 塩田勉（しおたつとむ） | | 条例定数 | 30人 |
| 任期 | 平25.10.22 | 党派別内訳 | 公１　民１　共３　無所属25 | |

(2)　二　　役（平22.1.1現在）

| | | | |
|---|---|---|---|
| 市長 | 五十嵐忠悦（いがらしちゅうえつ）（２期～平25.10.22） | 副市長 | 小野タヅ子（おのたづこ） |

(3)　職 員 数（平21.4.1現在）

| 区分 | 職員数 | 左の職別内訳 区分 | 職員数 |
|---|---|---|---|
| 普通会計 | 1,149 | 一般行政職 | 763 |
| （うち施設関係） | (267) | 技能労務職 | 128 |
| 人口千人当たり | 11.23 | 企業職 | 378 |
| 類似団体 | 8.20 | 消防職 | 165 |
| 公営事業会計関係 | 594 | 教育職 | 0 |
| 計 | 1,743 | その他(内税務職) | 309(61) |

## ＜行政機構＞

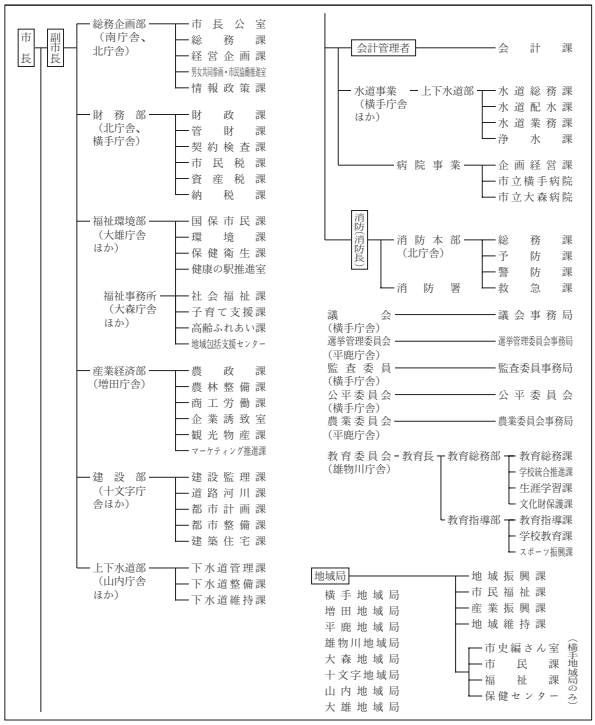


## ＜産業・経済＞

(1)　産業構造　　（百万円・人・％）

| 区分 | | 総生産額（平18年度） | | 就業人口（平17.10.1現在） | |
|---|---|---|---|---|---|
| 第１次 | 農業 | 17,060 | 5.2 | 9,286 | 17.7 |
| | 林業 | 621 | 0.2 | | |
| | 水産業 | 17 | 0.0 | | |
| | 計 | 17,698 | 5.4 | | |
| 第２次 | 鉱業 | 43 | 0.0 | 14,330 | 27.4 |
| | 製造業 | 57,188 | 17.5 | | |
| | 建設業 | 18,786 | 5.7 | | |
| | 計 | 76,017 | 23.2 | | |
| 第３次 | | 233,525 | 71.4 | 28,625 | 54.7 |
| 分類不能 | | | | 90 | 0.2 |
| 合計 | | 327,240 | 100.0 | 52,331 | 100.0 |

(2)　一人当たり分配所得　　（18年度）

| | |
|---|---|
| １人当たり分配所得 | 2,098千円<br>県下　８　位 |

(3)　主要農産物・名産・特産品

米・りんご・スイカ・しいたけ・さくらんぼ・山内いものこ・ぶどう・アスパラガス・ホップ・横手やきそば・日本酒・大森ワイン・りんごジュース・いぶりがっこ・浅舞の漬物・十文字のラーメン

(4)　主要製造業（平19年）　　（万円）

| 順位 | 品名 | 製品出荷額等 |
|---|---|---|
| 1 | 一般機械 | 3,941,256 |
| 2 | 輸送機械 | 2,840,162 |
| 3 | プラスチック | 1,629,756 |

（祭・行事）・かまくら（２月15、16日）・ぼんでん（２月17日他）・あきた十文字映画祭（２月中旬）・梨木水かぶり（２月第３日曜日）・桜祭り（４月下旬～５月上旬）・秋田スカイフェスタ（５月３～５日）・大森リゾート芝桜フェスタ（５月）・さくらんぼ祭り（６月中旬～７月上旬）・あやめまつり（６月下旬～７月上旬）・大雄サマーフェスティバル（７月）・鹿島送り（７月下旬～８月下旬）・は・は・はまつり（８月８日）・送り盆まつり（８月15、16日）・元祖全日本たらいこぎ選手権大会（８月16日）・増田の花火（９月14日）・浅舞八幡神社祭典（９月第２土・日曜日）・いものこまつり（９月第３日曜日）・真人公園りんごまつり（10月第２日曜日）・霜月神楽（国重要無形民俗文化財）（11月７、８日）・菊まつり（11月上旬）

## ＜財　　政＞

(1)　決算収支（普通会計）　（百万円）

| 区　分 | 歳　入 | 歳　出 | 形式収支 | 実質収支 | 単年度収支 | 実質単年度収支 | 積立金現在高 | 地方債現在高 |
|---|---|---|---|---|---|---|---|---|
| 平18決算 | 50,401 | 49,253 | 1,148 | 1,030 | △　165 | 1,044 | 4,723 | 63,727 |
| 平19決算 | 49,463 | 47,974 | 1,489 | 1,294 | 264 | △　661 | 4,203 | 61,162 |
| 平20見込 | 50,259 | 48,484 | 1,775 | 1,450 | 156 | 253 | 4,695 | 57,637 |

(2)　主な歳入歳出　（百万円・%）

| 区　分 | | 20決算見込（普通会計） | 対前年比（決算間比較） | 21当初予算（普通会計） | 対前年比（当初間比較） |
|---|---|---|---|---|---|
| 地方税 | | 9,025 | △　0.1 | 8,360 | △　5.0 |
| 地方交付税 | | 19,735 | 3.8 | 19,200 | 3.2 |
| 国県支出金 | | 8,133 | 7.7 | 7,543 | △　3.4 |
| 地方債 | | 4,447 | △　4.0 | 5,154 | 6.2 |
| 歳入合計 | | 50,259 | 1.6 | 47,300 | △　0.4 |
| 義務的経費 | | 24,273 | △　0.5 | 24,879 | △　0.6 |
| 人件費 | | 9,822 | △　2.6 | 10,642 | 3.2 |
| 扶助費 | | 6,569 | 5.1 | 6,670 | △　0.3 |
| 公債費 | | 7,882 | △　2.1 | 7,567 | △　5.8 |
| 物件費 | | 6,440 | △ 12.8 | 6,637 | 5.2 |
| 投資的経費 | | 6,567 | 11.6 | 6,049 | △ 10.7 |
| 普通建設事業費 | 補助 | 4,252 | 89.3 | 4,015 | △　7.0 |
| | 単独 | 2,224 | △ 21.2 | 2,028 | △ 16.9 |
| 歳出合計 | | 48,484 | 1.1 | 47,300 | △　0.4 |

(3)　主要指数

| 区　分 | | 20年度見込 | 19年度 | 類似団体（19年度） |
|---|---|---|---|---|
| 標準財政規模 | | 30,699百万円 | 28,709百万円 | 26,062百万円 |
| 歳出決算倍率 | | 1.58倍 | 1.67倍 | 1.64倍 |
| 経常収支比率（含減税補てん債、臨時財政対策債） | | 90.9% | 94.4% | 87.7% |
| 財政力指数（3ヵ年平均） | | 0.38 | 0.37 | 0.71 |
| 実質収支比率 | | 4.7% | 4.3% | 4.1% |
| 公債費比率 | | 17.2% | 18.7% | |
| 〃（含債務負担行為） | | 18.2% | 19.6% | |
| 公債費負担比率 | | 21.4% | 21.9% | 18.1% |
| 起債制限比率 | | 14.1% | 15.0% | |
| 地方債現在高倍率 | | 1.88倍 | 2.13倍 | 1.77倍 |
| 健全化判断比率 | 実質赤字比率 | — | — | |
| | 連結実質赤字比率 | — | — | |
| | 実質公債費比率 | 18.7% | 19.5% | 13.9% |
| | 将来負担比率 | 122.9% | 136.5% | |
| 税の徴収率 | | 90.3% | 90.8% | 92.6% |
| 積立金現在高 | | 4,695百万円 | 4,203百万円 | 8,633百万円 |
| | うち財調・減債基金 | 3,251百万円 | 3,169百万円 | 4,432百万円 |
| ラスパイレス指数 | | 94.9 | 94.2 | |

※ラスパイレス指数の欄中「20年度見込」はH20.4.1現在、「19年度」はH19.4.1現在
※「－」は赤字、資金不足がないことを示す

(4)　財源及び支出の状況（構成比）　（%）

| 区　分 | 20年度見込 | 県平均（20年度） | 19年度決算 | 類似団体（19年度） |
|---|---|---|---|---|
| 一般財源 | 61.4 | 64.7 | 61.3 | 62.5 |
| 自主財源 | 31.5 | 29.8 | 32.3 | 44.5 |
| 義務的経費 | 50.1 | 44.0 | 50.8 | 49.8 |
| 投資的経費 | 13.5 | 13.6 | 12.3 | 19.0 |

## ＜公共施設整備状況＞（20年度）　（%）

| 区　分 | | 当該団体 | 類似団体（17年度） |
|---|---|---|---|
| 道路 | 改良率 | 67.3 | 55.1 |
| | 舗装率 | 56.2 | 67.1 |
| 公園 | 人口1人当たり面積(㎡) | 19.4 | 11.7 |
| ごみ | 収集率 | 99.4 | 95.8 |
| し尿 | 収集率 | 47.4 | 30.6 |
| 上水道等 | 普及率 | 80.9 | 92.0 |
| 下水道等 | 普及率（処理人口） | 51.7 | 53.1 |
| | 水洗便所設置率 | 47.5 | 56.4 |
| 公営住宅 | 世帯数比率 | 3.2 | 2.1 |

## ＜平成21年度主要施策＞　（百万円）

| | |
|---|---|
| ○元気の出る地域づくり支援事業 | 137 |
| ○学校統合事業 | 960 |
| ○食と農からのまちづくり事業 | 26 |
| ○横手駅前活性化対策事業 | 1,520 |
| ○市立病院建設改良事業 | 1,906 |

## ＜今後の主要課題＞

農業を核とする地場産業と新たな産業振興方策に基づくまちづくり
人口減少と少子化・高齢化に対応したまちづくり
市民参画と行政サービスの充実したまちづくり
定住と交流・連携のまちづくり
「スロータウン」の理念による心豊かな暮らしのまちづくり

## ＜教育・医療・福祉・その他＞

・教育の欄中(　)は分校数で内書
・福祉の欄中「保育所」以外の区分は全て公立施設
・福祉の欄中(　)は公共施設状況調査におけるあん分数値で内書
・その他の施設中(　)欄は市町村立施設で内書、公民館は全て市町村立

| 教育（21.5.1） | 区　分 | 幼稚園 | 小学校 | 中学校 | 高等学校 |
|---|---|---|---|---|---|
| | 施設数 | 4 | 22(0) | 13(0) | 7(0) |

| 医療（21.3.31） | 区　分 | 病　院 | 診療所 |
|---|---|---|---|
| | 施設数 | 4(1,373床) | 123(65床) |

| 福祉（20.10.1） | 区　分 | 保育所 | 特養老人ホーム | 養護老人ホーム | 老人福祉センター | デイサービスセンター |
|---|---|---|---|---|---|---|
| | 施設数 | 33 | 7(0.0) | 1(0.0) | 3 | 3 |
| | 定員(人) | 2,840 | 454(0.0) | 50(0.0) | | |

| その他施設（21.3.31） | 区　分 | 公会堂・市民会館 | 公民館 | 図書館 | 体育館 | 野球場 |
|---|---|---|---|---|---|---|
| | 施設数 | 4(4) | 54 | 8(8) | 10(10) | 8(8) |

## ＜その他＞

●（友好都市）・厚木市（神奈川県）・那珂市（茨城県）
●（名所・旧跡）・横手公園・金沢公園・平安の風わたる公園
・真人公園・浅舞公園・雄物川中央公園・雄物川河川公園
・大森公園・梨木公園・沼の柵・首塚神社
・波宇志別神社神楽殿・筏の大杉・たいゆう緑花園
・漆蔵資料館・白鳥飛来地・木戸五郎兵衛村

# 大館市（おおだてし）

（将来像）21世紀に飛翔する　環境先端都市

| | | | | | |
|---|---|---|---|---|---|
| 〒017－8555<br>字中城20<br>☎　（0186）49－3111<br>ＦＡＸ（0186）49－1198<br>ホームページ<br>http://www.city.odate.akita.jp/<br>Eメール　info@city.odate.akita.jp | 主な地域指定 | 一部事務組合加入事業 | 公　営　企　業 | | |
| 類型　Ⅱ－１　コード番号　052043 | 低工　振興山村<br>過疎　辺地<br>特別豪雪<br>地方拠点 | 議員公務災害<br>非常勤公務災害<br>退職手当<br>その他 | 上水道　工業用水道　病院<br>下水道　市場　駐車場<br>介護サービス　宅地造成 | 基本構想 | 平18～平27年度 |
| | | | | 基本計画 | 平18～平22年度 |

## ＜概　　要＞

(1)　面　　積（県下４位）

| 総面積（平20.10.1） | 耕地（平20.7.15） | 宅地（平20.1.1） | 山林（平20.4.1） |
|---|---|---|---|
| 913.70㎢ | 78.50㎢ | 19.28㎢ | 701.30㎢ |

(2)　人　　口（県下５位）

| 平7.10.1 | 平12.10.1 | 平17.10.1 | 平21.3.31 |
|---|---|---|---|
| 88,231 | 86,288 | 82,504 | 81,231 |

| 人口増減率（H12－H17） | △4.4% | 平21.7.1 高齢化率 | 31.7% | 人口密度 | 88.90 人/㎢ |
|---|---|---|---|---|---|

(3)　世 帯 数

| 平7.10.1 | 平12.10.1 | 平17.10.1 | 平21.3.31 |
|---|---|---|---|
| 27,927 | 28,599 | 28,317 | 30,972 |

(4)　有権者数（平21.9.2現在）

| 男 | 女 | 計 |
|---|---|---|
| 31,185 | 36,622 | 67,807 |

(5)　沿　　革

昭26.4.1　市制施行
昭30.3.1　編入　下川沿村、上川沿村、長木村、二井田村、真中村
昭30.3.31　編入　十二所町
昭42.12.21　編入　花矢町
平17.6.20　編入　比内町、田代町

## ＜組　　織＞

(1)　議　　会（平21.9.1現在）

| | | | | |
|---|---|---|---|---|
| 議長 | 石田雅男（いしだ まさお） | 議員定数 | 法定上限数 | 30人 |
| 副議長 | 仲沢誠也（なかざわ せいや） | | 条例定数 | 30人 |
| 任期 | 平23.4.30 | 党派別内訳 | 社民３　公１<br>共１　無所属23 | |

(2)　二　　役（平21.9.1現在）

| | | | |
|---|---|---|---|
| 市長 | 小畑　元（おばた はじめ）<br>（５期～平23.4.30） | 副市長 | 長岐利堅（ながき としかた） |
| | | | 吉田光明（よしだ みつあき） |

(3)　職 員 数（平21.4.1現在）

| 区　分 | 職員数 | 左の職別内訳 区分 | 職員数 |
|---|---|---|---|
| 普通会計 | 713 | 一般行政職 | 438 |
| （うち施設関係） | (144) | 技能労務職 | 68 |
| 人口千人当たり | 8.78 | 企業職 | 577 |
| 類似団体 | 8.22 | 消防職 | 121 |
| 公営事業会計関係 | 618 | 教育職 | 2 |
| 計 | 1,331 | その他(内税務職) | 125(45) |

## ＜行政機構＞

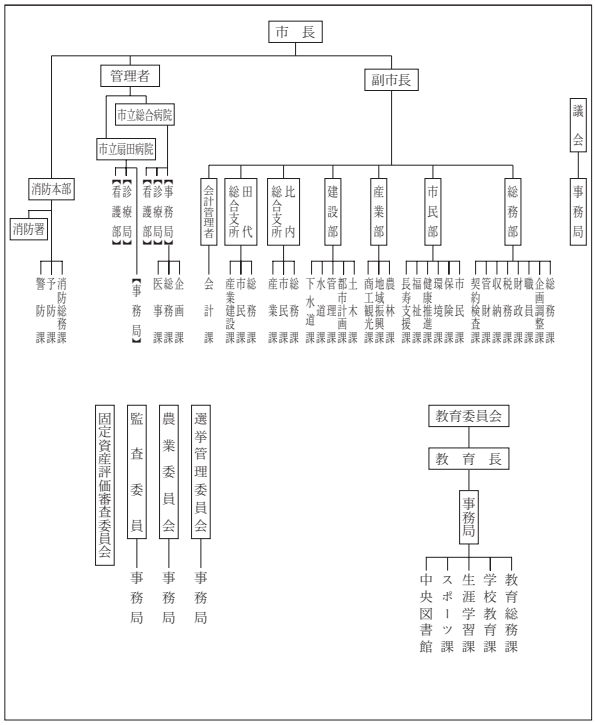


## ＜産業・経済＞

(1)　産業構造　　（百万円・人・％）

| 区分 | | 総生産額（平18年度） | | 就業人口（平17.10.1現在） | |
|---|---|---|---|---|---|
| 第１次 | 農業 | 6,058 | 2.4 | 3,913 | 10.1 |
| | 林業 | 343 | 0.1 | | |
| | 水産業 | 35 | 0.0 | | |
| | 計 | 6,436 | 2.5 | | |
| 第２次 | 鉱業 | 268 | 0.1 | 10,686 | 27.6 |
| | 製造業 | 34,177 | 13.6 | | |
| | 建設業 | 21,480 | 8.6 | | |
| | 計 | 55,925 | 22.3 | | |
| 第３次 | | 188,962 | 75.2 | 24,098 | 62.2 |
| 分類不能 | | | | 75 | 0.2 |
| 合計 | | 251,323 | 100.0 | 38,772 | 100.0 |

(2)　一人当たり分配所得　　（18年度）

| | |
|---|---|
| １人当たり分配所得 | 2,413千円<br>県下　５　位 |

(3)　主要農産物・名産・特産品

比内地鶏・とんぶり・アスパラ・山の芋・ホップ・葉タバコ・中山なし・田代産根曲がりタケノコ・曲げわっぱ

(4)　主要製造業（平19年）　　（万円）

| 順位 | 品名 | 製品出荷額等 |
|---|---|---|
| 1 | 一般機械 | 1,042,988 |
| 2 | 食料品 | 981,256 |
| 3 | 金属製品 | 962,730 |

（祭・行事）・比内とりの市（１月第４土・日）・大館アメッコ市（２月第２土・日）・大館桜まつり（４月下旬～５月上旬）・大館バラまつり（６月）・たけのこ祭り（６月第２日）・大館大文字まつり（８月16日）・大館神明社祭典（９月10日・11日）・本場大館きりたんぽまつり（10月第２土・日）・五色湖まつり（10月上旬）・大館圏域産業祭（10月下旬）

## ＜財　　政＞

(1)　決算収支（普通会計）　（百万円）

| 区　分 | 歳　　入 | 歳　　出 | 形式収支 | 実質収支 | 単年度収支 | 実質単年度収支 | 積立金現在高 | 地方債現在高 |
|---|---|---|---|---|---|---|---|---|
| 平18決算 | 31,983 | 30,973 | 1,010 | 941 | 378 | 325 | 4,503 | 40,257 |
| 平19決算 | 33,088 | 32,228 | 860 | 752 | △　188 | △　125 | 4,795 | 39,614 |
| 平20見込 | 31,447 | 30,457 | 989 | 958 | 198 | 111 | 4,781 | 37,582 |

(2)　主な歳入歳出　（百万円・%）

| 区　　分 | | | 20決算見込（普通会計） | 対前年比（決算間比較） | 21当初予算（普通会計） | 対前年比（当初間比較） |
|---|---|---|---|---|---|---|
| 地方税 | | | 8,349 | △　4.3 | 7,904 | △　3.2 |
| 地方交付税 | | | 11,325 | 3.9 | 10,681 | 4.1 |
| 国県支出金 | | | 5,136 | 12.7 | 4,213 | 1.9 |
| 地方債 | | | 1,826 | △ 40.1 | 1,741 | 13.6 |
| 歳入合計 | | | 31,447 | △　5.0 | 28,090 | △　0.2 |
| 義務的経費 | | | 15,333 | △　1.6 | 15,500 | △　0.6 |
| | 人件費 | | 6,522 | △　4.4 | 6,489 | △　2.2 |
| | 扶助費 | | 4,216 | △　1.6 | 4,400 | 1.8 |
| | 公債費 | | 4,595 | 2.5 | 4,611 | △　0.5 |
| 物件費 | | | 3,975 | △　3.6 | 3,826 | 2.0 |
| 投資的経費 | | | 3,571 | △ 10.9 | 1,966 | △ 10.9 |
| | 普通建設事業費 | 補助 | 1,226 | △　0.3 | 557 | △　4.3 |
| | | 単独 | 2,117 | △ 18.3 | 1,409 | △ 11.4 |
| 歳出合計 | | | 30,457 | △　5.5 | 28,090 | △　0.2 |

(3)　主要指数

| 区　　分 | | 20年度見込 | 19年度 | 類似団体（19年度） |
|---|---|---|---|---|
| 標準財政規模 | | 21,133百万円 | 19,611百万円 | 14,915百万円 |
| 歳出決算倍率 | | 1.44倍 | 1.64倍 | 1.68倍 |
| 経常収支比率（含減税補てん債、臨時財政対策債） | | 96.7% | 95.4% | 93.5% |
| 財政力指数（3ヵ年平均） | | 0.46 | 0.45 | 0.65 |
| 実質収支比率 | | 4.5% | 3.7% | 3.5% |
| 公債費比率 | | 15.7% | 16.3% | |
| 〃（含債務負担行為） | | 16.7% | 17.4% | |
| 公債費負担比率 | | 18.6% | 18.4% | 18.0% |
| 起債制限比率 | | 12.2% | 12.1% | |
| 地方債現在高倍率 | | 1.78倍 | 2.02倍 | 1.95倍 |
| 健全化判断比率 | 実質赤字比率 | — | — | |
| | 連結実質赤字比率 | — | — | |
| | 実質公債費比率 | 17.7% | 17.5% | 14.2% |
| | 将来負担比率 | 186.9% | 200.3% | |
| 税の徴収率 | | 91.8% | 92.9% | 90.7% |
| 積立金現在高 | | 4,781百万円 | 4,795百万円 | 5,030百万円 |
| | うち財調・減債基金 | 578百万円 | 869百万円 | 2,334百万円 |
| ラスパイレス指数 | | 97.6 | 97.1 | |

※ラスパイレス指数の欄中「20年度見込」はH20.4.1現在、「19年度」はH19.4.1現在
※「－」は赤字、資金不足がないことを示す

(4)　財源及び支出の状況（構成比）　（%）

| 区　分 | 20年度見込 | 県平均（20年度） | 19年度決算 | 類似団体（19年度） |
|---|---|---|---|---|
| 一般財源 | 66.9 | 64.7 | 63.7 | 62.6 |
| 自主財源 | 37.5 | 29.8 | 39.7 | 48.4 |
| 義務的経費 | 50.3 | 44.0 | 48.4 | 48.4 |
| 投資的経費 | 11.7 | 13.6 | 12.4 | 13.9 |

## ＜公共施設整備状況＞（20年度）　（%）

| 区　　分 | | 当該団体 | 類似団体（17年度） |
|---|---|---|---|
| 道路 | 改良率 | 78.1 | 51.9 |
| | 舗装率 | 77.7 | 75.4 |
| 公園 | 人口1人当たり面積(㎡) | 23.6 | 13.7 |
| ごみ | 収集率 | 97.8 | 98.2 |
| し尿 | 収集率 | 58.6 | 31.1 |
| 上水道等 | 普及率 | 81.3 | 93.6 |
| 下水道等 | 普及率（処理人口） | 47.3 | 55.1 |
| | 水洗便所設置率 | 53.1 | 60.2 |
| 公営住宅 | 世帯数比率 | 3.1 | 2.7 |

## ＜平成21年度主要施策＞　（百万円）

| | |
|---|---|
| ○公共下水道事業 | 745 |
| ○農業集落排水事業 | 465 |
| ○御成町南地区土地区画整理事業 | 179 |
| ○小・中学校耐震化事業 | 114 |
| ○中心市街地住宅建設事業 | 113 |

## ＜今後の主要課題＞

御成町南地区土地区画整理事業
まちづくり交付金事業
公共下水道事業・農業集落排水事業
中心市街地住宅建設事業

## ＜教育・医療・福祉・その他＞

- 教育の欄中(　)は分校数で内書
- 福祉の欄中「保育所」以外の区分は全て公立施設
- 福祉の欄中(　)は公共施設状況調査におけるあん分数値で内書
- その他の施設中(　)欄は市町村立施設で内書、公民館は全て市町村立

| 教育（21.5.1） | 区分 | 幼稚園 | 小学校 | 中学校 | 高等学校 |
|---|---|---|---|---|---|
| | 施設数 | 9 | 19(0) | 11(0) | 6(0) |

| 医療（21.3.31） | 区分 | 病院 | 診療所 |
|---|---|---|---|
| | 施設数 | 7(1,388床) | 84(138床) |

| 福祉（20.10.1） | 区分 | 保育所 | 特養老人ホーム | 養護老人ホーム | 老人福祉センター | デイサービスセンター |
|---|---|---|---|---|---|---|
| | 施設数 | 19 | 1(0.0) | 1(0.0) | 2 | 2 |
| | 定員(人) | 1,462 | 100(0.0) | 80(0.0) | | |

| その他施設（21.3.31） | 区分 | 公会堂・市民会館 | 公民館 | 図書館 | 体育館 | 野球場 |
|---|---|---|---|---|---|---|
| | 施設数 | 1(1) | 30 | 4(4) | 14(14) | 8(6) |

## ＜その他＞

- （市の木）・秋田杉
- （市の花）・菊
- （友好都市）・南種子町（鹿児島県）
- （名所・旧跡）・鳥潟会館・長走風穴・芝谷地湿原・北鹿ハリストス正教会聖堂・秋田犬会館・大館樹海ドーム・長岐家武家門・独鈷大日神社・県立自然公園田代岳・五色滝・五色湖・石の塔

# 男鹿市（おがし）

（標語）「自然・文化・食を大切にする　観光交流都市」－なまはげの心を全国へ－

〒010－0595
船川港船川字泉台66－1
☎　（0185）23－2111
ＦＡＸ（0185）23－2424
ホームページ
http://www.city.oga.akita.jp/
Eメール　p_relations@city.oga.akita.jp

| 類型 | Ⅰ－1 | コード番号 | 052060 |
|---|---|---|---|

| 主な地域指定 | 一部事務組合加入事業 | 公営企業 |
|---|---|---|
| 過疎<br>辺地<br>半島振興 | 議員公務災害<br>非常勤公務災害<br>退職手当　常備消防<br>し尿処理　ごみ処理<br>その他 | 上水道　ガス　下水道<br>病院　介護サービス |

| | |
|---|---|
| 基本構想 | 平成19～28年度 |
| 基本計画 | 平成19～23年度 |

## ＜概　要＞

(1)　面　積（県下14位）

| 総面積（平20.10.1） | 耕地（平20.7.15） | 宅地（平20.1.1） | 山林（平20.4.1） |
|---|---|---|---|
| 240.80㎢ | 48.40㎢ | 8.79㎢ | 124.80㎢ |

(2)　人　口（県下11位）

| 平7.10.1 | 平12.10.1 | 平17.10.1 | 平21.3.31 |
|---|---|---|---|
| 40,517 | 38,130 | 35,637 | 33,738 |

| 人口増減率（H12－H17） | △6.5% | 平21.7.1 高齢化率 | 33.6% | 人口密度 | 140.11 人/㎢ |
|---|---|---|---|---|---|

(3)　世帯数

| 平7.10.1 | 平12.10.1 | 平17.10.1 | 平21.3.31 |
|---|---|---|---|
| 12,016 | 12,090 | 11,917 | 13,256 |

(4)　有権者数（平21.9.2現在）

| 男 | 女 | 計 |
|---|---|---|
| 13,635 | 15,640 | 29,175 |

(5)　沿　革

平17.3.22　合体　男鹿市、若美町

## ＜組　織＞

(1)　議　会（平21.9.1現在）

| 議長 | 船木茂（ふなき しげる） | 議員定数 | 法定上限数 | 26人 |
|---|---|---|---|---|
| 副議長 | 三浦利通（みうら としみち） | | 条例定数 | 24人 |
| 任期 | 平22.4.21 | 党派別内訳 | 公1　共2<br>無所属21 | |

(2)　二　役（平21.9.1現在）

| 市長 | 渡部幸男（わたなべ ゆきお）（1期～平25.4.11） | 副市長 | 伊藤正孝（いとう せいこう） |
|---|---|---|---|

(3)　職員数（平21.4.1現在）

| 区分 | 職員数 |
|---|---|
| 普通会計 | 325 |
| （うち施設関係） | (77) |
| 人口千人当たり | 9.63 |
| 類似団体 | 9.86 |
| 公営事業会計関係 | 199 |
| 計 | 524 |

左の職別内訳

| 区分 | 職員数 |
|---|---|
| 一般行政職 | 254 |
| 技能労務職 | 45 |
| 企業職 | 32 |
| 消防職 | 0 |
| 教育職 | 3 |
| その他(内税務職) | 190(28) |

## ＜行政機構＞

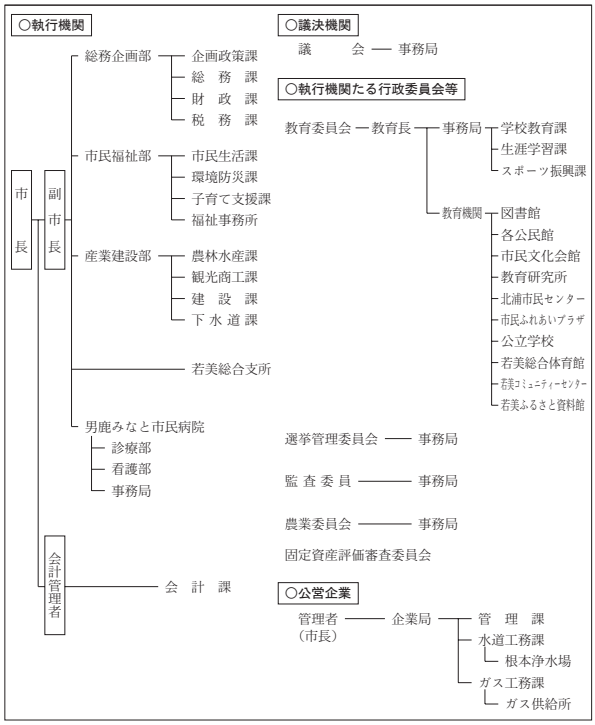


## ＜産業・経済＞

(1)　産業構造　（百万円・人・%）

| 区分 | | 総生産額（平18年度） | | 就業人口（平17.10.1現在） | |
|---|---|---|---|---|---|
| 第1次 | 農業 | 2,821 | 3.2 | 2,427 | 15.1 |
| | 林業 | 90 | 0.1 | | |
| | 水産業 | 1,047 | 1.2 | | |
| | 計 | 3,958 | 4.5 | | |
| 第2次 | 鉱業 | 1,200 | 1.3 | 4,076 | 25.3 |
| | 製造業 | 5,412 | 6.1 | | |
| | 建設業 | 8,158 | 9.1 | | |
| | 計 | 14,770 | 16.5 | | |
| 第3次 | | 70,631 | 79.0 | 9,592 | 59.6 |
| 分類不能 | | | | 1 | 0.0 |
| 合計 | | 89,359 | 100.0 | 16,096 | 100.0 |

(2)　一人当たり分配所得　（18年度）

| 1人当たり分配所得 | 1,880千円<br>県下　15　位 |
|---|---|

(3)　主要農産物・名産・特産品

和梨・メロン・プチヴェール・切り菊・葉タバコ・はたはた・クロモ・トロトロワカメ・寒風石・男鹿やきそば

(4)　主要製造業（平19年）　（万円）

| 順位 | 品名 | 製品出荷額等 |
|---|---|---|
| 1 | 電子部品・デバイス | 249,515 |
| 2 | 木材・木製品 | 222,962 |
| 3 | 窯業・土石 | 131,491 |

（祭・行事）・なまはげ柴灯まつり（2月第2、金・土・日曜日）・寒風山山焼き（3月下旬）・鰤まつり（5月中旬）・男鹿駅伝競走大会（7月第1土曜日）・統人（トウニン）行事（7月7日）
・宮沢海岸夕陽フェスティバル（7月下旬）・日本海メロンマラソン（8月第1日曜日）・脇本山車ドンド（8月6、7日）・男鹿日本海花火（8月14日）・福米沢送り盆行事（8月16日）
・夕陽のコンサート in 入道崎（8月下旬）・寒風山まつり（9月中旬）・なまはげふるさとじまん市（9月中旬）・男鹿梨まつり（10月上旬）・秋田船方節全国大会（11月第3土・日曜日）・なまはげ行事（12月31日）

## ＜財　　政＞

(1)　決算収支（普通会計）　（百万円）

| 区　分 | 歳　入 | 歳　出 | 形式収支 | 実質収支 | 単年度収支 | 実質単年度収支 | 積立金現在高 | 地方債現在高 |
|---|---|---|---|---|---|---|---|---|
| 平18決算 | 16,664 | 16,374 | 290 | 265 | 97 | △　96 | 777 | 17,194 |
| 平19決算 | 16,050 | 15,767 | 284 | 251 | △　14 | △　123 | 982 | 16,913 |
| 平20見込 | 15,659 | 15,418 | 241 | 202 | △　49 | 57 | 1,414 | 16,399 |

(2)　主な歳入歳出　（百万円・%）

| 区　分 | | 20決算見込（普通会計） | 対前年比（決算間比較） | 21当初予算（普通会計） | 対前年比（当初間比較） |
|---|---|---|---|---|---|
| 地方税 | | 4,110 | △　2.2 | 3,921 | △　4.3 |
| 地方交付税 | | 5,961 | 3.2 | 5,626 | △　1.4 |
| 国県支出金 | | 2,897 | 12.7 | 2,151 | △　3.4 |
| 地方債 | | 1,010 | △　31.7 | 1,410 | 42.9 |
| 歳入合計 | | 15,659 | △　2.4 | 14,549 | 0.8 |
| 義務的経費 | | 7,087 | △　2.9 | 6,978 | △　2.6 |
| 　人件費 | | 3,023 | △　4.2 | 2,868 | △　5.6 |
| 　扶助費 | | 2,086 | 1.1 | 2,157 | 1.5 |
| 　公債費 | | 1,978 | △　5.0 | 1,953 | △　2.3 |
| 物件費 | | 1,589 | △　2.5 | 1,570 | 6.4 |
| 投資的経費 | | 1,388 | △　23.8 | 1,020 | △　9.5 |
| 　普通建設事業費 | 補助 | 522 | △　13.6 | 229 | △　43.6 |
| 　　 | 単独 | 742 | △　32.8 | 785 | 9.9 |
| 歳出合計 | | 15,418 | △　2.2 | 14,549 | 0.8 |

(3)　主要指数

| 区　分 | | 20年度見込 | 19年度 | 類似団体（19年度） |
|---|---|---|---|---|
| 標準財政規模 | | 10,479百万円 | 9,911百万円 | 8,356百万円 |
| 歳出決算倍率 | | 1.47倍 | 1.59倍 | 1.75倍 |
| 経常収支比率（含減税補てん債、臨時財政対策債） | | 94.4% | 94.9% | 94.8% |
| 財政力指数（3ヵ年平均） | | 0.45 | 0.45 | 0.46 |
| 実質収支比率 | | 1.9% | 2.4% | 2.5% |
| 公債費比率 | | 10.3% | 10.9% | |
| 〃（含債務負担行為） | | 10.9% | 11.6% | |
| 公債費負担比率 | | 16.1% | 16.2% | 20.0% |
| 起債制限比率 | | 8.1% | 8.4% | |
| 地方債現在高倍率 | | 1.56倍 | 1.71倍 | 2.21倍 |
| 健全化判断比率 | 実質赤字比率 | — | — | |
| | 連結実質赤字比率 | — | — | |
| | 実質公債費比率 | 15.0% | 15.2% | 16.5% |
| | 将来負担比率 | 168.6% | 161.7% | |
| 税の徴収率 | | 90.5% | 90.0% | 89.8% |
| 積立金現在高 | | 1,414百万円 | 982百万円 | 2,340百万円 |
| | うち財調・減債基金 | 720百万円 | 485百万円 | 1,147百万円 |
| ラスパイレス指数 | | 92.6 | 90.9 | |

※ラスパイレス指数の欄中「20年度見込」はH20.4.1現在、「19年度」はH19.4.1現在
※「－」は赤字、資金不足がないことを示す

(4)　財源及び支出の状況（構成比）　（%）

| 区　分 | 20年度見込 | 県平均（20年度） | 19年度決算 | 類似団体（19年度） |
|---|---|---|---|---|
| 一般財源 | 68.8 | 64.7 | 66.8 | 61.2 |
| 自主財源 | 32.5 | 29.8 | 34.3 | 39.2 |
| 義務的経費 | 46.0 | 44.0 | 46.3 | 48.3 |
| 投資的経費 | 8.7 | 13.6 | 11.1 | 13.9 |

## ＜公共施設整備状況＞（20年度）　（%）

| 区　分 | | 当該団体 | 類似団体（17年度） |
|---|---|---|---|
| 道路 | 改良率 | 46.5 | 50.3 |
| | 舗装率 | 60.7 | 70.2 |
| 公園 | 人口1人当たり面積(㎡) | 17.6 | 17.6 |
| ごみ | 収集率 | 100.0 | 97.5 |
| し尿 | 収集率 | 67.5 | 34.8 |
| 上水道等 | 普及率 | 94.1 | 93.6 |
| 下水道等 | 普及率（処理人口） | 62.9 | 45.5 |
| | 水洗便所設置率 | 44.9 | 49.8 |
| 公営住宅 | 世帯数比率 | 3.1 | 5.4 |

## ＜平成21年度主要施策＞　（百万円）

| | |
|---|---|
| ○流域関連公共下水道事業 | 514 |
| ○船川保育園整備事業 | 427 |
| ○地域水産物供給基盤整備事業 | 102 |
| ○飯の森渡部線道路改良事業 | 51 |
| ○戸籍事務のコンピュータ化事業 | 34 |

## ＜今後の主要課題＞

地場産業の発展と新しい雇用の創出
少子高齢化対策
地域公共交通体系の再編
病院の経営健全化の促進
行財政改革の推進

## ＜教育・医療・福祉・その他＞

・教育の欄中(　)は分校数で内書
・福祉の欄中「保育所」以外の区分は全て公立施設
・福祉の欄中(　)は公共施設状況調査におけるあん分数値で内書
・その他の施設中(　)欄は市町村立施設で内書、公民館は全て市町村立

| 教育（21.5.1） | 区分 | 幼稚園 | 小学校 | 中学校 | 高等学校 |
|---|---|---|---|---|---|
| | 施設数 | 2 | 9(0) | 4(0) | 2(0) |

| 医療（21.3.31） | 区分 | 病院 | 診療所 |
|---|---|---|---|
| | 施設数 | 1(180床) | 36(11床) |

| 福祉（20.10.1） | 区分 | 保育所 | 特養老人ホーム | 養護老人ホーム | 老人福祉センター | デイサービスセンター |
|---|---|---|---|---|---|---|
| | 施設数 | 7 | 0(0.0) | 0(0.0) | 1 | 3 |
| | 定員(人) | 590 | 0(0.0) | 0(0.0) | | |

| その他施設（21.3.31） | 区分 | 公会堂・市民会館 | 公民館 | 図書館 | 体育館 | 野球場 |
|---|---|---|---|---|---|---|
| | 施設数 | 3(3) | 14 | 1(1) | 4(4) | 5(5) |

## ＜その他＞

●（市の木）・すぎ
●（市の花）・つばき
●（市の鳥）・あおさぎ
●（姉妹都市）・リビングストン市（アメリカ）
●（名所・旧跡）・寒風山・入道崎・八望台・脇本城跡
　・五社堂・館山近隣公園
●（市の魚）・はたはた

# 湯沢市（ゆざわし）

（将来像）人と自然が輝き、ふるさとの技がさえる　美しさあふれるまち

〒012－8501
佐竹町１－１
☎　（0183）73－2111
ＦＡＸ（0183）73－2117
ホームページ
http://www.city-yuzawa.jp/
Eメール　webmaster@city-yuzawa.jp

| 類型 | Ⅱ－０ | コード番号 | 052078 |
|---|---|---|---|

| 主な地域指定 | 一部事務組合加入事業 | 公営企業 | |
|---|---|---|---|
| 過疎　辺地<br>特別豪雪<br>振興山村<br>低工<br>地方拠点 | 議員公務災害<br>非常勤公務災害<br>退職手当　常備消防<br>し尿処理　ごみ処理<br>火葬場　老人福祉<br>その他 | 上水道　簡水　下水道<br>介護サービス | |
| | | 基本構想 | 平19～平28年度 |
| | | 基本計画 | 平19～平23年度 |

## ＜概　要＞

(1)　面　積（県下７位）

| 総面積（平20.10.1） | 耕地（平20.7.15） | 宅地（平20.1.1） | 山林（平20.4.1） |
|---|---|---|---|
| 790.72㎢ | 68.90㎢ | 11.55㎢ | 624.07㎢ |

(2)　人　口（県下７位）

| 平7.10.1 | 平12.10.1 | 平17.10.1 | 平21.3.31 |
|---|---|---|---|
| 61,169 | 58,504 | 55,290 | 53,695 |

| 人口増減率（H12－H17） | △5.5% | 平21.7.1 高齢化率 | 31.8% | 人口密度 | 67.91 人/㎢ |
|---|---|---|---|---|---|

(3)　世帯数

| 平7.10.1 | 平12.10.1 | 平17.10.1 | 平21.3.31 |
|---|---|---|---|
| 17,296 | 17,441 | 17,294 | 18,269 |

(4)　有権者数（平21.9.2現在）

| 男 | 女 | 計 |
|---|---|---|
| 21,161 | 23,742 | 44,903 |

(5)　沿　革

平17.3.22　合体　湯沢市、稲川町、雄勝町、皆瀬村

## ＜組　織＞

(1)　議　会（平21.12.1現在）

| 議長 | 伊藤祐悦（いとうゆうえつ） | 議員定数 | 法定上限数 | 30人 |
|---|---|---|---|---|
| 副議長 | 由利昌司（ゆりまさし） | | 条例定数 | 26人 |
| 任期 | 平25.10.31 | 党派別内訳 | 共4　社1　公1<br>無20 | |

(2)　二　役（平21.12.1現在）

| 市長 | 齊藤光喜（さいとうみつよし）（1期～平25.4.16） | 副市長 | 阿部賢一（あべけんいち） |
|---|---|---|---|

(3)　職員数（平21.4.1現在）

| 区分 | 職員数 | 区分 | 職員数 |
|---|---|---|---|
| 普通会計 | 518 | 一般行政職 | 398 |
| （うち施設関係） | (174) | 技能労務職 | 78 |
| 人口千人当たり | 9.65 | 企業職 | 14 |
| 類似団体 | 9.26 | 消防職 | 0 |
| 公営事業会計関係 | 122 | 教育職 | 1 |
| 計 | 640 | その他(内税務職) | 149(30) |

（左の職別内訳）

## ＜行政機構＞

- 市長
  - 副市長
    - 総務部
      - 地域重点事業統括室
      - 総務課
      - 財政課
      - 管理課
      - 税務課
    - 企画調整部
      - 総合政策課
      - 自治振興課
    - 市民生活部
      - 市民課
      - 生活環境課
      - 健康対策課
    - 福祉事務所
      - 福祉課
      - 長寿福祉課
    - 農林部
      - 農林生産課
    - 美しの郷ゆざわ産業振興部
      - まるごと売る課
    - 建設部
      - 建設課
      - 都市計画課
      - 下水道課
    - 稲川総合支所
      - 地域企画課
      - 市民生活課
    - 雄勝総合支所
      - 地域企画課
      - 市民生活課
    - 皆瀬総合支所
      - 地域企画課
      - 市民生活課
    - 会計管理者
      - 会計課
    - 水道課
  - 議会 ― 事務局
  - 選挙管理委員会（稲川庁舎） ― 事務局
  - 監査委員 ― 事務局
  - 農業委員会 ― 事務局
  - 教育委員会（稲川庁舎） ― 教育長 ― 事務局
    - 総務課
    - 学校教育課
    - 生涯学習課
    - スポーツ振興課
    - 湯沢生涯学習センター
    - 稲川生涯学習センター
    - 雄勝生涯学習センター
    - 皆瀬生涯学習センター
    - 湯沢文化会館
    - 雄勝文化会館
    - 湯沢図書館
    - 雄勝図書館
    - 総合体育館
    - 湯沢学校給食センター
    - 稲川学校給食センター
    - 雄勝学校給食センター
    - 皆瀬学校給食センター
    - 小中学校

## ＜産業・経済＞

(1)　産業構造　（百万円・人・％）

| 区分 | | 総生産額（平18年度） | | 就業人口（平17.10.1現在） | |
|---|---|---|---|---|---|
| 第1次 | 農業 | 6,172 | 3.6 | 3,688 | 13.6 |
| | 林業 | 246 | 0.1 | | |
| | 水産業 | 58 | 0.0 | | |
| | 計 | 6,476 | 3.7 | | |
| 第2次 | 鉱業 | 1,400 | 0.8 | 9,429 | 34.9 |
| | 製造業 | 34,545 | 20.4 | | |
| | 建設業 | 11,513 | 6.8 | | |
| | 計 | 47,458 | 28.0 | | |
| 第3次 | | 115,935 | 68.3 | 13,853 | 51.2 |
| 分類不能 | | | | 63 | 0.2 |
| 合計 | | 169,869 | 100.0 | 27,033 | 100.0 |

(2)　一人当たり分配所得　（18年度）

| 1人当たり分配所得 | 1,940千円<br>県下　12　位 |
|---|---|

(3)　主要農産物・名産・特産品

米・酒米・トマト・きゅうり・いちご・三関せり・さくらんぼ・りんご・ぶどう・三梨牛・こまち豚・乳製品・稲庭うどん・日本酒・鯉・川連漆器・秋田仏壇・桐細工・こけし・曲木家具

(4)　主要製造業（平19年）　（万円）

| 順位 | 品名 | 製品出荷額等 |
|---|---|---|
| 1 | 電子部品・デバイス | 2,315,345 |
| 2 | 窯業・土石 | 1,729,555 |
| 3 | 情報通信機械 | 1,127,458 |

（祭・行事）・犬っこまつり（２月第２土曜日・日曜日）・雄勝の雪まつり（２月上旬）・小安峡しがっこまつり（２月上旬）
・小町まつり（６月第２日曜日）・小安峡つりっこ大会（６月第２日曜日）・七夕絵どうろうまつり（８月５日、６日、７日）
・雄勝大花火大会（８月８日）・雄勝仮装盆おどり（８月21日）・大名行列（８月第４日曜日）・院内銀山まつり（９月21日）
・稲川ふるさとまつり（８月14日）

## ＜財　　政＞

(1)　決算収支（普通会計）　（百万円）

| 区　分 | 歳　入 | 歳　出 | 形式収支 | 実質収支 | 単年度収支 | 実質単年度収支 | 積立金現在高 | 地方債現在高 |
|---|---|---|---|---|---|---|---|---|
| 平18決算 | 25,596 | 24,924 | 672 | 668 | 266 | 255 | 3,586 | 30,154 |
| 平19決算 | 25,723 | 25,382 | 341 | 340 | △　329 | △　889 | 3,249 | 29,981 |
| 平20見込 | 25,127 | 24,565 | 562 | 443 | 103 | △　54 | 3,167 | 29,692 |

(2)　主な歳入歳出　（百万円・%）

| 区　分 | | 20決算見込（普通会計） | 対前年比（決算間比較） | 21当初予算（普通会計） | 対前年比（当初間比較） |
|---|---|---|---|---|---|
| 地方税 | | 4,535 | 0.7 | 4,383 | △　5.1 |
| 地方交付税 | | 10,649 | 5.7 | 9,997 | 3.1 |
| 国県支出金 | | 3,611 | △ 16.0 | 3,508 | △　0.2 |
| 地方債 | | 2,617 | 5.8 | 2,018 | △ 23.8 |
| 歳入合計 | | 25,127 | △　2.3 | 23,117 | △　4.7 |
| 義務的経費 | | 11,166 | 1.6 | 11,522 | 3.5 |
| 　人件費 | | 4,370 | △　3.9 | 4,767 | 8.5 |
| 　扶助費 | | 3,383 | 3.4 | 3,403 | △　0.4 |
| 　公債費 | | 3,412 | 7.5 | 3,352 | 0.9 |
| 物件費 | | 2,861 | △ 12.5 | 2,747 | △　7.1 |
| 投資的経費 | | 2,845 | △ 20.6 | 1,420 | △ 44.0 |
| 　普通建設事業費 | 補助 | 516 | △ 67.2 | 347 | △ 36.4 |
| 　　 | 単独 | 2,199 | 16.7 | 1,071 | △ 46.1 |
| 歳出合計 | | 24,565 | △　3.2 | 23,117 | △　4.7 |

(3)　主要指数

| 区　分 | | 20年度見込 | 19年度 | 類似団体（19年度） |
|---|---|---|---|---|
| 標準財政規模 | | 15,843百万円 | 14,692百万円 | 16,362百万円 |
| 歳出決算倍率 | | 1.55倍 | 1.73倍 | 1.58倍 |
| 経常収支比率（含減税補てん債、臨時財政対策債） | | 94.8% | 98.5% | 88.2% |
| 財政力指数（3ヵ年平均） | | 0.36 | 0.37 | 0.72 |
| 実質収支比率 | | 2.8% | 2.2% | 5.6% |
| 公債費比率 | | 13.2% | 13.5% | |
| 〃（含債務負担行為） | | 14.3% | 14.7% | |
| 公債費負担比率 | | 18.2% | 16.8% | 16.0% |
| 起債制限比率 | | 9.8% | 9.3% | |
| 地方債現在高倍率 | | 1.87倍 | 2.04倍 | 1.72倍 |
| 健全化判断比率 | 実質赤字比率 | — | — | |
| | 連結実質赤字比率 | — | — | |
| | 実質公債費比率 | 17.5% | 17.5% | 14.4% |
| | 将来負担比率 | 163.1% | 175.4% | |
| 税の徴収率 | | 88.7% | 89.6% | 91.7% |
| 積立金現在高 | | 3,167百万円 | 3,249百万円 | 4,843百万円 |
| | うち財調・減債基金 | 1,806百万円 | 2,233百万円 | 2,759百万円 |
| ラスパイレス指数 | | 91.7 | 91.0 | |

※ラスパイレス指数の欄中「20年度見込」はH20.4.1現在、「19年度」はH19.4.1現在
※「－」は赤字、資金不足がないことを示す

(4)　財源及び支出の状況（構成比）　（%）

| 区　分 | 20年度見込 | 県平均（20年度） | 19年度決算 | 類似団体（19年度） |
|---|---|---|---|---|
| 一般財源 | 64.5 | 64.7 | 60.8 | 64.9 |
| 自主財源 | 28.8 | 29.8 | 30.3 | 52.4 |
| 義務的経費 | 45.5 | 44.0 | 43.3 | 43.7 |
| 投資的経費 | 11.6 | 13.6 | 14.1 | 16.3 |

## ＜公共施設整備状況＞（20年度）　（%）

| 区　分 | | 当該団体 | 類似団体（17年度） |
|---|---|---|---|
| 道路 | 改良率 | 62.5 | 47.3 |
| | 舗装率 | 67.3 | 70.0 |
| 公園 | 人口1人当たり面積(㎡) | 16.6 | 11.5 |
| ごみ | 収集率 | 100.0 | 95.5 |
| し尿 | 収集率 | 61.8 | 28.0 |
| 上水道等 | 普及率 | 83.2 | 93.2 |
| 下水道等 | 普及率（処理人口） | 37.8 | 49.3 |
| | 水洗便所設置率 | 40.3 | 54.8 |
| 公営住宅 | 世帯数比率 | 1.3 | 3.0 |

## ＜平成21年度主要施策＞　（百万円）

| | |
|---|---|
| ○学校建築事業 | 1,037 |
| ○移動通信用鉄塔施設整備事業 | 141 |
| ○地域活力基盤創造交付金事業 | 435 |
| ○簡易水道施設整備事業 | 261 |
| ○下水処理施設整備事業 | 1,217 |

## ＜今後の主要課題＞

安全、安心のまちづくり
心豊かな健康長寿社会の形成
豊かな資源を活用した地場産業の活性化
恵まれた美しい自然環境との共生
人づくりと地域文化の継承・創造

## ＜教育・医療・福祉・その他＞

・教育の欄中(　)は分校数で内書
・福祉の欄中「保育所」以外の区分は全て公立施設
・福祉の欄中(　)は公共施設状況調査におけるあん分数値で内書
・その他の施設中(　)欄は市町村立施設で内書、公民館は全て市町村立

| 教育（21.5.1） | 区　分 | 幼稚園 | 小学校 | 中学校 | 高等学校 |
|---|---|---|---|---|---|
| | 施設数 | 3 | 18(0) | 7(0) | 6(1) |

| 医療（21.3.31） | 区　分 | 病院 | 診療所 |
|---|---|---|---|
| | 施設数 | 4(665床) | 58(104床) |

| 福祉（20.10.1） | 区　分 | 保育所 | 特養老人ホーム | 養護老人ホーム | 老人福祉センター | デイサービスセンター |
|---|---|---|---|---|---|---|
| | 施設数 | 12 | 4(3.9) | 1(0.8) | 1 | 7 |
| | 定員(人) | 1,130 | 281(221.3) | 75(75.0) | | |

| その他施設（21.3.31） | 区　分 | 公会堂・市民会館 | 公民館 | 図書館 | 体育館 | 野球場 |
|---|---|---|---|---|---|---|
| | 施設数 | 4(4) | 15 | 2(2) | 10(10) | 5(5) |

## ＜その他＞

●（姉妹都市）・釧路市
●（友好都市）・チュルゴー市（ハンガリー）
●（名所・旧跡）・栗駒国定公園・秋の宮温泉郷・小安峡温泉・泥湯温泉・川原毛地獄、小安峡大噴湯・水源の森（大滝沢）・稲庭城・小町堂・岩井堂洞窟・院内銀山跡・湯沢城址

# 鹿角市（かづのし）

（将来都市像）出逢い　賑わい　夢をかなえるまち・鹿角

| | | | | | |
|---|---|---|---|---|---|
| 〒018－5292<br>花輪字荒田４－１<br>☎　（0186）30－0203<br>ＦＡＸ（0186）30－1122<br>ホームページ<br>http://www.city.kazuno.akita.jp<br>Eメール　info@city.kazuno.lg.jp<br>類型　Ⅰ－１　コード番号　052094 | 主な地域指定 | 一部事務組合加入事業 | 公営企業 | | |
| | 過疎　辺地<br>特別豪雪<br>振興山村<br>リゾート<br>地方拠点 | 議員公務災害<br>ごみ処理<br>非常勤公務災害<br>火葬場　退職手当<br>し尿処理　常備消防<br>その他 | 上水道　簡水　下水道 | | |
| | | | 基本構想 | 平13～平22年度 | |
| | | | 基本計画 | 平18～平22年度 | |

## ＜概　要＞

(1)　面　積（県下８位）

| 総面積（平20.10.1） | 耕地（平20.7.15） | 宅地（平20.1.1） | 山林（平20.4.1） |
|---|---|---|---|
| 707.34㎢ | 65.10㎢ | 10.27㎢ | 554.22㎢ |

(2)　人　口（県下９位）

| 平7.10.1 | 平12.10.1 | 平17.10.1 | 平21.3.31 |
|---|---|---|---|
| 41,184 | 39,144 | 36,753 | 35,955 |

| 人口増減率（H12－H17） | △6.1% | 平21.7.1 高齢化率 | 33.4% | 人口密度 | 50.83 人/㎢ |
|---|---|---|---|---|---|

(3)　世帯数

| 平7.10.1 | 平12.10.1 | 平17.10.1 | 平21.3.31 |
|---|---|---|---|
| 12,229 | 12,280 | 12,053 | 13,328 |

(4)　有権者数（平21.9.2現在）

| 男 | 女 | 計 |
|---|---|---|
| 13,902 | 16,246 | 30,148 |

(5)　沿　革

昭47.4.1　合体（市制施行）
花輪町、十和田町、尾去沢町、八幡平村

## ＜組　織＞

(1)　議　会（平21.9.1現在）

| | | | | |
|---|---|---|---|---|
| 議長 | 黒澤一夫（くろさわかずお） | 議員定数 | 法定上限数 | 26人 |
| 副議長 | 米田健一（まいたけんいち） | | 条例定数 | 20人 |
| 任期 | 平25.3.31 | 党派別内訳 | 公１　共１<br>無所属18 | |

(2)　二　役（平21.9.1現在）

| | | | |
|---|---|---|---|
| 市長 | 児玉一（こだまひとし）（２期～平25.7.2） | 副市長 | 阿部一弘（あべかずひろ） |

(3)　職員数（平21.4.1現在）

| 区分 | 職員数 | 左の職別内訳 区分 | 職員数 |
|---|---|---|---|
| 普通会計 | 253 | 一般行政職 | 212 |
| （うち施設関係） | (47) | 技能労務職 | 7 |
| 人口千人当たり | 7.04 | 企業職 | 10 |
| 類似団体 | 9.86 | 消防職 | － |
| 公営事業会計関係 | 28 | 教育職 | 4 |
| 計 | 281 | その他(内税務職) | 48(19) |

## ＜行政機構＞

- 市長
  - 副市長
    - 総務部
      - 総務課
      - 政策企画課
      - 財政課 ── まちづくり推進室
      - 税務課
    - 市民部
      - 市民課
      - 共動推進課
      - 福祉課
      - 健康推進課 ── 地域包括支援センター
      - 定額給付金交付室
    - 産業建設部
      - 農林課
      - 観光交流課
      - 商工振興課
      - 都市整備課
      - 上下水道課（公営企業）
    - 会計管理者 ── 会計課 ── 工事検査室
  - 公営企業
- 議会 ── 事務局
- 監査委員 ── 事務局
- 農業委員会 ── 事務局
- 選挙管理委員会 ── 事務局
- 教育委員会 ── 教育長
  - 事務局
    - 総務学事課
    - 生涯学習課
    - スポーツ振興課
  - 教育機関
    - 小学校・中学校・幼稚園
    - 教育センター
    - 図書館
    - 先人顕彰館
    - 大湯ストーンサークル館
    - 出土文化財管理センター
- 土地開発公社 ── 事務局

## ＜産業・経済＞

(1)　産業構造　（百万円・人・％）

| 区分 | | 総生産額（平18年度） | | 就業人口（平17.10.1現在） | |
|---|---|---|---|---|---|
| 第１次 | 農業 | 5,781 | 5.2 | 2,777 | 15.6 |
| | 林業 | 377 | 0.3 | | |
| | 水産業 | 0 | 0.0 | | |
| | 計 | 6,158 | 5.5 | | |
| 第２次 | 鉱業 | 95 | 0.1 | 4,879 | 27.4 |
| | 製造業 | 9,838 | 8.8 | | |
| | 建設業 | 7,547 | 6.8 | | |
| | 計 | 17,480 | 15.7 | | |
| 第３次 | | 88,047 | 78.8 | 10,082 | 56.6 |
| 分類不能 | | | | 74 | 0.4 |
| 合計 | | 111,685 | 100.0 | 17,812 | 100.0 |

(2)　一人当たり分配所得　（18年度）

| | |
|---|---|
| １人当たり分配所得 | 1,915千円<br>県下　14　位 |

(3)　主要農産物・名産・特産品

米（淡雪こまち）・りんご・北限のもも・かづの牛・しぼり大根・秋田フキ・葉たばこ・きりたんぽ・きゅうり・トマト・八幡平ポーク

(4)　主要製造業（平19年）　（万円）

| 順位 | 品名 | 製品出荷額等 |
|---|---|---|
| 1 | 食料品 | 768,419 |
| 2 | 電子部品・デバイス | 358,610 |
| 3 | 一般機械 | 235,787 |

（祭・行事）・大日堂舞楽（１月）・花輪ばやし（８月）・毛馬内の盆踊（８月）・大湯大太鼓まつり（８月）

## ＜財　　政＞

(1)　決算収支（普通会計）　（百万円）

| 区　分 | 歳　入 | 歳　出 | 形式収支 | 実質収支 | 単年度収支 | 実質単年度収支 | 積立金現在高 | 地方債現在高 |
|---|---|---|---|---|---|---|---|---|
| 平18決算 | 15,479 | 15,190 | 289 | 239 | 64 | 531 | 4,274 | 14,658 |
| 平19決算 | 17,069 | 16,632 | 437 | 159 | △　81 | △　64 | 3,987 | 14,511 |
| 平20見込 | 17,287 | 16,752 | 535 | 337 | 179 | 546 | 4,295 | 15,097 |

(2)　主な歳入歳出　（百万円・％）

| 区　分 | | | 20決算見込（普通会計） | 対前年比（決算間比較） | 21当初予算（普通会計） | 対前年比（当初間比較） |
|---|---|---|---|---|---|---|
| 地方税 | | | 3,203 | △　0.7 | 2,997 | △　5.9 |
| 地方交付税 | | | 6,848 | 5.9 | 6,110 | 4.3 |
| 国県支出金 | | | 2,643 | △ 15.5 | 2,093 | △　2.5 |
| 地方債 | | | 2,090 | 44.8 | 1,253 | △ 40.8 |
| 歳入合計 | | | 17,287 | 1.3 | 14,664 | △　6.8 |
| 義務的経費 | | | 6,621 | △　2.0 | 6,612 | △　1.7 |
| | 人件費 | | 2,244 | △　3.1 | 2,086 | △　6.3 |
| | 扶助費 | | 2,623 | 1.8 | 2,721 | 1.0 |
| | 公債費 | | 1,754 | △　5.9 | 1,805 | △　0.2 |
| 物件費 | | | 1,934 | 2.4 | 1,979 | 4.7 |
| 投資的経費 | | | 3,365 | △　0.6 | 1,585 | △ 40.6 |
| | 普通建設事業費 | 補助 | 516 | △ 66.7 | 632 | △ 27.7 |
| | | 単独 | 2,283 | 48.3 | 953 | △ 44.3 |
| 歳出合計 | | | 16,752 | 0.7 | 14,664 | △　6.8 |

(3)　主要指数

| 区　分 | | 20年度見込 | 19年度 | 類似団体（19年度） |
|---|---|---|---|---|
| 標準財政規模 | | 10,281百万円 | 9,642百万円 | 8,356百万円 |
| 歳出決算倍率 | | 1.63倍 | 1.72倍 | 1.75倍 |
| 経常収支比率（含減税補てん債、臨時財政対策債） | | 92.5% | 93.2% | 94.8% |
| 財政力指数（3ヵ年平均） | | 0.35 | 0.36 | 0.46 |
| 実質収支比率 | | 3.3% | 1.6% | 2.5% |
| 公債費比率 | | 9.9% | 11.1% | |
| 〃（含債務負担行為） | | 10.3% | 11.6% | |
| 公債費負担比率 | | 14.6% | 15.6% | 20.0% |
| 起債制限比率 | | 9.0% | 9.5% | |
| 地方債現在高倍率 | | 1.47倍 | 1.50倍 | 2.21倍 |
| 健全化判断比率 | 実質赤字比率 | — | — | |
| | 連結実質赤字比率 | — | — | |
| | 実質公債費比率 | 12.6% | 13.1% | 16.5% |
| | 将来負担比率 | 80.9% | 76.5% | |
| 税の徴収率 | | 88.6% | 86.6% | 89.8% |
| 積立金現在高 | | 4,295百万円 | 3,987百万円 | 2,340百万円 |
| | うち財調・減債基金 | 1,894百万円 | 1,560百万円 | 1,147百万円 |
| ラスパイレス指数 | | 93.8 | 93.1 | |

※ラスパイレス指数の欄中「20年度見込」はH20.4.1現在、「19年度」はH19.4.1現在
※「－」は赤字、資金不足がないことを示す

(4)　財源及び支出の状況（構成比）　（％）

| 区　分 | 20年度見込 | 県平均（20年度） | 19年度決算 | 類似団体（19年度） |
|---|---|---|---|---|
| 一般財源 | 62.5 | 64.7 | 61.4 | 61.2 |
| 自主財源 | 28.7 | 29.8 | 30.7 | 39.2 |
| 義務的経費 | 39.5 | 44.0 | 40.6 | 48.3 |
| 投資的経費 | 20.1 | 13.6 | 20.4 | 13.9 |

## ＜公共施設整備状況＞（20年度）　（％）

| 区　分 | | 当該団体 | 類似団体（17年度） |
|---|---|---|---|
| 道路 | 改良率 | 52.8 | 50.3 |
| | 舗装率 | 57.9 | 70.2 |
| 公園 | 人口1人当たり面積(㎡) | 20.7 | 17.6 |
| ごみ | 収集率 | 99.7 | 97.5 |
| し尿 | 収集率 | 69.4 | 34.8 |
| 上水道等 | 普及率 | 83.8 | 93.6 |
| 下水道等 | 普及率（処理人口） | 44.1 | 45.5 |
| | 水洗便所設置率 | 30.2 | 49.8 |
| 公営住宅 | 世帯数比率 | 3.9 | 5.4 |

## ＜平成21年度主要施策＞　（百万円）

| | |
|---|---|
| ○公営住宅建設事業 | 305 |
| ○鹿角組合総合病院移転新築支援事業 | 212 |
| ○錦木保育園改築事業 | 130 |
| ○かづの de“ふるさとライフ”促進事業 | 129 |
| ○そばの里プロジェクト事業 | 9 |

## ＜今後の主要課題＞

医療体制の充実、医師確保対策
雇用の場の確保
少子・高齢化対策
交流人口・定住人口の拡大

## ＜教育・医療・福祉・その他＞

・教育の欄中(　)は分校数で内書
・福祉の欄中「保育所」以外の区分は全て公立施設
・福祉の欄中(　)は公共施設状況調査におけるあん分数値で内書
・その他の施設中(　)欄は市町村立施設で内書、公民館は全て市町村立

| | | | | | | |
|---|---|---|---|---|---|---|
| 教育（21.5.1） | 区　分 | 幼稚園 | 小学校 | 中学校 | 高等学校 | |
| | 施設数 | 2 | 10(1) | 5(0) | 2(0) | |
| 医療（21.3.31） | 区　分 | 病院 | | 診療所 | | |
| | 施設数 | 4(631床) | | 31(55床) | | |
| 福祉（20.10.1） | 区　分 | 保育所 | 特養老人ホーム | 養護老人ホーム | 老人福祉センター | デイサービスセンター |
| | 施設数 | 14 | 0(0.0) | 0(0.0) | 1 | 1 |
| | 定員(人) | 1,095 | 0(0.0) | 0(0.0) | | |
| その他施設（21.3.31） | 区　分 | 公会堂・市民会館 | 公民館 | 図書館 | 体育館 | 野球場 |
| | 施設数 | 7(7) | 0 | 2(2) | 9(9) | 2(2) |

## ＜その他＞

●（市の木）・ナナカマド
●（市の花）・ベニヤマザクラ
●（市の鳥）・声良鶏
●（姉妹都市）・ショプロン市（ハンガリー）
●（友好都市）・武威市涼州区（中国）
●（名所・旧跡）・史跡尾去沢鉱山・ストーンサークル・湯瀬渓谷・錦木塚・観光ふるさと館あんとらあ
●（名産・特産品）・りんご・北限のもも・ワイン・ユゼ石けん・秋田ふき・キリタンポ・鹿角牛・しぼり大根

# 由利本荘市（ゆりほんじょうし）

（将来像）人と自然が共生する　躍動と創造の都市

〒015－8501
尾崎17
☎　（0184）24－3321
ＦＡＸ（0184）23－3226
ホームページ
http://www.city.yurihonjo.akita.jp
Eメール yurihonjo@city.yurihonjo.akita.jp

| 類型 | Ⅱ－0 | コード番号 | 052108 |
|---|---|---|---|

| 主な地域指定 | 一部事務組合加入事業 | 公営企業 |
|---|---|---|
| 振興山村<br>過疎<br>特別豪雪<br>辺地 | 議員公務災害<br>非常勤公務災害<br>退職手当<br>介護保険<br>老人福祉<br>その他 | 上水道　ガス　簡水<br>下水道　観光　介護サービス |
| | | 基本構想　平17～平26年度 |
| | | 基本計画　平17～平26年度 |

## ＜概　要＞

(1)　面　積（県下１位）

| 総面積（平20.10.1） | 耕地（平20.7.15） | 宅地（平20.1.1） | 山林（平20.4.1） |
|---|---|---|---|
| 1,209.04㎢ | 131.00㎢ | 19.83㎢ | 896.25㎢ |

(2)　人　口（県下４位）

| 平7.10.1 | 平12.10.1 | 平17.10.1 | 平21.3.31 |
|---|---|---|---|
| 94,410 | 92,843 | 89,555 | 87,394 |

| 人口増減率（H12－H17） | △3.5% | 平21.7.1 高齢化率 | 28.9% | 人口密度 | 72.28 人/㎢ |
|---|---|---|---|---|---|

(3)　世帯数

| 平7.10.1 | 平12.10.1 | 平17.10.1 | 平21.3.31 |
|---|---|---|---|
| 26,197 | 27,757 | 28,397 | 30,028 |

(4)　有権者数（平21.9.2現在）

| 男 | 女 | 計 |
|---|---|---|
| 34,387 | 38,443 | 72,830 |

(5)　沿　革

平17.3.22　合体
本荘市、矢島町、岩城町、由利町、
大内町、東由利町、西目町、鳥海町

## ＜組　織＞

(1)　議　会（平21.12.1現在）

| 議長 | 渡部（わたなべ）　功（いさお） | 議員定数 | 法定上限数 | 30人 |
|---|---|---|---|---|
| 副議長 | 土田（つちだ）　与七郎（よしちろう） | | 条例定数 | 30人 |
| 任期 | 平25.10.31 | 党派別内訳 | 公1　社民1　共1<br>民主2　自民1　無所属24 | |

(2)　二　役（平21.9.1現在）

| 市長 | 長谷部（はせべ）　誠（まこと）（1期～平25.4.16） | 副市長 | 村上（むらかみ）　健司（けんじ） |
|---|---|---|---|

(3)　職員数（平21.4.1現在）

| 区分 | 職員数 |
|---|---|
| 普通会計 | 1,063 |
| （うち施設関係） | (247) |
| 人口千人当たり | 12.16 |
| 類似団体 | 9.26 |
| 公営事業会計関係 | 145 |
| 計 | 1,208 |

左の職別内訳

| 区分 | 職員数 |
|---|---|
| 一般行政職 | 634 |
| 技能労務職 | 153 |
| 企業職 | 50 |
| 消防職 | 187 |
| 教育職 | 9 |
| その他(内税務職) | 175(57) |

## ＜行政機構＞

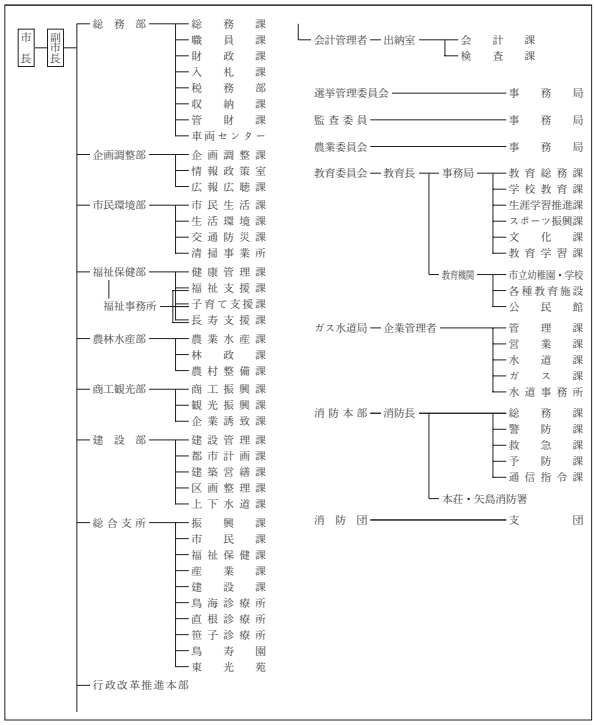


## ＜産業・経済＞

(1)　産業構造　（百万円・人・%）

| 区分 | | 総生産額（平18年度） | | 就業人口（平17.10.1現在） | |
|---|---|---|---|---|---|
| 第1次 | 農業 | 7,718 | 2.5 | 5,207 | 11.8 |
| | 林業 | 588 | 0.2 | | |
| | 水産業 | 59 | 0.0 | | |
| | 計 | 8,365 | 2.7 | | |
| 第2次 | 鉱業 | 3,731 | 1.2 | 15,129 | 34.4 |
| | 製造業 | 69,163 | 22.3 | | |
| | 建設業 | 39,889 | 12.9 | | |
| | 計 | 112,783 | 36.4 | | |
| 第3次 | | 189,019 | 60.9 | 23,515 | 53.4 |
| 分類不能 | | | | 170 | 0.4 |
| 合計 | | 310,167 | 100.0 | 44,021 | 100.0 |

(2)　一人当たり分配所得　（18年度）

| 1人当たり分配所得 | 2,270千円<br>県下　6　位 |
|---|---|

(3)　主要農産物・名産・特産品

由利牛・ごてんまり・プラムワイン・米・鳥海りんどう・日本酒・わい化りんご・ジャージー乳製品・ブルーベリー製品・松皮餅・刺し子・組子細工

(4)　主要製造業（平19年）　（万円）

| 順位 | 品名 | 製品出荷額等 |
|---|---|---|
| 1 | 電子部品・デバイス | 10,716,236 |
| 2 | 一般機械 | 1,760,965 |
| 3 | 金属製品 | 603,750 |

（祭・行事）・本荘たこあげ大会・新山神社裸まいり・本荘公園桜まつり・つつじまつり・本荘川まつり花火大会・菖蒲カーニバル・赤田長谷寺大仏まつり・八幡神社祭典大名行列・全国ごてんまりコンクール・鳥海山山開き・サイクルロードレース大会・八朔祭・矢島スキー場開き・旧藩祭・日本海洋上花火大会・天鷺ワインまつり・ショウブタタキ・由利高原まつり・屋敷番楽・前郷日枝神社祭典・浜館公園桜まつり・健康マラソン・新緑まつり・鳥海獅子まつり・紅葉まつり・黄桜まつり・芋川まつり・長坂稲荷神社梵天まつり

## ＜財　　政＞

(1)　決算収支（普通会計）　（百万円）

| 区　分 | 歳　入 | 歳　出 | 形式収支 | 実質収支 | 単年度収支 | 実質単年度収支 | 積立金現在高 | 地方債現在高 |
|---|---|---|---|---|---|---|---|---|
| 平18決算 | 51,174 | 50,357 | 817 | 649 | △　599 | △ 1,061 | 4,739 | 76,436 |
| 平19決算 | 53,606 | 52,305 | 1,301 | 1,095 | 446 | △　703 | 4,214 | 78,122 |
| 平20見込 | 49,926 | 48,330 | 1,596 | 1,256 | 161 | 500 | 4,797 | 76,959 |

(2)　主な歳入歳出　（百万円・%）

| 区　分 | | 20決算見込（普通会計） | 対前年比（決算間比較） | 21当初予算（普通会計） | 対前年比（当初間比較） |
|---|---|---|---|---|---|
| 地方税 | | 8,392 | △　0.8 | 7,896 | △　5.3 |
| 地方交付税 | | 19,365 | 3.2 | 18,716 | △　0.3 |
| 国県支出金 | | 9,592 | △　6.5 | 7,053 | △ 11.0 |
| 地方債 | | 6,028 | △ 30.3 | 5,376 | △ 20.8 |
| 歳入合計 | | 49,926 | △　6.9 | 43,984 | △　7.2 |
| 義務的経費 | | 22,934 | △　0.3 | 22,804 | △　3.3 |
| | 人件費 | 9,209 | △　5.0 | 9,208 | △　5.2 |
| | 扶助費 | 5,156 | 3.9 | 5,149 | △　0.3 |
| | 公債費 | 8,570 | 2.5 | 1,805 | △　0.2 |
| 物件費 | | 1,934 | 2.4 | 1,979 | 8.8 |
| 投資的経費 | | 10,878 | △ 19.0 | 6,527 | △ 34.6 |
| | 普通建設事業費　補助 | 5,075 | △　2.5 | 2,907 | △ 39.3 |
| | 普通建設事業費　単独 | 5,189 | △ 27.6 | 3,605 | △ 44.3 |
| 歳出合計 | | 48,330 | △　7.6 | 43,984 | △　7.2 |

(3)　主要指数

| 区　分 | | 20年度見込 | 19年度 | 類似団体（19年度） |
|---|---|---|---|---|
| 標準財政規模 | | 29,406百万円 | 27,414百万円 | 16,362百万円 |
| 歳出決算倍率 | | 1.64倍 | 1.91倍 | 1.58倍 |
| 経常収支比率（含減税補てん債、臨時財政対策債） | | 96.1% | 97.4% | 88.2% |
| 財政力指数（3ヵ年平均） | | 0.37 | 0.37 | 0.72 |
| 実質収支比率 | | 4.3% | 3.8% | 5.6% |
| 公債費比率 | | 17.9% | 18.5% | |
| 〃（含債務負担行為） | | 19.8% | 21.3% | |
| 公債費負担比率 | | 24.5% | 23.3% | 16.0% |
| 起債制限比率 | | 13.0% | 12.2% | |
| 地方債現在高倍率 | | 2.62倍 | 2.85倍 | 1.72倍 |
| 健全化判断比率 | 実質赤字比率 | — | — | |
| | 連結実質赤字比率 | — | — | |
| | 実質公債費比率 | 20.9% | 19.6% | 14.4% |
| | 将来負担比率 | 223.5% | 233.5% | |
| 税の徴収率 | | 90.5% | 91.3% | 91.7% |
| 積立金現在高 | | 4,797百万円 | 4,214百万円 | 4,843百万円 |
| | うち財調・減債基金 | 1,324百万円 | 995百万円 | 2,759百万円 |
| ラスパイレス指数 | | 93.9 | 93.2 | |

※ラスパイレス指数の欄中「20年度見込」はH20.4.1現在、「19年度」はH19.4.1現在
※「－」は赤字、資金不足がないことを示す

(4)　財源及び支出の状況（構成比）　（%）

| 区　分 | 20年度見込 | 県平均（20年度） | 19年度決算 | 類似団体（19年度） |
|---|---|---|---|---|
| 一般財源 | 59.2 | 64.7 | 54.3 | 64.9 |
| 自主財源 | 26.3 | 29.8 | 26.2 | 52.4 |
| 義務的経費 | 47.5 | 44.0 | 44.0 | 43.7 |
| 投資的経費 | 22.5 | 13.6 | 25.7 | 16.3 |

## ＜公共施設整備状況＞（20年度）　（%）

| 区　分 | | 当該団体 | 類似団体（17年度） |
|---|---|---|---|
| 道路 | 改良率 | 66.5 | 47.3 |
| | 舗装率 | 67.3 | 70.0 |
| 公園 | 人口1人当たり面積(㎡) | 23.4 | 11.5 |
| ごみ | 収集率 | 100.0 | 95.5 |
| し尿 | 収集率 | 28.6 | 28.0 |
| 上水道等 | 普及率 | 98.9 | 93.2 |
| 下水道等 | 普及率（処理人口） | 67.6 | 49.3 |
| | 水洗便所設置率 | 59.2 | 54.8 |
| 公営住宅 | 世帯数比率 | 2.7 | 3.0 |

## ＜平成21年度主要施策＞　（百万円）

| | |
|---|---|
| ○文化複合施設等整備事業 | 1,621 |
| ○葛岡・新田地区農業集落排水事業 | 645 |
| ○由利橋架替事業 | 523 |
| ○ケーブルテレビ施設整備事業（H20～繰越事業） | 2,596 |
| ○本荘中央地区土地区画整理事業 | 851 |

## ＜今後の主要課題＞

日本海沿岸東北自動車道にかほ市以南の早朝整備
鳥海ダムの早期建設着手
雇用対策
少子高齢化対策
鳥海山を軸とした観光対策

## ＜教育・医療・福祉・その他＞

・教育の欄中(　)は分校数で内書
・福祉の欄中「保育所」以外の区分は全て公立施設
・福祉の欄中(　)は公共施設状況調査におけるあん分数値で内書
・その他の施設中(　)欄は市町村立施設で内書、公民館は全て市町村立

| 教育（21.5.1） | 区分 | 幼稚園 | 小学校 | 中学校 | 高等学校 |
|---|---|---|---|---|---|
| | 施設数 | 5 | 21(0) | 11(0) | 6(0) |

| 医療（21.3.31） | 区分 | 病院 | 診療所 |
|---|---|---|---|
| | 施設数 | 6(1,763床) | 86(134床) |

| 福祉（20.10.1） | 区分 | 保育所 | 特養老人ホーム | 養護老人ホーム | 老人福祉センター | デイサービスセンター |
|---|---|---|---|---|---|---|
| | 施設数 | 27 | 4(0.8) | 1(0.8) | 1 | 9 |
| | 定員(人) | 2,375 | 233(83.1) | 76(75.6) | | |

| その他施設（21.3.31） | 区分 | 公会堂・市民会館 | 公民館 | 図書館 | 体育館 | 野球場 |
|---|---|---|---|---|---|---|
| | 施設数 | 1(1) | 25 | 3(3) | 20(20) | 9(9) |

## ＜その他＞

●（市の木）・さくら
●（市の花）・ケヤキ
●（市の鳥）・キジ
●（友好都市）・ヴァーツ市（ハンガリー）・梁山市（韓国）・無錫市（中国）・佐久市（長野県）・高松市（香川県）・いわき市（福島県）
●（名所・旧跡）・本荘マリーナ・赤田の大仏・三望苑・本荘公園・花立牧場公園・天鷺郷・南由利原高原青少年旅行村・望海の丘・鳥海山・法体の滝・八塩いこいの森・折渡地蔵尊

# 潟上市（かたがみし）

（将来像）活き生き　かたがみの夢づくり　一人ひとりが輝く　ひとと環境に優しい田園都市

| | | | |
|---|---|---|---|
| 〒010－0201<br>天王字上江川47－100<br>☎　（018）878－2211（天王庁舎）<br>ＦＡＸ（018）878－6086<br>ホームページ<br>http://www.city.katagami.lg.jp/<br>Eメール　info@city.katagami.lg.jp<br>類型　Ｉ－１　コード番号　052116 | 主な地域指定 | 一部事務組合加入事業 | 公営企業 |
| | 半島振興 | 議員公務災害<br>退職手当<br>非常勤職員公務災害<br>し尿処理　火葬場<br>常備消防<br>その他 | 上水道　下水道<br>基本構想　平18年～平27年度<br>基本計画　平18年～平22年度 |

## ＜概　要＞

(1)　面　積（県下23位）

| 総面積（平20.10.1） | 耕地（平20.7.15） | 宅地（平20.1.1） | 山林（平20.4.1） |
|---|---|---|---|
| 97.96㎢ | 34.60㎢ | 6.99㎢ | 31.97㎢ |

(2)　人　口（県下10位）

| 平7.10.1 | 平12.10.1 | 平17.10.1 | 平21.3.31 |
|---|---|---|---|
| 34,660 | 35,711 | 35,814 | 35,379 |

| 人口増減率（H12－H17） | 0.3% | 平21.7.1 高齢化率 | 24.8% | 人口密度 | 361.16 人/㎢ |
|---|---|---|---|---|---|

(3)　世帯数

| 平7.10.1 | 平12.10.1 | 平17.10.1 | 平21.3.31 |
|---|---|---|---|
| 10,267 | 11,271 | 11,929 | 12,851 |

(4)　有権者数（平21.9.2現在）

| 男 | 女 | 計 |
|---|---|---|
| 13,570 | 15,487 | 29,057 |

(5)　沿　革

平17.3.22　合体
昭和町、飯田川町、天王町

## ＜組　織＞

(1)　議　会（平21.9.1現在）

| | | | | |
|---|---|---|---|---|
| 議長 | 藤原幸作（ふじわらこうさく） | 議員定数 | 法定上限数 | 26人 |
| 副議長 | 堀井克見（ほりいかつみ） | | 条例定数 | 22人 |
| 任期 | 平22.2.21 | 党派別内訳 | 公1　共1<br>無所属20 | |

(2)　二　役（平21.9.1現在）

| | | | |
|---|---|---|---|
| 市長 | 石川光男（いしかわみつお）<br>（2期～平25.4.16） | 副市長 | 鐙　利行（あぶみとしゆき） |

(3)　職員数（平21.4.1現在）

| 区分 | 職員数 | 左の職別内訳 | 区分 | 職員数 |
|---|---|---|---|---|
| 普通会計 | 293 | | 一般行政職 | 190 |
| （うち施設関係） | (76) | | 技能労務職 | 28 |
| 人口千人当たり | 8.28 | | 企業職 | 7 |
| 類似団体 | 9.86 | | 消防職 | － |
| 公営事業会計関係 | 27 | | 教育職 | 19 |
| 計 | 320 | | その他(内税務職) | 76(16) |

## ＜行政機構＞

- 市長
  - 副市長
    - 総務部
      - 総務課
      - 企画政策課
      - 活性化推進室
      - 財政課
      - 税務課
      - 収納課
    - 市民生活部（飯田川庁舎）
      - 市民課（飯窓口含む）
      - 生活環境課
      - 天王庁舎総合窓口センター
      - 昭和庁舎総合窓口センター
      - 追分出張所
    - 福祉保健部（昭和庁舎）
      - 福祉事務所
        - 社会福祉課
        - 高齢福祉課
        - 健康推進課
    - 産業建設部（昭和庁舎）
      - 産業課
      - 都市建設課
      - 下水道課
  - 会計課
- 教育委員会 ― 教育長
  - 総務学事課
  - 幼児教育課
  - 生涯学習課
  - スポーツ振興課
- 水道局 ― 水道課
- 議会 ― 事務局
- 農業委員会 ― 事務局
- 選挙管理委員会 ― 事務局
- 監査委員 ― 事務局
- 固定資産評価審査委員会 ― 事務局

## ＜産業・経済＞

(1)　産業構造　（百万円・人・%）

| 区分 | | 総生産額（平18年度） | | 就業人口（平17.10.1現在） | |
|---|---|---|---|---|---|
| 第1次 | 農業 | 2,165 | 2.8 | 1,308 | 7.8 |
| | 林業 | 35 | 0.0 | | |
| | 水産業 | 202 | 0.3 | | |
| | 計 | 2,402 | 3.1 | | |
| 第2次 | 鉱業 | 295 | 0.4 | 5,034 | 30.2 |
| | 製造業 | 17,984 | 23.0 | | |
| | 建設業 | 5,568 | 7.1 | | |
| | 計 | 23,847 | 30.5 | | |
| 第3次 | | 51,825 | 66.4 | 10,231 | 61.3 |
| 分類不能 | | | | 116 | 0.7 |
| 合計 | | 78,074 | 100.0 | 16,689 | 100.0 |

(2)　一人当たり分配所得　（18年度）

| | |
|---|---|
| 1人当たり分配所得 | 2,042千円<br>県下　11　位 |

(3)　主要農産物・名産・特産品

米・大豆・梨・ぶどう・佃煮・花き・日本酒・八郎漬・鷺舞こけし

(4)　主要製造業（平19年）　（万円）

| 順位 | 品名 | 製品出荷額等 |
|---|---|---|
| 1 | 電気機械 | 1,275,367 |
| 2 | 電子部品・デバイス | 1,142,399 |
| 3 | 食料品 | 514,735 |

（祭・行事）・月山神社祭典（5月5日）・東湖八坂神社祭典（7月7日）・ふれあい鷺舞まつり（8月）・八郎まつり（8月）
・天王グリーンランドまつり（8月）

## ＜財　　政＞

(1)　決算収支（普通会計）　（百万円）

| 区　分 | 歳　　入 | 歳　　出 | 形式収支 | 実質収支 | 単年度収支 | 実質単年度収支 | 積立金現在高 | 地方債現在高 |
|---|---|---|---|---|---|---|---|---|
| 平18決算 | 12,928 | 12,380 | 548 | 538 | 156 | 125 | 1,127 | 14,747 |
| 平19決算 | 12,884 | 12,434 | 450 | 450 | △　88 | 116 | 1,312 | 13,755 |
| 平20見込 | 12,799 | 12,103 | 696 | 651 | 200 | 86 | 1,311 | 12,809 |

(2)　主な歳入歳出　（百万円・%）

| 区　　分 | | | 20決算見込（普通会計） | 対前年比（決算間比較） | 21当初予算（普通会計） | 対前年比（当初間比較） |
|---|---|---|---|---|---|---|
| 地方税 | | | 2,687 | 0.2 | 2,534 | △　3.5 |
| 地方交付税 | | | 5,762 | △　0.9 | 5,582 | 1.9 |
| 国県支出金 | | | 1,790 | △　0.8 | 1,759 | 4.8 |
| 地方債 | | | 541 | △　3.9 | 735 | 53.8 |
| 歳入合計 | | | 12,799 | △　0.7 | 11,847 | 1.3 |
| 義務的経費 | | | 6,207 | △　1.9 | 6,440 | 4.3 |
| | 人件費 | | 2,428 | △　6.5 | 2,517 | 2.7 |
| | 扶助費 | | 2,015 | 8.0 | 2,179 | 11.3 |
| | 公債費 | | 1,764 | △　5.5 | 1,744 | △　1.5 |
| 物件費 | | | 1,680 | △　3.8 | 1,820 | 8.8 |
| 投資的経費 | | | 10,878 | △ 19.0 | 6,527 | △ 26.4 |
| | 普通建設事業費 | 補助 | 4 | △ 85.7 | 0 | — |
| | | 単独 | 598 | 20.6 | 318 | △ 26.6 |
| 歳出合計 | | | 12,103 | △　2.7 | 11,847 | 1.3 |

(3)　主要指数

| 区　　分 | | 20年度見込 | 19年度 | 類似団体（19年度） |
|---|---|---|---|---|
| 標準財政規模 | | 9,028百万円 | 8,503百万円 | 8,356百万円 |
| 歳出決算倍率 | | 1.34倍 | 1.46倍 | 1.75倍 |
| 経常収支比率（含減税補てん債、臨時財政対策債） | | 94.4% | 95.3% | 94.8% |
| 財政力指数（3ヵ年平均） | | 0.36 | 0.35 | 0.46 |
| 実質収支比率 | | 7.2% | 5.0% | 2.5% |
| 公債費比率 | | 14.0% | 15.7% | |
| 〃（含債務負担行為） | | 15.5% | 17.4% | |
| 公債費負担比率 | | 16.2% | 17.1% | 20.0% |
| 起債制限比率 | | 11.0% | 11.4% | |
| 地方債現在高倍率 | | 1.42倍 | 1.62倍 | 2.21倍 |
| 健全化判断比率 | 実質赤字比率 | — | — | |
| | 連結実質赤字比率 | — | — | |
| | 実質公債費比率 | 17.2% | 18.1% | 16.5% |
| | 将来負担比率 | 121.6% | 128.8% | |
| 税の徴収率 | | 90.5% | 90.8% | 89.8% |
| 積立金現在高 | | 1,311百万円 | 1,312百万円 | 2,340百万円 |
| | うち財調・減債基金 | 579百万円 | 706百万円 | 1,147百万円 |
| ラスパイレス指数 | | 87.7 | 87.3 | |

※ラスパイレス指数の欄中「20年度見込」はH20.4.1現在、「19年度」はH19.4.1現在
※「－」は赤字、資金不足がないことを示す

(4)　財源及び支出の状況（構成比）　（%）

| 区　分 | 20年度見込 | 県平均（20年度） | 19年度決算 | 類似団体（19年度） |
|---|---|---|---|---|
| 一般財源 | 70.2 | 64.7 | 70.2 | 61.2 |
| 自主財源 | 32.6 | 29.8 | 32.2 | 39.2 |
| 義務的経費 | 51.3 | 44.0 | 50.9 | 48.3 |
| 投資的経費 | 5.6 | 13.6 | 4.3 | 13.9 |

## ＜公共施設整備状況＞（20年度）　（%）

| 区　　分 | | 当該団体 | 類似団体（17年度） |
|---|---|---|---|
| 道路 | 改良率 | 87.0 | 50.3 |
| | 舗装率 | 90.8 | 70.2 |
| 公園 | 人口1人当たり面積(㎡) | 24.6 | 17.6 |
| ごみ | 収集率 | 100.0 | 97.5 |
| し尿 | 収集率 | 53.9 | 34.8 |
| 上水道等 | 普及率 | 82.3 | 93.6 |
| 下水道等 | 普及率（処理人口） | 89.3 | 45.5 |
| | 水洗便所設置率 | 71.1 | 49.8 |
| 公営住宅 | 世帯数比率 | 3.2 | 5.4 |

## ＜平成21年度主要施策＞　（百万円）

| | |
|---|---|
| ○地域再生事業 | 8 |
| ○小児インフルエンザ予防接種事業 | 8 |
| ○八郎湖水質対策事業 | 4 |
| ○市道大清水下谷地線改良事業 | 129 |
| ○下水道整備事業 | 420 |

## ＜今後の主要課題＞

市役所庁舎建設
都市計画基本方針策定
子育て支援、幼児教育の充実

## ＜教育・医療・福祉・その他＞

・教育の欄中(　)は分校数で内書
・福祉の欄中「保育所」以外の区分は全て公立施設
・福祉の欄中(　)は公共施設状況調査におけるあん分数値で内書
・その他の施設中(　)欄は市町村立施設で内書、公民館は全て市町村立

| | | | | | |
|---|---|---|---|---|---|
| 教育（21.5.1） | 区　分 | 幼稚園 | 小学校 | 中学校 | 高等学校 |
| | 施設数 | 5 | 7(0) | 3(0) | 1(0) |
| 医療（21.3.31） | 区　分 | 病　　院 | | 診療所 | |
| | 施設数 | 2(420床) | | 27(42床) | |

| | | | | | | |
|---|---|---|---|---|---|---|
| 福祉（20.10.1） | 区　分 | 保育所 | 特養老人ホーム | 養護老人ホーム | 老人福祉センター | デイサービスセンター |
| | 施設数 | 8 | 0(0.0) | 0(0.0) | 0 | 0 |
| | 定員(人) | 750 | 0(0.0) | 0(0.0) | | |

| | | | | | | |
|---|---|---|---|---|---|---|
| その他施設（21.3.31） | 区　分 | 公会堂・市民会館 | 公民館 | 図書館 | 体育館 | 野球場 |
| | 施設数 | 0(0) | 61 | 1(1) | 8(8) | 5(5) |

## ＜その他＞

●（市の木）・クロマツ
●（市の花）・バラ
●（市の鳥）・シラサギ
●（名所・旧跡）・天王グリーンランド・天王温泉くらら
・東湖八坂神社祭典・元木山公園・石川理紀之助翁資料館
・ブルーメッセあきた・飯塚神明社観音堂（国重要文化財）

# 大仙市（だいせんし）

（将来都市像）人が活き　人が集う　夢のある田園交流都市

〒014－8601
大曲花園町１－１
☎　（0187）63－1111
ＦＡＸ（0187）63－1119
ホームページ
http://www.city.daisen.akita.jp
Eメール　kouhou@city.daisen.akita.jp

| 類型 | Ⅱ－１ | コード番号 | 052124 |
|---|---|---|---|

| 主な地域指定 | 一部事務組合加入事業 | 公営企業 | |
|---|---|---|---|
| 低工 過疎 辺地<br>広域市町村圏<br>特別豪雪<br>振興山村<br>地方拠点 | 議員公務災害<br>非常勤公務災害<br>退職手当　常備消防<br>ごみ処理　し尿処理<br>火葬場　介護保険<br>老人福祉　その他 | 上水道　病院　簡水<br>下水道　観光施設<br>宅地造成　介護サービス | |
| | | 基本構想 | 平18～平27年度 |
| | | 基本計画 | 平18～平22年度 |

## ＜概　要＞

(1)　面　積（県下６位）

| 総面積（平20.10.1） | 耕地（平20.7.15） | 宅地（平20.1.1） | 山林（平20.4.1） |
|---|---|---|---|
| 866.67㎢ | 202.00㎢ | 22.91㎢ | 497.37㎢ |

(2)　人　口（県下３位）

| 平7.10.1 | 平12.10.1 | 平17.10.1 | 平21.3.31 |
|---|---|---|---|
| 100,879 | 98,326 | 93,352 | 92,224 |

| 人口増減率（H12－H17） | △5.1% | 平21.7.1 高齢化率 | 31.4% | 人口密度 | 106.41 人/㎢ |
|---|---|---|---|---|---|

(3)　世帯数

| 平7.10.1 | 平12.10.1 | 平17.10.1 | 平21.3.31 |
|---|---|---|---|
| 27,677 | 28,578 | 28,325 | 30,678 |

(4)　有権者数（平21.9.2現在）

| 男 | 女 | 計 |
|---|---|---|
| 36,077 | 41,547 | 77,624 |

(5)　沿　革

平17.3.22　合体
大曲市、神岡町、西仙北町、中仙町、協和町、南外村、仙北町、太田町

## ＜組　織＞

(1)　議　会（平21.12.1現在）

| 議長 | 児玉裕一（こだまゆういち） | 議員定数 | 法定上限数 | 30人 |
|---|---|---|---|---|
| 副議長 | 大野忠夫（おおのただお） | | 条例定数 | 30人 |
| 任期 | 平25.9.30 | 党派別内訳 | 公１　共１<br>社民１　無所属27 | |

(2)　二　役（平21.9.1現在）

| 市長 | 栗林次美（くりばやしつぐみ）（２期～平25.4.16） | 副市長 | 久米正雄（くめまさお） |
|---|---|---|---|
| | | | 山王丸愛子（さんのうまるあいこ） |

(3)　職員数（平21.4.1現在）

| 区分 | 職員数 | 左の職別内訳 区分 | 職員数 |
|---|---|---|---|
| 普通会計 | 1,040 | 一般行政職 | 805 |
| （うち施設関係） | (248) | 技能労務職 | 93 |
| 人口千人当たり | 11.28 | 企業職 | 20 |
| 類似団体 | 8.22 | 消防職 | － |
| 公営事業会計関係 | 296 | 教育職 | 25 |
| 計 | 1,336 | その他(内税務職) | 393(62) |

## ＜行政機構＞

【執行機関】
- 市長 ── 副市長
  - 総務部
    - 総務課
    - 秘書課
    - 人事課
    - 財政課
    - 契約検査課
    - 税務課
    - 収納推進課
    - 管財課
    - 総合防災室
  - 企画部
    - 総合政策課
    - 情報システム課
    - 男女共同参画・交流推進課
  - 総合支所（神岡・西仙北・中仙・協和・南外・仙北・太田）
    - 地域振興課
    - 市民課
    - 農林振興課
    - 建設課
  - 市民生活部
    - 消防安全課
    - 市民課
    - 国保年金課
    - 環境課
  - 健康福祉部（福祉事務所）
    - 社会福祉課
    - 援護福祉課
    - 児童家庭課
    - 健康増進センター
  - 農林商工部
    - 農林振興課
    - 商業労政課
    - 観光物産課
    - 企業対策室
  - 建設部
    - 建設管理課
    - 道路河川課
    - 都市計画課
    - 下水道課
    - 土地区画整理事務所
- 水道部 ── 水道課
- 市立大曲病院
  - 管理課
  - 各診療科
- 会計管理者 ── 会計課

【議決機関】
- 議会 ── 事務局

【行政委員会】
- 教育委員会
  - 教育長 ── 教育次長
    - 教育総務課
    - 施設管理課
    - 学校教育課
    - 学校給食総合センター
    - 生涯学習課
    - 総合図書館
    - 総合市民会館
    - 文化財保護課
    - スポーツ振興課
    - 分室（神岡・西仙北・中仙・協和・南外・仙北・太田）
- 選挙管理委員会 ── 事務局
- 監査委員 ── 事務局
- 東部農業委員会 ── 事務局
- 西部農業委員会 ── 事務局

【公営企業】
- 水道局 ── 上水道課

## ＜産業・経済＞

(1)　産業構造　（百万円・人・％）

| 区分 | | 総生産額（平18年度） | | 就業人口（平17.10.1現在） | |
|---|---|---|---|---|---|
| 第１次 | 農業 | 13,203 | 4.2 | 7,481 | 16.0 |
| | 林業 | 278 | 0.1 | | |
| | 水産業 | 31 | 0.0 | | |
| | 計 | 13,512 | 4.3 | | |
| 第２次 | 鉱業 | 1,316 | 0.4 | 13,292 | 28.5 |
| | 製造業 | 58,513 | 18.8 | | |
| | 建設業 | 24,749 | 8.0 | | |
| | 計 | 84,578 | 27.2 | | |
| 第３次 | | 212,622 | 68.5 | 25,925 | 55.5 |
| 分類不能 | | | | 21 | 0.0 |
| 合計 | | 310,712 | 100.0 | 46,719 | 100.0 |

(2)　一人当たり分配所得　（18年度）

| 1人当たり分配所得 | 2,094千円<br>県下　9　位 |
|---|---|

(3)　主要農産物・名産・特産品

米・枝豆・アスパラガス・曲がりネギ・モロヘイヤ・強首ハクサイ・楢岡焼・豆腐かまぼこ・三杯もち・日本酒

(4)　主要製造業（平19年）　（万円）

| 順位 | 品名 | 製品出荷額等 |
|---|---|---|
| 1 | 電子部品・デバイス | 5,402,351 |
| 2 | 衣服 | 966,029 |
| 3 | 精密機械 | 900,426 |

（祭・行事）・全国花火競技大会（８月第４土曜日）・全県500歳野球大会（９月下旬）・刈和野の大綱引き（２月10日）
・ドンパン祭り（８月16日）・まほろば唐松「薪能」公演（５月下旬）・酒遊サミットinなんがい（３月下旬）
・彩夏せんぼく（８月15日）・南部忠平杯グラウンド・ゴルフ大会（８月下旬）・川を渡るぼんでん（２月11日）

## ＜財　　政＞

(1)　決算収支（普通会計）　（百万円）

| 区　分 | 歳　入 | 歳　出 | 形式収支 | 実質収支 | 単年度収支 | 実質単年度収支 | 積立金現在高 | 地方債現在高 |
|---|---|---|---|---|---|---|---|---|
| 平18決算 | 52,493 | 51,094 | 1,400 | 1,381 | 428 | △　142 | 3,044 | 62,300 |
| 平19決算 | 49,154 | 48,286 | 868 | 838 | △　544 | △　790 | 2,809 | 62,532 |
| 平20見込 | 47,415 | 46,384 | 1,031 | 826 | △　12 | △　642 | 2,655 | 62,023 |

(2)　主な歳入歳出　（百万円・％）

| 区　分 | | 20決算見込（普通会計） | 対前年比（決算間比較） | 21当初予算（普通会計） | 対前年比（当初間比較） |
|---|---|---|---|---|---|
| 地方税 | | 8,134 | △　1.1 | 7,853 | △　3.8 |
| 地方交付税 | | 19,165 | 0.5 | 18,466 | 2.7 |
| 国県支出金 | | 7,711 | 11.0 | 6,450 | 4.3 |
| 地方債 | | 5,242 | △ 15.6 | 5,378 | 9.2 |
| 歳入合計 | | 47,415 | △　3.5 | 43,715 | 0.9 |
| 義務的経費 | | 19,285 | △　3.6 | 19,290 | △　0.9 |
| 　人件費 | | 8,084 | △　5.7 | 8,028 | △　3.2 |
| 　扶助費 | | 4,316 | 0.5 | 4,461 | 4.2 |
| 　公債費 | | 6,884 | △　3.6 | 6,801 | △　1.4 |
| 物件費 | | 5,541 | △　8.9 | 5,162 | 1.3 |
| 投資的経費 | | 6,846 | △ 22.2 | 5,385 | △ 10.2 |
| 　普通建設事業費 | 補助 | 3,715 | 19.3 | 2,700 | △ 16.3 |
| 　　 | 単独 | 3,078 | △ 40.3 | 2,643 | △　3.1 |
| 歳出合計 | | 46,384 | △　3.9 | 43,715 | 0.9 |

(3)　主要指数

| 区　分 | | 20年度見込 | 19年度 | 類似団体（19年度） |
|---|---|---|---|---|
| 標準財政規模 | | 29,317百万円 | 27,971百万円 | 14,915百万円 |
| 歳出決算倍率 | | 1.58倍 | 1.73倍 | 1.68倍 |
| 経常収支比率（含減税補てん債、臨時財政対策債） | | 93.9% | 95.5% | 93.5% |
| 財政力指数（3ヵ年平均） | | 0.37 | 0.36 | 0.65 |
| 実質収支比率 | | 2.8% | 2.9% | 3.5% |
| 公債費比率 | | 15.9% | 16.6% | |
| 〃（含債務負担行為） | | 17.2% | 17.6% | |
| 公債費負担比率 | | 20.4% | 20.0% | 18.0% |
| 起債制限比率 | | 12.6% | 11.8% | |
| 地方債現在高倍率 | | 2.12倍 | 2.24倍 | 1.95倍 |
| 健全化判断比率 | 実質赤字比率 | — | — | |
| | 連結実質赤字比率 | — | — | |
| | 実質公債費比率 | 18.9% | 17.9% | 14.2% |
| | 将来負担比率 | 210.3% | 217.4% | |
| 税の徴収率 | | 91.7% | 92.1% | 90.7% |
| 積立金現在高 | | 2,655百万円 | 2,809百万円 | 5,030百万円 |
| | うち財調・減債基金 | 738百万円 | 1,412百万円 | 2,334百万円 |
| ラスパイレス指数 | | 90.2 | 89.6 | |

※ラスパイレス指数の欄中「20年度見込」はH20.4.1現在、「19年度」はH19.4.1現在
※「－」は赤字、資金不足がないことを示す

(4)　財源及び支出の状況（構成比）　（％）

| 区　分 | 20年度見込 | 県平均（20年度） | 19年度決算 | 類似団体（19年度） |
|---|---|---|---|---|
| 一般財源 | 62.3 | 64.7 | 60.2 | 62.6 |
| 自主財源 | 27.5 | 29.8 | 29.7 | 48.4 |
| 義務的経費 | 41.6 | 44.0 | 41.4 | 48.4 |
| 投資的経費 | 14.8 | 13.6 | 18.2 | 13.9 |

## ＜公共施設整備状況＞（20年度）　（％）

| 区　分 | | 当該団体 | 類似団体（17年度） |
|---|---|---|---|
| 道路 | 改良率 | 59.4 | 51.9 |
| | 舗装率 | 51.0 | 75.4 |
| 公園 | 人口1人当たり面積(㎡) | 46.1 | 13.7 |
| ごみ | 収集率 | 100.0 | 98.2 |
| し尿 | 収集率 | 49.2 | 31.1 |
| 上水道等 | 普及率 | 65.7 | 93.6 |
| 下水道等 | 普及率（処理人口） | 56.6 | 55.1 |
| | 水洗便所設置率 | 50.2 | 60.2 |
| 公営住宅 | 世帯数比率 | 1.7 | 2.7 |

## ＜平成21年度主要施策＞　（百万円）

| | |
|---|---|
| ○大曲駅前第二地区土地区画整理事業 | 1,115 |
| ○小学6年生までの医療費無料化事業・すこやか子育て手当支給事業 | 226 |
| ○上下水道整備事業 | 2,140 |
| ○道路新設・改良事業 | 647 |
| ○仙北ふれあい公園整備事業 | 688 |

## ＜今後の主要課題＞

少子高齢化への対応（子育て支援の充実、小規模高齢化集落への支援）
医療体制の整備（仙北組合総合病院早期移転新築の推進）
農業生産基盤の強化（水田農業ビジョンの実践とその生産基盤の整備）
行財政基盤の強化（財政の健全化、行財政改革の推進）
中心市街地活性化への対応

## ＜教育・医療・福祉・その他＞

・教育の欄中(　)は分校数で内書
・福祉の欄中「保育所」以外の区分は全て公立施設
・福祉の欄中(　)は公共施設状況調査におけるあん分数値で内書
・その他の施設中(　)欄は市町村立施設で内書、公民館は全て市町村立

| 教育（21.5.1） | 区　分 | 幼稚園 | 小学校 | 中学校 | 高等学校 |
|---|---|---|---|---|---|
| | 施設数 | 8 | 26(0) | 12(0) | 6(1) |

| 医療（21.3.31） | 区　分 | 病　院 | 診療所 |
|---|---|---|---|
| | 施設数 | 6(1,378床) | 98(150床) |

| 福祉（20.10.1） | 区　分 | 保育所 | 特養老人ホーム | 養護老人ホーム | 老人福祉センター | デイサービスセンター |
|---|---|---|---|---|---|---|
| | 施設数 | 23 | 5(1.5) | 0(0.0) | 2 | 4 |
| | 定員(人) | 1,960 | 265(79.0) | 0(0.0) | | |

| その他施設（21.3.31） | 区　分 | 公会堂・市民会館 | 公民館 | 図書館 | 体育館 | 野球場 |
|---|---|---|---|---|---|---|
| | 施設数 | 4(4) | 33 | 7(7) | 14(14) | 11(11) |

## ＜その他＞

●（市の木）・ケヤキ
●（市の花）・コスモス
●（市の鳥）・カワセミ
●（友好都市）・テトナング市（ドイツ）・唐津郡（韓国）
●（名所・旧跡）・古四王神社・姫神公園・宝蔵寺の大ケヤキ・笹倉公園・心像市道の窯跡・大佐沢公園・水神社（国宝線刻千手観音等鏡像）・八乙女公園・唐松神社・まほろば唐松中世の館・楢岡城址・不動の滝公園・国指定史跡払田柵跡・国指定名勝池田氏庭園・真木渓谷・川口渓谷

# 北秋田市（きたあきたし）

（将来都市像）「自然」「ひと」が調和し活気とぬくもりのある交流都市

〒018－3392
花園町19－1
☎　（0186）62－1111（鷹巣庁舎）
ＦＡＸ（0186）63－2586
ホームページ
http://www.city.kitaakita.akita.jp/
Eメール　soumu@city.kitaakita.akita.jp

| 類型 | Ⅰ－1 | コード番号 | 052132 |
|---|---|---|---|

| 主な地域指定 | 一部事務組合加入事業 | 公営企業 |
|---|---|---|
| 低工　振興山村<br>過疎　辺地<br>特別豪雪<br>地方拠点<br>リゾート | 議員公務災害<br>非常勤公務災害<br>退職手当<br>し尿処理<br>その他 | 上水道　病院　下水道<br>宅地造成　介護サービス |

| | |
|---|---|
| 基本構想 | 平18～平27年度 |
| 基本計画 | 平18～平22年度 |

## ＜概　要＞

(1)　面　積（県下２位）

| 総面積（平20.10.1） | 耕地（平20.7.15） | 宅地（平20.1.1） | 山林（平20.4.1） |
|---|---|---|---|
| 1,152.57㎢ | 66.30㎢ | 10.91㎢ | 964.42㎢ |

(2)　人　口（県下８位）

| 平7.10.1 | 平12.10.1 | 平17.10.1 | 平21.3.31 |
|---|---|---|---|
| 44,794 | 42,050 | 40,049 | 38,158 |

| 人口増減率（H12－H17） | △4.8% | 平21.7.1 高齢化率 | 36.0% | 人口密度 | 33.11 人/㎢ |
|---|---|---|---|---|---|

(3)　世帯数

| 平7.10.1 | 平12.10.1 | 平17.10.1 | 平21.3.31 |
|---|---|---|---|
| 13,592 | 13,551 | 13,255 | 14,629 |

(4)　有権者数（平21.9.2現在）

| 男 | 女 | 計 |
|---|---|---|
| 15,142 | 17,406 | 32,676 |

(5)　沿　革

平17.3.22　合体
鷹巣町、森吉町、阿仁町、合川町

## ＜組　織＞

(1)　議　会（平21.9.1現在）

| | | | | |
|---|---|---|---|---|
| 議長 | 吉岡（よしおか）　興（こう） | 議員定数 | 法定上限数 | 26人 |
| 副議長 | 庄司（しょうじ）　憲三郎（けんざぶろう） | | 条例定数 | 26人 |
| 任期 | 平22.3.31 | 党派別内訳 | 共3　公1　社民1<br>無所属21 | |

(2)　二　役（平21.9.1現在）

| | | | |
|---|---|---|---|
| 市長 | 津谷（つや）　永光（えいこう）（1期～平25.4.16） | 副市長 | 佐藤（さとう）　唯直（ただなお） |

(3)　職員数（平21.4.1現在）

| 区分 | 職員数 |
|---|---|
| 普通会計 | 496 |
| （うち施設関係） | (100) |
| 人口千人当たり | 13.00 |
| 類似団体 | 9.86 |
| 公営事業会計関係 | 58 |
| 計 | 554 |

左の職別内訳

| 区分 | 職員数 |
|---|---|
| 一般行政職 | 295 |
| 技能労務職 | 27 |
| 企業職 | 11 |
| 消防職 | 91 |
| 教育職 | 21 |
| その他(内税務職) | 109(28) |

## ＜行政機構＞

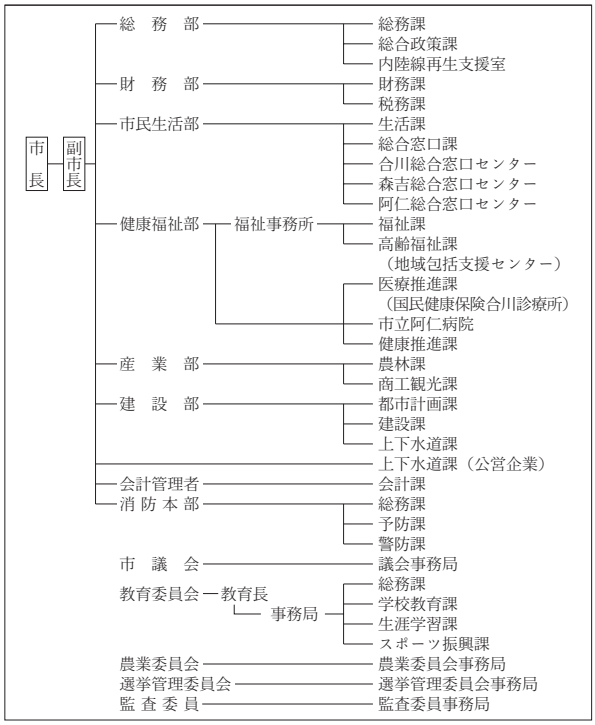


## ＜産業・経済＞

(1)　産業構造　（百万円・人・%）

| 区分 | | 総生産額（平18年度） | | 就業人口（平17.10.1現在） | |
|---|---|---|---|---|---|
| 第1次 | 農業 | 4,541 | 3.8 | 2,474 | 13.2 |
| | 林業 | 315 | 0.3 | | |
| | 水産業 | 43 | 0.0 | | |
| | 計 | 4,899 | 4.1 | | |
| 第2次 | 鉱業 | 1,177 | 1.0 | 5,724 | 30.5 |
| | 製造業 | 13,940 | 11.6 | | |
| | 建設業 | 17,790 | 14.8 | | |
| | 計 | 32,907 | 27.4 | | |
| 第3次 | | 82,032 | 68.5 | 10,502 | 56.0 |
| 分類不能 | | | | 66 | 0.3 |
| 合計 | | 119,838 | 100.0 | 18,766 | 100.0 |

(2)　一人当たり分配所得　（18年度）

| 1人当たり分配所得 | 1,841千円<br>県下　16　位 |
|---|---|

(3)　主要農産物・名産・特産品

きゅうり・山のいも・トマト・スイートコーン・米代うどん・ししとうラーメン・秋田グルメ味噌・梅漬け・比内地鶏・杉のつぼ・マルメロ・わさび漬け・鮎ずし・山菜・またたびワイン・異人館ビール　またたびラーメン

(4)　主要製造業（平19年）　（万円）

| 順位 | 品名 | 製品出荷額等 |
|---|---|---|
| 1 | 木材・木製品 | 743,199 |
| 2 | 鉄鋼 | 628,572 |
| 3 | 電子部品・デバイス | 264,313 |

（祭・行事）・ふるさと踊りと餅っこ祭り（６月）・八幡宮綴子神社例大祭（７月14日、15日）・あじさいまつり（７月中旬）
・合川まと火（８月14日）・森吉山山開き（５月上旬）・森吉山麓七夕火まつり（８月７日）
・阿仁前田獅子踊り（８月13日）・太平湖・小又峡紅葉まつり（10月）
・阿仁の花しょうぶ祭り（７月上旬～）・阿仁花火大会（８月16日）・国指定無形民俗文化財「根子番楽」（８月14日）

## ＜財　　政＞

(1)　決算収支（普通会計）　（百万円）

| 区　分 | 歳　入 | 歳　出 | 形式収支 | 実質収支 | 単年度収支 | 実質単年度収支 | 積立金現在高 | 地方債現在高 |
|---|---|---|---|---|---|---|---|---|
| 平18決算 | 24,135 | 23,711 | 424 | 417 | △　36 | △　297 | 3,912 | 27,926 |
| 平19決算 | 22,421 | 21,972 | 450 | 222 | △　195 | △　575 | 3,198 | 26,841 |
| 平20見込 | 23,276 | 22,942 | 334 | 202 | △　20 | 320 | 3,563 | 26,526 |

(2)　主な歳入歳出　（百万円・%）

| 区　分 | | 20決算見込（普通会計） | 対前年比（決算間比較） | 21当初予算（普通会計） | 対前年比（当初間比較） |
|---|---|---|---|---|---|
| 地方税 | | 3,083 | △　0.2 | 2,907 | △　4.3 |
| 地方交付税 | | 10,468 | 2.0 | 9,972 | 3.4 |
| 国県支出金 | | 3,954 | 21.3 | 2,544 | △　20.9 |
| 地方債 | | 2,283 | 42.6 | 2,137 | △　9.6 |
| 歳入合計 | | 23,276 | 3.8 | 19,621 | △　4.2 |
| 義務的経費 | | 9,561 | △　4.5 | 9,422 | △　4.8 |
| 人件費 | | 4,497 | △　4.6 | 4,266 | △　8.7 |
| 扶助費 | | 2,018 | △　5.0 | 2,077 | 0.3 |
| 公債費 | | 3,046 | △　3.9 | 3,079 | △　2.3 |
| 物件費 | | 3,140 | △　6.5 | 3,622 | 7.9 |
| 投資的経費 | | 3,152 | 28.3 | 997 | △　47.3 |
| 普通建設事業費 | 補助 | 1,028 | 58.4 | 261 | △　71.1 |
| | 単独 | 1,147 | △　10.4 | 702 | 3.4 |
| 歳出合計 | | 22,942 | 4.4 | 19,621 | △　4.2 |

(3)　主要指数

| 区　分 | | 20年度見込 | 19年度 | 類似団体（19年度） |
|---|---|---|---|---|
| 標準財政規模 | | 14,007百万円 | 13,137百万円 | 8,356百万円 |
| 歳出決算倍率 | | 1.64倍 | 1.67倍 | 1.75倍 |
| 経常収支比率（含減税補てん債、臨時財政対策債） | | 89.4% | 95.4% | 94.8% |
| 財政力指数（3ヵ年平均） | | 0.29 | 0.29 | 0.46 |
| 実質収支比率 | | 1.4% | 1.6% | 2.5% |
| 公債費比率 | | 12.7% | 14.1% | |
| 〃（含債務負担行為） | | 14.5% | 16.1% | |
| 公債費負担比率 | | 17.7% | 18.1% | 20.0% |
| 起債制限比率 | | 10.5% | 10.6% | |
| 地方債現在高倍率 | | 1.89倍 | 2.04倍 | 2.21倍 |
| 健全化判断比率 | 実質赤字比率 | — | — | |
| | 連結実質赤字比率 | — | — | |
| | 実質公債費比率 | 17.8% | 17.9% | 16.5% |
| | 将来負担比率 | 159.9% | 134.7% | |
| 税の徴収率 | | 91.2% | 90.9% | 89.8% |
| 積立金現在高 | | 3,563百万円 | 3,198百万円 | 2,340百万円 |
| | うち財調・減債基金 | 1,102百万円 | 745百万円 | 1,147百万円 |
| ラスパイレス指数 | | 93.8 | 93.0 | |

※ラスパイレス指数の欄中「20年度見込」はH20.4.1現在、「19年度」はH19.4.1現在
※「－」は赤字、資金不足がないことを示す

(4)　財源及び支出の状況（構成比）　（%）

| 区　分 | 20年度見込 | 県平均（20年度） | 19年度決算 | 類似団体（19年度） |
|---|---|---|---|---|
| 一般財源 | 61.6 | 64.7 | 63.3 | 61.2 |
| 自主財源 | 24.9 | 29.8 | 28.8 | 39.2 |
| 義務的経費 | 41.7 | 44.0 | 45.5 | 48.3 |
| 投資的経費 | 13.7 | 13.6 | 11.2 | 13.9 |

## ＜公共施設整備状況＞（20年度）　（%）

| 区　分 | | 当該団体 | 類似団体（17年度） |
|---|---|---|---|
| 道路 | 改良率 | 73.9 | 50.3 |
| | 舗装率 | 65.8 | 70.2 |
| 公園 | 人口1人当たり面積(㎡) | 52.8 | 17.6 |
| ごみ | 収集率 | 81.5 | 97.5 |
| し尿 | 収集率 | 45.0 | 34.8 |
| 上水道等 | 普及率 | 90.8 | 93.6 |
| 下水道等 | 普及率（処理人口） | 58.3 | 45.5 |
| | 水洗便所設置率 | 53.0 | 49.8 |
| 公営住宅 | 世帯数比率 | 4.2 | 5.4 |

## ＜平成21年度主要施策＞　（百万円）

| | |
|---|---|
| ○情報通信基盤整備事業 | 840 |
| ○東根田下杉線道路改良事業 | 220 |
| ○都市計画街路（太田川口線）整備事業 | 54 |
| ○大野岱幹線道路改良事業 | 15 |
| ○消防小型動力ポンプ付積載車整備事業 | 8 |

## ＜今後の主要課題＞

地方道路整備臨時交付金事業の整備
農業集落排水及び公共下水道普及率の向上
総合簡易水道整備事業（合川地区・森吉地区）の早期完了
森吉山ダム建設早期完了

## ＜教育・医療・福祉・その他＞

・教育の欄中(　)は分校数で内書
・福祉の欄中「保育所」以外の区分は全て公立施設
・福祉の欄中(　)は公共施設状況調査におけるあん分数値で内書
・その他の施設中(　)欄は市町村立施設で内書、公民館は全て市町村立

| 教育（21.5.1） | 区分 | 幼稚園 | 小学校 | 中学校 | 高等学校 |
|---|---|---|---|---|---|
| | 施設数 | 2 | 15(0) | 5(0) | 4(0) |

| 医療（21.3.31） | 区分 | 病院 | 診療所 |
|---|---|---|---|
| | 施設数 | 4(655床) | 42(68床) |

| 福祉（20.10.1） | 区分 | 保育所 | 特養老人ホーム | 養護老人ホーム | 老人福祉センター | デイサービスセンター |
|---|---|---|---|---|---|---|
| | 施設数 | 11 | 1(0.0) | 1(0.0) | 0 | 0 |
| | 定員(人) | 1,031 | 50(0.0) | 50(0.0) | | |

| その他施設（21.3.31） | 区分 | 公会堂・市民会館 | 公民館 | 図書館 | 体育館 | 野球場 |
|---|---|---|---|---|---|---|
| | 施設数 | 1(1) | 24 | 2(2) | 9(9) | 5(5) |

## ＜その他＞

●（市の木）・ぶな
●（市の花）・あじさい
●（市の鳥）・クマゲラ
●（名所・旧跡）・大太鼓の館・鷹巣中央公園・伊勢堂岱遺跡・北欧の杜公園・丈六延命地蔵菩薩像・県立自然公園森吉山・小又峡・桃洞の滝・阿仁の異人館・安の滝・マタギ資料館・浜辺の歌音楽館

# にかほ市

（将来像）夢のあるまち　豊かなまち　元気なまち

〒018－0192
象潟町字浜ノ田１
☎　（0184）43－3200（象潟庁舎）
ＦＡＸ（0184）43－5707
ホームページ
http://www.city.nikaho.akita.jp
Eメール　info@city.nikaho.lg.jp

| 類型 | Ⅰ－０ | コード番号 | 052141 |
|---|---|---|---|

| 主な地域指定 | 一部事務組合加入事業 | 公営企業 |
|---|---|---|
| 辺地<br>準過疎<br>低工<br>振興山村 | 議員公務災害<br>非常勤公務災害<br>退職手当<br>老人福祉　介護保険<br>その他 | 上水道　ガス<br>簡易水道　下水道 |

| | |
|---|---|
| 基本構想 | 平19～平28年度 |
| 基本計画 | 平19～平23年度 |

## ＜概　要＞

(1)　面　積（県下15位）

| 総面積（平20.10.1） | 耕地（平20.7.15） | 宅地（平20.1.1） | 山林（平20.4.1） |
|---|---|---|---|
| 240.63㎢ | 38.00㎢ | 6.56㎢ | 146.67㎢ |

(2)　人　口（県下13位）

| 平7.10.1 | 平12.10.1 | 平17.10.1 | 平21.3.31 |
|---|---|---|---|
| 31,336 | 30,347 | 28,972 | 28,695 |

| 人口増減率（H12－H17） | △4.5% | 平21.7.1 高齢化率 | 28.7% | 人口密度 | 119.25 人/㎢ |
|---|---|---|---|---|---|

(3)　世帯数

| 平7.10.1 | 平12.10.1 | 平17.10.1 | 平21.3.31 |
|---|---|---|---|
| 8,841 | 9,004 | 9,096 | 9,553 |

(4)　有権者数（平21.9.2現在）

| 男 | 女 | 計 |
|---|---|---|
| 11,149 | 12,357 | 23,506 |

(5)　沿　革

平17.10.1　合体　仁賀保町、金浦町、象潟町

## ＜組　織＞

(1)　議　会（平21.9.1現在）

| 議長 | 竹内睦夫（たけうち むつお） | 議員定数 | 法定上限数 | 26人 |
|---|---|---|---|---|
| 副議長 | 山田明（やまだ あきら） | | 条例定数 | 20人 |
| 任期 | 平22.4.30 | 党派別内訳 | 共1<br>無所属22 | |

(2)　二　役（平21.9.1現在）

| 市長 | 横山忠長（よこやま ただなが）（２期～平25.11.12） | 副市長 | 横山昭（よこやま あきら） |
|---|---|---|---|

(3)　職員数（平21.4.1現在）

| 区分 | 職員数 | 左の職別内訳 区分 | 職員数 |
|---|---|---|---|
| 普通会計 | 315 | 一般行政職 | 226 |
| （うち施設関係） | (46) | 技能労務職 | 25 |
| 人口千人当たり | 10.98 | 企業職 | 24 |
| 類似団体 | 10.06 | 消防職 | 62 |
| 公営事業会計関係 | 47 | 教育職 | － |
| 計 | 362 | その他(内税務職) | 25(17) |

## ＜行政機構＞

- 市議会 ― 事務局
- 市長
  - 副市長
    - 総務部（象潟庁舎）
      - 総務課
      - 企画情報課
      - 財政課
      - 税務課
      - 防災課
      - 市民サービスセンター
    - 市民部（仁賀保庁舎）
      - 市民課
      - 生活環境課
      - 清掃センター
      - 診療所
    - 健康福祉部（仁賀保庁舎）
      - 健康推進課
      - すくすく子育て支援課
      - いきいき長寿支援課
      - 地域包括支援センター
      - 福祉事務所
    - 産業部（金浦庁舎）
      - 農林水産課
      - 商工課
      - 観光課
    - 建設部（金浦庁舎）
      - 建設課
      - 都市整備課
      - 下水道課
    - 会計管理者 ― 会計課
  - 企業管理者 ― ガス水道局
    - 管理課
    - 事業課
  - 消防長
    - 総務課
    - 消防広域化対策担当課
    - 予防課
    - 警防課
    - 通信指令課
    - 消防署
- 選挙管理委員会 ― 事務局
- 農業委員会 ― 事務局
- 教育委員会 ― 教育長
  - 総務課
  - 学校教育課
  - 教育研究所
  - 社会教育課
  - スポーツ振興課
  - 象潟Ｂ＆Ｇ海洋センター
  - 文化財保護課
  - 仁賀保公民館
  - 金浦公民館
  - 象潟公民館
  - フェライト子ども科学館
  - 図書館（こびあ）
  - 白瀬南極探検隊記念館
  - 仁賀保勤労青少年ホーム
  - 金浦勤労青少年ホーム

## ＜産業・経済＞

(1)　産業構造　（百万円・人・％）

| 区分 | | 総生産額（平18年度） | | 就業人口（平17.10.1現在） | |
|---|---|---|---|---|---|
| 第1次 | 農業 | 1,968 | 1.1 | 1,418 | 9.9 |
| | 林業 | 87 | 0.0 | | |
| | 水産業 | 814 | 0.4 | | |
| | 計 | 2,869 | 1.5 | | |
| 第2次 | 鉱業 | 728 | 0.4 | 6,388 | 44.4 |
| | 製造業 | 125,186 | 66.4 | | |
| | 建設業 | 6,740 | 3.6 | | |
| | 計 | 132,654 | 70.4 | | |
| 第3次 | | 52,917 | 28.1 | 6,562 | 45.6 |
| 分類不能 | | | | 15 | 0.1 |
| 合計 | | 188,440 | 100.0 | 14,383 | 100.0 |

(2)　一人当たり分配所得　（18年度）

| 1人当たり分配所得 | 2,894千円<br>県下　4　位 |
|---|---|

(3)　主要農産物・名産・特産品

米・肉用牛・ねぎ・花き・ミニトマト・天然岩ガキ・日本酒・ハタハタ寿司・みそ・しょうゆ・いちじくかんろ煮・カナカブ・ジャージー乳製品

(4)　主要製造業（平19年）　（万円）

| 順位 | 品名 | 製品出荷額等 |
|---|---|---|
| 1 | 電子部品・デバイス | 33,067,958 |
| 2 | 一般機械 | 2,041,298 |
| 3 | 電気機械 | 1,964,939 |

（祭・行事）・観桜会・湾頭まつり・たら祭り・南極フェア・八幡神社祭典・七高山神社祭典・三森弁天祭・仁賀保神社祭典・伊勢居地地蔵尊祭典・久斬神社祭典・上郷のサエの神行事・三崎・栗山池公園まつり・鳥海山小滝番楽

## ＜財　　政＞

(1)　決算収支（普通会計）　（百万円）

| 区　分 | 歳　　入 | 歳　　出 | 形式収支 | 実質収支 | 単年度収支 | 実質単年度収支 | 積立金現在高 | 地方債現在高 |
|---|---|---|---|---|---|---|---|---|
| 平18決算 | 14,147 | 13,731 | 416 | 411 | 114 | 50 | 2,769 | 19,938 |
| 平19決算 | 15,259 | 14,948 | 311 | 306 | △　105 | 216 | 2,947 | 19,830 |
| 平20見込 | 14,843 | 14,439 | 404 | 355 | 50 | 399 | 3,239 | 19,612 |

(2)　主な歳入歳出　（百万円・%）

| 区　　分 | | | 20決算見込（普通会計） | 対前年比（決算間比較） | 21当初予算（普通会計） | 対前年比（当初間比較） |
|---|---|---|---|---|---|---|
| 地方税 | | | 3,586 | 4.0 | 2,985 | △ 10.4 |
| 地方交付税 | | | 4,756 | △ 1.3 | 4,530 | 2.7 |
| 国県支出金 | | | 2,268 | △ 15.1 | 2,247 | 13.8 |
| 地方債 | | | 1,837 | △ 2.9 | 2,619 | 56.1 |
| 歳入合計 | | | 14,843 | △ 2.7 | 14,236 | 7.2 |
| 義務的経費 | | | 6,981 | △ 1.0 | 6,946 | △ 1.6 |
| | 人件費 | | 2,684 | △ 3.1 | 2,775 | △ 3.0 |
| | 扶助費 | | 1,879 | △ 1.1 | 1,955 | △ 1.2 |
| | 公債費 | | 2,418 | 1.6 | 2,216 | △ 0.2 |
| 物件費 | | | 1,824 | 2.5 | 1,712 | 1.3 |
| 投資的経費 | | | 2,689 | △ 8.8 | 2,619 | 48.0 |
| | 普通建設事業費 | 補助 | 906 | △ 18.5 | 1,230 | 122.4 |
| | | 単独 | 1,771 | 8.5 | 1,389 | 14.2 |
| 歳出合計 | | | 14,439 | △ 3.4 | 14,236 | 7.2 |

(3)　主要指数

| 区　　分 | | 20年度見込 | 19年度 | 類似団体（19年度） |
|---|---|---|---|---|
| 標準財政規模 | | 8,943百万円 | 8,545百万円 | 9,518百万円 |
| 歳出決算倍率 | | 1.61倍 | 1.75倍 | 1.65倍 |
| 経常収支比率（含減税補てん債、臨時財政対策債） | | 90.1% | 91.3% | 92.5% |
| 財政力指数（3ヵ年平均） | | 0.51 | 0.49 | 0.49 |
| 実質収支比率 | | 4.0% | 3.4% | 4.5% |
| 公債費比率 | | 17.6% | 19.0% | |
| 〃（含債務負担行為） | | 18.4% | 19.9% | |
| 公債費負担比率 | | 22.2% | 22.3% | 20.3% |
| 起債制限比率 | | 12.7% | 12.3% | |
| 地方債現在高倍率 | | 2.19倍 | 2.32倍 | 2.10倍 |
| 健全化判断比率 | 実質赤字比率 | — | — | |
| | 連結実質赤字比率 | — | — | |
| | 実質公債費比率 | 17.1% | 16.1% | 16.9% |
| | 将来負担比率 | 178.3% | 185.1% | |
| 税の徴収率 | | 94.5% | 94.6% | 90.4% |
| 積立金現在高 | | 3,239百万円 | 2,947百万円 | 3,350百万円 |
| | うち財調・減債基金 | 1,252百万円 | 1,157百万円 | 1,576百万円 |
| ラスパイレス指数 | | 91.8 | 91.5 | |

※ラスパイレス指数の欄中「20年度見込」はH20.4.1現在、「19年度」はH19.4.1現在
※「－」は赤字、資金不足がないことを示す

(4)　財源及び支出の状況（構成比）　（%）

| 区　分 | 20年度見込 | 県平均（20年度） | 19年度決算 | 類似団体（19年度） |
|---|---|---|---|---|
| 一般財源 | 60.7 | 64.7 | 58.8 | 63.7 |
| 自主財源 | 35.8 | 29.8 | 33.9 | 42.5 |
| 義務的経費 | 48.3 | 44.0 | 47.1 | 45.8 |
| 投資的経費 | 18.6 | 13.6 | 19.7 | 14.1 |

## ＜公共施設整備状況＞（20年度）　（%）

| 区　　分 | | 当該団体 | 類似団体（17年度） |
|---|---|---|---|
| 道路 | 改良率 | 48.2 | 51.3 |
| | 舗装率 | 44.6 | 74.7 |
| 公園 | 人口1人当たり面積(㎡) | 19.5 | 13.7 |
| ごみ | 収集率 | 100.0 | 93.8 |
| し尿 | 収集率 | 19.5 | 43.5 |
| 上水道等 | 普及率 | 100.0 | 91.6 |
| 下水道等 | 普及率（処理人口） | 84.8 | 40.1 |
| | 水洗便所設置率 | 77.7 | 45.9 |
| 公営住宅 | 世帯数比率 | 3.6 | 4.0 |

## ＜平成21年度主要施策＞　（百万円）

| | |
|---|---|
| ○仁賀保中学校統合整備事業 | 1,514 |
| ○すこやか子育て支援事業 | 109 |
| ○防災行政無線整備事業 | 190 |
| ○公共下水道事業 | 1,319 |
| ○幹線道路網整備 | 222 |

## ＜今後の主要課題＞

防災行政無線整備事業
まちづくり整備事業
公共下水道事業

## ＜教育・医療・福祉・その他＞

・教育の欄中(　)は分校数で内書
・福祉の欄中「保育所」以外の区分は全て公立施設
・福祉の欄中(　)は公共施設状況調査におけるあん分数値で内書
・その他の施設中(　)欄は市町村立施設で内書、公民館は全て市町村立

| 教育（21.5.1） | 区分 | 幼稚園 | 小学校 | 中学校 | 高等学校 |
|---|---|---|---|---|---|
| | 施設数 | 2 | 8(0) | 4(0) | 1(0) |

| 医療（21.3.31） | 区分 | 病院 | 診療所 |
|---|---|---|---|
| | 施設数 | 2(238床) | 24(19床) |

| 福祉（20.10.1） | 区分 | 保育所 | 特養老人ホーム | 養護老人ホーム | 老人福祉センター | デイサービスセンター |
|---|---|---|---|---|---|---|
| | 施設数 | 10 | 0(0.2) | 0(0.2) | 1 | 1 |
| | 定員(人) | 795 | 26(26.9) | 24(24.4) | | |

| その他施設（21.3.31） | 区分 | 公会堂・市民会館 | 公民館 | 図書館 | 体育館 | 野球場 |
|---|---|---|---|---|---|---|
| | 施設数 | 1(1) | 3 | 1(1) | 3(3) | 2(1) |

## ＜その他＞

●（市の木）・むら杉
●（市の花）・ねむの花
●（市の鳥）・海鵜
●（市の魚）・鱈（たら）
●（姉妹都市）・ショウニー市（アメリカ）・アナコーテス市（アメリカ）
●（友好都市）・吉良町（愛知県）　諸暨市（中国）
●（夫婦町）松島町（宮城県）
●（名所・旧跡）・白瀬南極探検隊記念館・白瀬中尉生家・勢至公園・四国三十三番観音・白利海岸波除石垣・仁賀保高原・山

# 仙北市（せんぼくし）

（標語）観光産業を活かした北東北の交流拠点都市をめざして

| | | | | | |
|---|---|---|---|---|---|
| 〒014－1298<br>田沢湖生保内字宮ノ後30<br>☎　（0187）43－1111（田沢湖庁舎）<br>ＦＡＸ（0187）43－1300<br>ホームページ<br>http://www.city.semboku.akita.jp<br>Eメール　semboku@city.semboku.akita.jp<br>類型　Ｉ－１　コード番号　052159 | 主な地域指定 | 一部事務組合加入事業 | 公営企業 | | |
| | 過疎　準過疎<br>辺地　特別豪雪<br>振興山村　低工<br>リゾート | 議員公務災害　火葬場<br>非常勤公務災害<br>常備消防<br>退職手当<br>その他 | 上水道　簡水　下水道<br>病院　介護サービス　温泉 | | |
| | | | 基本構想 | 平18～平27年度 | |
| | | | 基本計画 | 平18～平27年度 | |

## ＜概　要＞

(1)　面　積（県下３位）

| 総面積（平20.10.1） | 耕地（平20.7.15） | 宅地（平20.1.1） | 山林（平20.4.1） |
|---|---|---|---|
| 1,093.64㎢ | 55.10㎢ | 8.98㎢ | 892.00㎢ |

(2)　人　口（県下12位）

| 平7.10.1 | 平12.10.1 | 平17.10.1 | 平21.3.31 |
|---|---|---|---|
| 34,945 | 33,565 | 31,868 | 31,044 |

| 人口増減率（H12－H17） | △5.1% | 平21.7.1 高齢化率 | 33.2% | 人口密度 | 28.39 人/㎢ |
|---|---|---|---|---|---|

(3)　世帯数

| 平7.10.1 | 平12.10.1 | 平17.10.1 | 平21.3.31 |
|---|---|---|---|
| 10,267 | 10,367 | 10,261 | 10,812 |

(4)　有権者数（平21.9.2現在）

| 男 | 女 | 計 |
|---|---|---|
| 12,096 | 14,051 | 26,147 |

(5)　沿　革

平17.9.20　合体　角館町、田沢湖町、西木村

## ＜組　織＞

(1)　議　会（平21.12.1現在）

| | | | | |
|---|---|---|---|---|
| 議長 | 佐藤峯夫（さとう みねお） | 議員定数 | 法定上限数 | 26人 |
| 副議長 | 佐々木章（ささき あきら） | | 条例定数 | 24人 |
| 任期 | 平22.4.30 | 党派別内訳 | 共3　公1<br>無所属20 | |

(2)　二　役（平21.12.1現在）

| | | | |
|---|---|---|---|
| 市長 | 門脇光浩（かどわき みつひろ）（1期～平25.10.29） | 副市長 | 石山　修（いしやま おさむ） |

(3)　職員数（平21.4.1現在）

| 区分 | 職員数 | 左の職別内訳 | 区分 | 職員数 |
|---|---|---|---|---|
| 普通会計 | 466 | | 一般行政職 | 331 |
| （うち施設関係） | (157) | | 技能労務職 | 66 |
| 人口千人当たり | 15.01 | | 企業職 | 335 |
| 類似団体 | 9.86 | | 消防職 | － |
| 公営事業会計関係 | 413 | | 教育職 | 7 |
| 計 | 879 | | その他(内税務職) | 140(23) |

## ＜行政機構＞

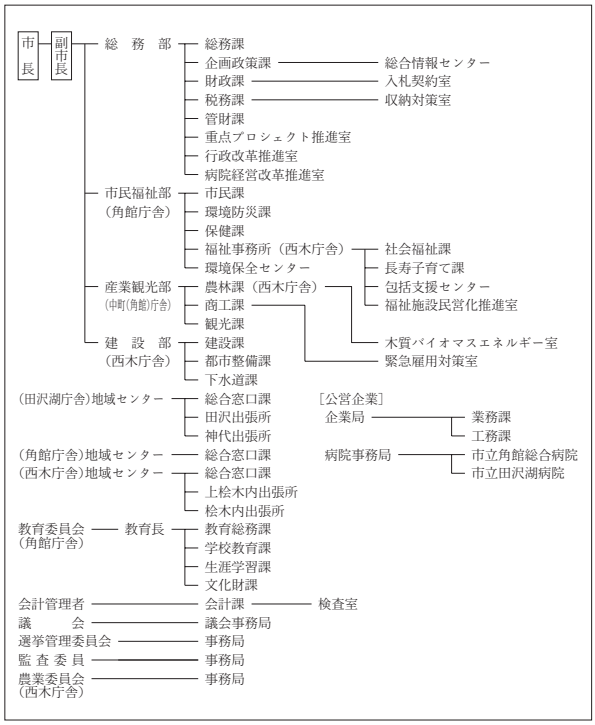


## ＜産業・経済＞

(1)　産業構造　（百万円・人・%）

| 区分 | | 総生産額（平18年度） | | 就業人口（平17.10.1現在） | |
|---|---|---|---|---|---|
| 第1次 | 農業 | 4,083 | 4.1 | 2,272 | 14.3 |
| | 林業 | 224 | 0.2 | | |
| | 水産業 | 0 | 0.0 | | |
| | 計 | 4,307 | 4.3 | | |
| 第2次 | 鉱業 | 397 | 0.4 | 4,541 | 28.5 |
| | 製造業 | 7,666 | 7.7 | | |
| | 建設業 | 11,180 | 11.2 | | |
| | 計 | 19,243 | 19.3 | | |
| 第3次 | | 75,892 | 76.4 | 9,097 | 57.1 |
| 分類不能 | | | | 18 | 0.1 |
| 合計 | | 99,442 | 100.0 | 15,928 | 100.0 |

(2)　一人当たり分配所得　（18年度）

| | |
|---|---|
| 1人当たり分配所得 | 1,720千円<br>県下　22　位 |

(3)　主要農産物・名産・特産品

米・生保内タケノコ・ほうれん草・西明寺栗・山の芋鍋・山菜加工品・白岩焼・もろこし・地ビール・樺細工・イタヤ細工

(4)　主要製造業（平19年）　（万円）

| 順位 | 品名 | 製品出荷額等 |
|---|---|---|
| 1 | 電子部品・デバイス | 380,944 |
| 2 | 電気機械 | 285,155 |
| 3 | 木材・木製品 | 274,463 |

（祭・行事）・中里のカンデッコあげ（旧暦１月15日）・上桧木内の紙風船上げ（２月10日）・火振りかまくら（２月13日～14日）・松葉・相内の裸参り（２月第３日曜日）
・田沢湖高原雪まつり（２月19日～21日）・刺巻水ばしょう祭り（４月上旬～５月下旬）・八津・鎌足かたくり群生の郷（４月中旬～５月上旬）
・角館の桜まつり（４月中旬～５月上旬）・秋田駒ケ岳山開き（６月１日）・たざわ湖まつり（７月第４土曜日）・角館の送り盆行事（８月15日）
・戸沢氏祭（８月17日）・角館のお祭り（９月７日～９日）・田沢湖マラソン（９月第３日曜日）・田沢湖ツーデーマーチ（10月第１土・日）
・抱返り紅葉祭（10月10日～11月上旬）

## ＜財　　政＞

(1)　決算収支（普通会計）　（百万円）

| 区　分 | 歳　入 | 歳　出 | 形式収支 | 実質収支 | 単年度収支 | 実質単年度収支 | 積立金現在高 | 地方債現在高 |
|---|---|---|---|---|---|---|---|---|
| 平18決算 | 18,611 | 18,176 | 435 | 370 | 76 | 213 | 1,864 | 27,401 |
| 平19決算 | 19,064 | 18,652 | 412 | 357 | △　12 | △　168 | 2,024 | 26,724 |
| 平20見込 | 18,973 | 18,567 | 407 | 305 | △　52 | △　128 | 2,238 | 26,723 |

(2)　主な歳入歳出　（百万円・%）

| 区　分 | | 20決算見込（普通会計） | 対前年比（決算間比較） | 21当初予算（普通会計） | 対前年比（当初間比較） |
|---|---|---|---|---|---|
| 地方税 | | 2,843 | △　2.2 | 2,662 | △　5.0 |
| 地方交付税 | | 8,649 | 4.1 | 8,100 | 3.6 |
| 国県支出金 | | 2,370 | △ 15.1 | 2,247 | 15.2 |
| 地方債 | | 2,778 | 40.9 | 2,312 | △　3.3 |
| 歳入合計 | | 18,973 | △　0.5 | 18,206 | 1.0 |
| 義務的経費 | | 9,040 | 0.5 | 9,057 | △　1.1 |
| | 人件費 | 3,949 | △　2.3 | 3,992 | △　0.2 |
| | 扶助費 | 1,840 | 2.4 | 1,808 | △　4.7 |
| | 公債費 | 3,251 | 3.1 | 3,257 | △　0.3 |
| 物件費 | | 1,989 | △　8.0 | 2,251 | 14.1 |
| 投資的経費 | | 3,475 | △　3.6 | 2,745 | △　2.8 |
| 普通建設事業費 | 補助 | 1,923 | 3.8 | 1,841 | 13.4 |
| | 単独 | 1,505 | △　3.3 | 904 | △ 24.7 |
| 歳出合計 | | 18,567 | △　0.5 | 18,206 | 1.0 |

(3)　主要指数

| 区　分 | | 20年度見込 | 19年度 | 類似団体（19年度） |
|---|---|---|---|---|
| 標準財政規模 | | 11,898百万円 | 11,072百万円 | 8,356百万円 |
| 歳出決算倍率 | | 1.56倍 | 1.68倍 | 1.75倍 |
| 経常収支比率（含減税補てん債、臨時財政対策債） | | 92.7% | 92.9% | 94.8% |
| 財政力指数（3ヵ年平均） | | 0.29 | 0.30 | 0.46 |
| 実質収支比率 | | 2.6% | 3.1% | 2.5% |
| 公債費比率 | | 18.5% | 18.6% | |
| 〃（含債務負担行為） | | 19.7% | 19.9% | |
| 公債費負担比率 | | 23.8% | 23.0% | 20.0% |
| 起債制限比率 | | 13.8% | 14.0% | |
| 地方債現在高倍率 | | 2.25倍 | 2.41倍 | 2.21倍 |
| 健全化判断比率 | 実質赤字比率 | — | — | |
| | 連結実質赤字比率 | — | — | |
| | 実質公債費比率 | 19.8% | 19.5% | 16.5% |
| | 将来負担比率 | 156.6% | 165.1% | |
| 税の徴収率 | | 86.5% | 89.2% | 89.8% |
| 積立金現在高 | | 2,238百万円 | 2,024百万円 | 2,340百万円 |
| | うち財調・減債基金 | 1,619百万円 | 1,519百万円 | 1,147百万円 |
| ラスパイレス指数 | | 88.8 | 87.7 | |

※ラスパイレス指数の欄中「20年度見込」はH20.4.1現在、「19年度」はH19.4.1現在
※「－」は赤字、資金不足がないことを示す

(4)　財源及び支出の状況（構成比）　（%）

| 区　分 | 20年度見込 | 県平均（20年度） | 19年度決算 | 類似団体（19年度） |
|---|---|---|---|---|
| 一般財源 | 64.1 | 64.7 | 62.5 | 61.2 |
| 自主財源 | 23.8 | 29.8 | 24.7 | 39.2 |
| 義務的経費 | 48.7 | 44.0 | 48.2 | 48.3 |
| 投資的経費 | 18.7 | 13.6 | 19.3 | 13.9 |

## ＜公共施設整備状況＞（20年度）　（%）

| 区　分 | | 当該団体 | 類似団体（17年度） |
|---|---|---|---|
| 道路 | 改良率 | 62.5 | 50.3 |
| | 舗装率 | 60.1 | 70.2 |
| 公園 | 人口1人当たり面積(㎡) | 23.1 | 17.6 |
| ごみ | 収集率 | 87.1 | 97.5 |
| し尿 | 収集率 | 68.6 | 34.8 |
| 上水道等 | 普及率 | 61.9 | 93.6 |
| 下水道等 | 普及率（処理人口） | 49.1 | 45.5 |
| | 水洗便所設置率 | 43.0 | 49.8 |
| 公営住宅 | 世帯数比率 | 2.6 | 5.4 |

## ＜平成21年度主要施策＞　（百万円）

| | |
|---|---|
| ○神代小学校建設事業 | 795 |
| ○木質バイオマス施設建設事業 | 663 |
| ○地方道路整備臨時交付金事業 | 300 |
| ○角館統合小学校建設事業 | 85 |

## ＜今後の主要課題＞

定住対策の推進
少子・高齢化対策
観光産業と他産業の連携強化
産業の連携と雇用環境の整備
行財政運営の効率化

## ＜教育・医療・福祉・その他＞

・教育の欄中(　)は分校数で内書
・福祉の欄中「保育所」以外の区分は全て公立施設
・福祉の欄中(　)は公共施設状況調査におけるあん分数値で内書
・その他の施設中(　)欄は市町村立施設で内書、公民館は全て市町村立

| 教育（21.5.1） | 区分 | 幼稚園 | 小学校 | 中学校 | 高等学校 |
|---|---|---|---|---|---|
| | 施設数 | 4 | 7(0) | 5(0) | 3(0) |

| 医療（21.3.31） | 区分 | 病院 | 診療所 |
|---|---|---|---|
| | 施設数 | 2(406床) | 33(30床) |

| 福祉（20.10.1） | 区分 | 保育所 | 特養老人ホーム | 養護老人ホーム | 老人福祉センター | デイサービスセンター |
|---|---|---|---|---|---|---|
| | 施設数 | 11 | 2(0.0) | 1(0.0) | 0 | 0 |
| | 定員(人) | 764 | 104(0.0) | 80(0.0) | | |

| その他施設（21.3.31） | 区分 | 公会堂・市民会館 | 公民館 | 図書館 | 体育館 | 野球場 |
|---|---|---|---|---|---|---|
| | 施設数 | 1(1) | 10 | 2(2) | 7(7) | 5(5) |

## ＜その他＞

●（市の木）・ブナ
●（市の花）・サクラ
●（市の鳥）・イヌワシ
●（姉妹都市）・大村市（長崎県）
●（友好都市）・さぬき市（香川県）
●（連携交流都市）・秋田市・常陸太田市（茨城県）
●（名所・旧跡）田沢湖抱返り県立自然公園・田沢湖・かたまえ山森林公園・秋田駒ヶ岳、乳頭山、八幡平・乳頭、田沢湖高原、水沢温泉郷・玉川温泉・草薙家（国指定重要文化財）・角館のシダレザクラ（国指定天然記念物）・檜木内川堤（サクラ）（国指定名勝・桜の名所100選）・武家屋敷の町並み（重要伝統的建造物群保存地区）・門屋城址・大国主神社・カタクリ群生地

# 鹿角郡 小坂町

（標語）はずむ小坂町

| | | | | | |
|---|---|---|---|---|---|
| 〒017－0292<br>小坂鉱山字尾樽部37－2<br>☎ （0186）29－3901<br>ＦＡＸ（0186）29－5481<br>ホームページ<br>http://www.town.kosaka.akita.jp/<br>Eメール soumu@town.kosaka.akita.jp<br>類型 Ⅱ－2 コード番号 053031 | 主な地域指定 | 一部事務組合加入事業 | 公営企業 | | |
| | 過疎<br>辺地<br>振興山村<br>地方拠点 | 議員公務災害 火葬場<br>非常勤公務災害<br>常備消防 退職手当<br>し尿処理 ごみ処理<br>その他 | 上水道 簡水 下水道<br>宅地造成 介護サービス | | |
| | | | 基本構想 | 平13～平22年度 | |
| | | | 基本計画 | 平13～平22年度 | |

## ＜概　要＞

(1) 面　積（県下20位）

| 総面積（平20.10.1） | 耕地（平20.7.15） | 宅地（平20.1.1） | 山林（平20.4.1） |
|---|---|---|---|
| ※178.00㎢ | 8.94㎢ | 2.51㎢ | 142.12㎢ |

※H20.12.25に十和田湖及びその周辺地域の境界が確定したが、本調査はH20.10.1現在の面積調によるため、境界確定後の面積（201.95㎢）を表示していない。

(2) 人　口（県下20位）

| 平7.10.1 | 平12.10.1 | 平17.10.1 | 平21.3.31 |
|---|---|---|---|
| 7,703 | 7,171 | 6,824 | 6,251 |

| 人口増減率（H12－H17） | △4.8% | 平21.7.1 高齢化率 | 36.9% | 人口密度 | 35.12 人/㎢ |
|---|---|---|---|---|---|

(3) 世帯数

| 平7.10.1 | 平12.10.1 | 平17.10.1 | 平21.3.31 |
|---|---|---|---|
| 2,613 | 2,566 | 2,511 | 2,599 |

(4) 有権者数（平21.9.2現在）

| 男 | 女 | 計 |
|---|---|---|
| 2,436 | 2,869 | 5,305 |

(5) 沿　革

昭30.4.1　合体　七滝村、小坂町

## ＜組　織＞

(1) 議　会（平21.9.1現在）

| | | | | |
|---|---|---|---|---|
| 議長 | 小笠原 稔 | 議員定数 | 法定上限数 | 18人 |
| 副議長 | 佐々木 武文 | | 条例定数 | 12人 |
| 任期 | 平24.3.31 | 党派別内訳 | 公1 共1<br>無所属10 | |

(2) 二　役（平22.1.1現在）

| | | | |
|---|---|---|---|
| 町長 | 細越 満（1期～平25.4.11） | 副町長 | 赤川 克宗 |

(3) 職員数（平21.4.1現在）

| 区分 | 職員数 | 左の職別内訳 区分 | 職員数 |
|---|---|---|---|
| 普通会計 | 72 | 一般行政職 | 59 |
| （うち施設関係） | (15) | 技能労務職 | 5 |
| 人口千人当たり | 11.52 | 企業職 | 2 |
| 類似団体 | 12.19 | 消防職 | － |
| 公営事業会計関係 | 8 | 教育職 | 1 |
| 計 | 80 | その他(内税務職) | 13(4) |

## ＜行政機構＞

- 町長
  - 副町長
    - 総務課
      - 総務管財班
      - 自立推進班
      - 財政班
    - 町民課
      - 町民福祉班
      - 生活環境班
      - 税務班
    - 産業課
      - 農林班
      - 観光商工班
      - 建設班
      - 水道班
    - 出納室
- 教育委員会 ―― 教育長
  - 総務班
  - 学習振興班
- 議会 ―― 事務局
- 監査委員 ―― 事務局
- 農業委員会 ―― 事務局
- 選挙管理委員会 ―― 事務局

## ＜産業・経済＞

(1) 産業構造　（百万円・人・%）

| 区分 | | 総生産額（平18年度） | | 就業人口（平17.10.1現在） | |
|---|---|---|---|---|---|
| 第1次 | 農業 | 1,715 | 4.4 | 306 | 9.9 |
| | 林業 | 163 | 0.4 | | |
| | 水産業 | 17 | 0.0 | | |
| | 計 | 1,895 | 4.8 | | |
| 第2次 | 鉱業 | 0 | 0.0 | 1,065 | 34.5 |
| | 製造業 | 17,093 | 43.2 | | |
| | 建設業 | 5,635 | 14.2 | | |
| | 計 | 22,728 | 57.4 | | |
| 第3次 | | 14,960 | 37.8 | 1,717 | 55.6 |
| 分類不能 | | | | 2 | 0.0 |
| 合計 | | 39,583 | 100.0 | 3,090 | 100.0 |

(2) 一人当たり分配所得　（18年度）

| | |
|---|---|
| 1人当たり分配所得 | 2,942千円<br>県下 2 位 |

(3) 主要農産物・名産・特産品

桃豚・米・ぶどう・菜の花・ヒメマス・小坂ワイン「樹海」・アカシアクラフト・アカシア蜂蜜・竹の子・長根みそ・キャベツラーメン・山ぶどうジュース・菜々の油

(4) 主要製造業（平19年）　（万円）

| 順位 | 品名 | 製品出荷額等 |
|---|---|---|
| 1 | 非鉄金属 | 2,826,855 |
| 2 | － | － |
| 3 | － | － |

（祭・行事）・十和田湖冬物語（2月）・ヒメマス稚魚の放流（5月）・アカシアまつり（6月）・十和田湖山開き（6月）・十和田湖湖水まつり（7月）・康楽館歌舞伎大芝居（7月）・小坂七夕祭（8月）・十和田湖国境祭（9月）

## ＜財　　政＞

(1)　決算収支（普通会計）　（百万円）

| 区　分 | 歳　入 | 歳　出 | 形式収支 | 実質収支 | 単年度収支 | 実質単年度収支 | 積立金現在高 | 地方債現在高 |
|---|---|---|---|---|---|---|---|---|
| 平18決算 | 4,369 | 4,212 | 156 | 156 | 37 | 95 | 476 | 5,036 |
| 平19決算 | 4,813 | 4,509 | 304 | 303 | 147 | 197 | 472 | 4,708 |
| 平20見込 | 4,504 | 4,386 | 118 | 114 | △　189 | 213 | 889 | 4,472 |

(2)　主な歳入歳出　（百万円・%）

| 区　分 | | 20決算見込（普通会計） | 対前年比（決算間比較） | 21当初予算（普通会計） | 対前年比（当初間比較） |
|---|---|---|---|---|---|
| 地方税 | | 1,176 | 17.2 | 796 | △　4.2 |
| 地方交付税 | | 1,550 | △　7.2 | 1,341 | △　7.5 |
| 国県支出金 | | 411 | △ 54.7 | 455 | 35.8 |
| 地方債 | | 421 | 18.3 | 399 | 11.5 |
| 歳入合計 | | 4,504 | △　6.4 | 3,741 | 2.8 |
| 義務的経費 | | 1,699 | △　6.0 | 1,654 | △　1.7 |
| 人件費 | | 678 | △　7.5 | 716 | 3.0 |
| 扶助費 | | 284 | △　4.4 | 304 | △　1.3 |
| 公債費 | | 737 | △　5.1 | 634 | △　6.6 |
| 物件費 | | 636 | 1.0 | 598 | △　4.3 |
| 投資的経費 | | 566 | △ 42.2 | 442 | 8.6 |
| 普通建設事業費 | 補助 | 41 | △ 93.4 | 135 | 400.0 |
| | 単独 | 524 | 46.8 | 307 | △ 19.2 |
| 歳出合計 | | 4,386 | △　2.7 | 3,741 | 2.8 |

(3)　主要指数

| 区　分 | | 20年度見込 | 19年度 | 類似団体（19年度） |
|---|---|---|---|---|
| 標準財政規模 | | 2,673百万円 | 2,417百万円 | 2,438百万円 |
| 歳出決算倍率 | | 1.64倍 | 1.87倍 | 1.70倍 |
| 経常収支比率（含減税補てん債、臨時財政対策債） | | 84.7% | 86.8% | 89.1% |
| 財政力指数（3ヵ年平均） | | 0.37 | 0.32 | 0.53 |
| 実質収支比率 | | 4.3% | 11.8% | 5.4% |
| 公債費比率 | | 12.1% | 14.7% | |
| 〃（含債務負担行為） | | 13.3% | 16.0% | |
| 公債費負担比率 | | 20.1% | 22.4% | 17.8% |
| 起債制限比率 | | 11.2% | 12.4% | |
| 地方債現在高倍率 | | 1.67倍 | 1.95倍 | 1.92倍 |
| 健全化判断比率 | 実質赤字比率 | — | — | |
| | 連結実質赤字比率 | — | — | |
| | 実質公債費比率 | 16.3% | 17.9% | 14.9% |
| | 将来負担比率 | 108.2% | 137.0% | |
| 税の徴収率 | | 98.1% | 97.3% | 90.3% |
| 積立金現在高 | | 889百万円 | 472百万円 | 1,426百万円 |
| | うち財調・減債基金 | 679百万円 | 259百万円 | 780百万円 |
| ラスパイレス指数 | | 90.3 | 89.5 | |

※ラスパイレス指数の欄中「20年度見込」はH20.4.1現在、「19年度」はH19.4.1現在
※「－」は赤字、資金不足がないことを示す

(4)　財源及び支出の状況（構成比）　（%）

| 区　分 | 20年度見込 | 県平均（20年度） | 19年度決算 | 類似団体（19年度） |
|---|---|---|---|---|
| 一般財源 | 63.7 | 64.7 | 58.7 | 61.4 |
| 自主財源 | 43.9 | 29.8 | 35.9 | 45.2 |
| 義務的経費 | 38.7 | 44.0 | 40.1 | 40.5 |
| 投資的経費 | 12.9 | 13.6 | 21.7 | 16.4 |

## ＜公共施設整備状況＞（20年度）　（%）

| 区　分 | | 当該団体 | 類似団体（17年度） |
|---|---|---|---|
| 道路 | 改良率 | 38.7 | 43.2 |
| | 舗装率 | 56.5 | 58.6 |
| 公園 | 人口1人当たり面積(㎡) | 20.7 | 21.0 |
| ごみ | 収集率 | 98.4 | 96.0 |
| し尿 | 収集率 | 58.1 | 45.4 |
| 上水道等 | 普及率 | 95.5 | 93.3 |
| 下水道等 | 普及率（処理人口） | 32.9 | 37.9 |
| | 水洗便所設置率 | 35.7 | 43.2 |
| 公営住宅 | 世帯数比率 | 16.8 | 6.7 |

## ＜平成21年度主要施策＞　（百万円）

| | |
|---|---|
| ○緊急雇用対策 | 60 |
| ○町道上向1号線改修事業 | 80 |
| ○町道栄町向陽線流雪溝設置 | 48 |
| ○小坂中学校校舎耐震改修 | 123 |
| ○生ゴミ分別収集及び堆肥化推進事業 | 11 |

## ＜今後の主要課題＞

行財政改革の推進
循環型社会の構築
少子・高齢化対策
上下水道の整備促進
小中高連携事業

## ＜教育・医療・福祉・その他＞

・教育の欄中(　)は分校数で内書
・福祉の欄中「保育所」以外の区分は全て公立施設
・福祉の欄中(　)は公共施設状況調査におけるあん分数値で内書
・その他の施設中(　)欄は市町村立施設で内書、公民館は全て市町村立

| 教育（21.5.1） | 区分 | 幼稚園 | 小学校 | 中学校 | 高等学校 |
|---|---|---|---|---|---|
| | 施設数 | 0 | 3(0) | 2(0) | 1(0) |

| 医療（21.3.31） | 区分 | 病院 | 診療所 |
|---|---|---|---|
| | 施設数 | 0(0床) | 8(0床) |

| 福祉（20.10.1） | 区分 | 保育所 | 特養老人ホーム | 養護老人ホーム | 老人福祉センター | デイサービスセンター |
|---|---|---|---|---|---|---|
| | 施設数 | 2 | 0(0.0) | 0(0.0) | 1 | 2 |
| | 定員(人) | 170 | 0(0.0) | 0(0.0) | | |

| その他施設（21.3.31） | 区分 | 公会堂・市民会館 | 公民館 | 図書館 | 体育館 | 野球場 |
|---|---|---|---|---|---|---|
| | 施設数 | 0(0) | 3 | 1(1) | 1(1) | 1(1) |

## ＜その他＞

●（町の木）・ベニヤマザクラ
●（町の花）・アカシアの花
●（町の魚）・ヒメマス
●（名所・旧跡）・十和田湖・小坂鉱山事務所・康楽館・七滝・紫明亭・発荷峠・笹森展望所・樹海ライン・天使館・中小路の館

# 北秋田郡 上小阿仁村

（標語）緑のふるさと　ひらこう　あすの上小阿仁

| | | | | | |
|---|---|---|---|---|---|
| 〒018－4494<br>小沢田字向川原118<br>☎　（0186）77－2221<br>ＦＡＸ（0186）77－2227<br>ホームページ<br>http://www.vill.kamikoani.akita.jp<br>Eメール　kamikoani@vill.kamikoani.lg.jp | 主な地域指定 | 一部事務組合加入事業 | 公営企業 | | |
| 類型　Ⅰ－1　コード番号　053279 | 過疎<br>特別豪雪<br>振興山村 | 議員公務災害<br>火葬場<br>非常勤公務災害<br>退職手当<br>し尿処理<br>その他 | 簡水　下水道　介護サービス | | |
| | | | 基本構想 | 平12～平21年度 | |
| | | | 基本計画 | 平17～平21年度 | |

## ＜概　要＞

(1)　面　積（県下12位）

| 総面積（平20.10.1） | 耕地（平20.7.15） | 宅地（平20.1.1） | 山林（平20.4.1） |
|---|---|---|---|
| 256.82㎢ | 5.53㎢ | 0.89㎢ | 238.29㎢ |

(2)　人　口（県下25位）

| 平7.10.1 | 平12.10.1 | 平17.10.1 | 平21.3.31 |
|---|---|---|---|
| 3,553 | 3,369 | 3,107 | 2,945 |

| 人口増減率（H12－H17） | △7.8% | 平21.7.1 高齢化率 | 45.3% | 人口密度 | 11.47 人/㎢ |
|---|---|---|---|---|---|

(3)　世帯数

| 平7.10.1 | 平12.10.1 | 平17.10.1 | 平21.3.31 |
|---|---|---|---|
| 1,107 | 1,097 | 1,066 | 1,250 |

(4)　有権者数（平21.9.2現在）

| 男 | 女 | 計 |
|---|---|---|
| 1,207 | 1,367 | 2,574 |

(5)　沿　革

明22.4.1　村制施行

## ＜組　織＞

(1)　議　会（平21.9.1現在）

| | | | | |
|---|---|---|---|---|
| 議長 | 武石善治 | 議員定数 | 法定上限数 | 14人 |
| 副議長 | 石川富三 | | 条例定数 | 8人 |
| 任期 | 平23.4.30 | 党派別内訳 | 無所属8 | |

(2)　二　役（平21.9.1現在）

| | | | |
|---|---|---|---|
| 村長 | 小林宏晨（1期～平23.4.30） | 副村長 | 鈴木健作 |

(3)　職員数（平21.4.1現在）

| 区分 | 職員数 | 左の職別内訳 区分 | 職員数 |
|---|---|---|---|
| 普通会計 | 42 | 一般行政職 | 38 |
| （うち施設関係） | (4) | 技能労務職 | 6 |
| 人口千人当たり | 14.26 | 企業職 | － |
| 類似団体 | 16.16 | 消防職 | － |
| 公営事業会計関係 | 41 | 教育職 | － |
| 計 | 83 | その他(内税務職) | 39(2) |

## ＜行政機構＞

- 村長 ― 副村長
  - 総務課
    - コミュニティセンター
    - 出納室
  - 住民福祉課
    - 保育園
    - 保健センター
    - 高齢者生活福祉センター
    - 地域包括支援センター
  - 産業課 ― 野外生産試作センター
  - 建設課
  - 国保診療所
  - 特別養護老人ホーム
- 議会 ― 事務局
- 教育委員会 ― 事務局
  - 学校給食センター
  - 若者センター
  - 公民館
  - 健康増進トレーニングセンター
  - 生涯学習センター
  - 図書館
  - 地域センター
- 選挙管理委員会
- 農業委員会
- 監査委員

## ＜産業・経済＞

(1)　産業構造　（百万円・人・%）

| 区分 | | 総生産額（平18年度） | | 就業人口（平17.10.1現在） | |
|---|---|---|---|---|---|
| 第1次 | 農業 | 313 | 4.6 | 227 | 17.2 |
| | 林業 | 60 | 0.9 | | |
| | 水産業 | 0 | 0.0 | | |
| | 計 | 373 | 5.5 | | |
| 第2次 | 鉱業 | 0 | 0.0 | 439 | 33.3 |
| | 製造業 | 669 | 9.9 | | |
| | 建設業 | 577 | 8.6 | | |
| | 計 | 1,246 | 18.5 | | |
| 第3次 | | 5,116 | 76.0 | 654 | 49.5 |
| 分類不能 | | | | 0 | 0.0 |
| 合計 | | 6,735 | 100.0 | 1,320 | 100.0 |

(2)　一人当たり分配所得　（18年度）

| | |
|---|---|
| 1人当たり分配所得 | 1,507千円<br>県下　25　位 |

(3)　主要農産物・名産・特産品

米・秋田スギ・べいなす・ズッキーニ・食用ほおずき・木工品

(4)　主要製造業（平19年）　（万円）

| 順位 | 品名 | 製品出荷額等 |
|---|---|---|
| 1 | － | － |
| 2 | － | － |
| 3 | － | － |

（祭・行事）・裸参り（2月第3日曜日午前零時）・万灯火（春分の日）・おらがふるさとフェスティバル（8月14日）
・五城目、上小阿仁間駅伝競走大会（10月第1日曜日）

## ＜財　　政＞

(1)　決算収支（普通会計）　（百万円）

| 区　分 | 歳　入 | 歳　出 | 形式収支 | 実質収支 | 単年度収支 | 実質単年度収支 | 積立金現在高 | 地方債現在高 |
|---|---|---|---|---|---|---|---|---|
| 平18決算 | 2,594 | 2,513 | 81 | 80 | 15 | 2 | 1,238 | 3,354 |
| 平19決算 | 2,518 | 2,424 | 95 | 91 | 11 | 29 | 1,134 | 3,099 |
| 平20見込 | 2,572 | 2,501 | 70 | 53 | △　38 | 33 | 1,183 | 2,792 |

(2)　主な歳入歳出　（百万円・%）

| 区　分 | | 20決算見込（普通会計） | 対前年比（決算間比較） | 21当初予算（普通会計） | 対前年比（当初間比較） |
|---|---|---|---|---|---|
| 地方税 | | 193 | 0.5 | 181 | △　5.2 |
| 地方交付税 | | 1,591 | 6.0 | 1,470 | 1.2 |
| 国県支出金 | | 309 | 30.9 | 218 | 5.3 |
| 地方債 | | 142 | △ 13.9 | 176 | 53.0 |
| 歳入合計 | | 2,572 | 2.1 | 2,318 | 4.1 |
| 義務的経費 | | 1,037 | △　1.1 | 992 | △　1.7 |
| 　人件費 | | 411 | △　6.6 | 399 | △　1.2 |
| 　扶助費 | | 117 | △　4.9 | 127 | 7.6 |
| 　公債費 | | 509 | 4.7 | 466 | △　4.3 |
| 物件費 | | 239 | △　7.0 | 249 | 5.1 |
| 投資的経費 | | 296 | △　3.0 | 224 | △　2.2 |
| 　普通建設事業費 | 補助 | 168 | 15.1 | 165 | 4.4 |
| 　　 | 単独 | 63 | △ 47.1 | 58 | △ 17.1 |
| 歳出合計 | | 2,501 | 3.2 | 2,318 | 4.1 |

(3)　主要指数

| 区　分 | | 20年度見込 | 19年度 | 類似団体（19年度） |
|---|---|---|---|---|
| 標準財政規模 | | 1,798百万円 | 1,647百万円 | 1,524百万円 |
| 歳出決算倍率 | | 1.39倍 | 1.47倍 | 1.71倍 |
| 経常収支比率（含減税補てん債、臨時財政対策債） | | 90.3% | 93.2% | 88.3% |
| 財政力指数（3ヵ年平均） | | 0.13 | 0.14 | 0.27 |
| 実質収支比率 | | 2.9% | 5.2% | 6.6% |
| 公債費比率 | | 12.4% | 12.9% | |
| 〃（含債務負担行為） | | 12.9% | 13.7% | |
| 公債費負担比率 | | 22.5% | 21.8% | 19.0% |
| 起債制限比率 | | 9.5% | 9.7% | |
| 地方債現在高倍率 | | 1.55倍 | 1.88倍 | 1.86倍 |
| 健全化判断比率 | 実質赤字比率 | — | — | |
| | 連結実質赤字比率 | — | — | |
| | 実質公債費比率 | 17.1% | 17.0% | 14.8% |
| | 将来負担比率 | 46.3% | 69.5% | |
| 税の徴収率 | | 92.5% | 92.7% | 95.9% |
| 積立金現在高 | | 1,183百万円 | 1,134百万円 | 1,295百万円 |
| | うち財調・減債基金 | 814百万円 | 809百万円 | 591百万円 |
| ラスパイレス指数 | | 91.3 | 91.2 | |

※ラスパイレス指数の欄中「20年度見込」はH20.4.1現在、「19年度」はH19.4.1現在
※「－」は赤字、資金不足がないことを示す

(4)　財源及び支出の状況（構成比）　（%）

| 区　分 | 20年度見込 | 県平均（20年度） | 19年度決算 | 類似団体（19年度） |
|---|---|---|---|---|
| 一般財源 | 71.8 | 64.7 | 69.9 | 61.9 |
| 自主財源 | 18.2 | 29.8 | 21.8 | 32.1 |
| 義務的経費 | 41.5 | 44.0 | 43.3 | 38.7 |
| 投資的経費 | 11.8 | 13.6 | 12.6 | 14.6 |

## ＜公共施設整備状況＞（20年度）　（%）

| 区　分 | | 当該団体 | 類似団体（17年度） |
|---|---|---|---|
| 道路 | 改良率 | 34.7 | 48.0 |
| | 舗装率 | 61.8 | 56.0 |
| 公園 | 人口1人当たり面積(㎡) | 29.1 | 20.0 |
| ごみ | 収集率 | 100.0 | 82.3 |
| し尿 | 収集率 | 30.2 | 7.9 |
| 上水道等 | 普及率 | 91.0 | 95.4 |
| 下水道等 | 普及率（処理人口） | 86.9 | 49.0 |
| | 水洗便所設置率 | 84.0 | 53.6 |
| 公営住宅 | 世帯数比率 | 7.7 | 7.4 |

## ＜平成21年度主要施策＞　（百万円）

| | |
|---|---|
| ○中山間地域総合整備事業 | 113 |
| ○村道舗装事業 | 24 |
| ○公有林整備事業 | 20 |
| ○村営住宅修繕事業 | 8 |

## ＜今後の主要課題＞

情報通信基盤整備推進事業
中山間地域総合整備事業
公有林整備事業
道路改良舗装事業

## ＜教育・医療・福祉・その他＞

・教育の欄中(　)は分校数で内書
・福祉の欄中「保育所」以外の区分は全て公立施設
・福祉の欄中(　)は公共施設状況調査におけるあん分数値で内書
・その他の施設中(　)欄は市町村立施設で内書、公民館は全て市町村立

| 教育（21.5.1） | 区分 | 幼稚園 | 小学校 | 中学校 | 高等学校 |
|---|---|---|---|---|---|
| | 施設数 | 0 | 1(0) | 1(0) | 0(0) |

| 医療（21.3.31） | 区分 | 病院 | 診療所 |
|---|---|---|---|
| | 施設数 | 0(0床) | 3(19床) |

| 福祉（20.10.1） | 区分 | 保育所 | 特養老人ホーム | 養護老人ホーム | 老人福祉センター | デイサービスセンター |
|---|---|---|---|---|---|---|
| | 施設数 | 1 | 1(0.0) | 0(0.0) | 0 | 0 |
| | 定員(人) | 60 | 86(0.0) | 0(0.0) | | |

| その他施設（21.3.31） | 区分 | 公会堂・市民会館 | 公民館 | 図書館 | 体育館 | 野球場 |
|---|---|---|---|---|---|---|
| | 施設数 | 2(2) | 3 | 1(1) | 1(1) | 1(1) |

## ＜その他＞

●（姉妹都市）・萬巒郷（台湾省屏東縣）
●（名所・旧跡）・太平山県立自然公園・上大内地区山村広場・コブ杉・不動羅遺跡

# 山本郡 藤里町

（標語）山と湖と心のふる里

| | | | | | |
|---|---|---|---|---|---|
| 〒018－3201<br>藤琴字藤琴8<br>☎ （0185）79－2111<br>ＦＡＸ（0185）79－2293<br>ホームページ<br>http://www.shirakami.or.jp/~fujisato/<br>Eメール fujisato@shirakami.or.jp | 主な地域指定 | 一部事務組合加入事業 | 公営企業 | | |
| 類型 Ｉ－１ コード番号 053465 | 過疎 辺地<br>特別豪雪<br>振興山村<br>地方拠点 | 議員公務災害 し尿処理<br>非常勤公務災害<br>ごみ処理<br>退職手当 常備消防<br>老人福祉 その他 | 簡水 下水道 | 基本構想 | 平16～平25年度 |
| | | | | 基本計画 | 平21～平25年度 |

## ＜概　要＞

(1) 面　積（県下11位）

| 総面積（平20.10.1） | 耕地（平20.7.15） | 宅地（平20.1.1） | 山林（平20.4.1） |
|---|---|---|---|
| 281.98㎢ | 10.20㎢ | 1.09㎢ | 239.80㎢ |

(2) 人　口（県下22位）

| 平7.10.1 | 平12.10.1 | 平17.10.1 | 平21.3.31 |
|---|---|---|---|
| 5,024 | 4,708 | 4,348 | 4,072 |

| 人口増減率（H12－H17） | △7.6% | 平21.7.1 高齢化率 | 38.4% | 人口密度 | 14.44 人/㎢ |
|---|---|---|---|---|---|

(3) 世帯数

| 平7.10.1 | 平12.10.1 | 平17.10.1 | 平21.3.31 |
|---|---|---|---|
| 1,430 | 1,435 | 1,407 | 1,504 |

(4) 有権者数（平21.9.2現在）

| 男 | 女 | 計 |
|---|---|---|
| 1,684 | 1,874 | 3,558 |

(5) 沿　革

昭30.3.31　合体　藤琴村、粕毛村
昭38.11.1　町制施行

## ＜組　織＞

(1) 議　会（平21.9.1現在）

| | | | | |
|---|---|---|---|---|
| 議長 | 藤原幸美 | 議員定数 | 法定上限数 | 14人 |
| 副議長 | 伊藤勉 | | 条例定数 | 10人 |
| 任期 | 平24.3.30 | 党派別内訳 | 共1<br>無所属11 | |

(2) 二　役（平21.9.1現在）

| | | | |
|---|---|---|---|
| 町長 | 石岡錬一郎（4期～平23.8.8） | 副町長 | 村岡實 |

(3) 職員数（平21.4.1現在）

| 区分 | 職員数 | 左の職別内訳 区分 | 職員数 |
|---|---|---|---|
| 普通会計 | 66 | 一般行政職 | 53 |
| （うち施設関係） | (10) | 技能労務職 | 6 |
| 人口千人当たり | 16.21 | 企業職 | － |
| 類似団体 | 16.16 | 消防職 | － |
| 公営事業会計関係 | 6 | 教育職 | 5 |
| 計 | 72 | その他(内税務職) | 8(3) |

## ＜行政機構＞

- 町長
  - 副町長
    - 総務課
    - 町民生活課
    - 建設課
    - 農林商工課
  - 出納室
- 教育委員会 ― 教育長 ― 教育次長 ― 事務局
- 農業委員会 ― 事務局
- 選挙管理委員会 ― 事務局
- 監査委員 ― 事務局
- 議会 ― 事務局

## ＜産業・経済＞

(1) 産業構造　（百万円・人・%）

| 区分 | | 総生産額（平18年度） | | 就業人口（平17.10.1現在） | |
|---|---|---|---|---|---|
| 第1次 | 農業 | 499 | 4.9 | 392 | 19.1 |
| | 林業 | 91 | 0.9 | | |
| | 水産業 | 0 | 0.0 | | |
| | 計 | 590 | 5.8 | | |
| 第2次 | 鉱業 | 140 | 1.4 | 683 | 33.2 |
| | 製造業 | 371 | 3.7 | | |
| | 建設業 | 1,375 | 13.6 | | |
| | 計 | 1,886 | 18.7 | | |
| 第3次 | | 7,628 | 75.5 | 980 | 47.7 |
| 分類不能 | | | | 0 | 0.0 |
| 合計 | | 10,104 | 100.0 | 2,055 | 100.0 |

(2) 一人当たり分配所得　（18年度）

| | |
|---|---|
| 1人当たり分配所得 | 1,534千円<br>県下 24 位 |

(3) 主要農産物・名産・特産品

アスパラガス・白神ワイン・白神山水・ネギ・まいたけ・サフォーク種ホゲット

(4) 主要製造業（平19年）　（万円）

| 順位 | 品名 | 製品出荷額等 |
|---|---|---|
| 1 | 衣服 | 34,791 |
| 2 | 食料品 | 10,801 |
| 3 | － | － |

（祭・行事）・白神山地オールドパワースキー大会（2月）・豊作踊り（9月8日）・根城豊作相撲（9月）・紅葉祭（10月）
・藤駒岳登山（10月）・町民祭（10月）

## ＜財　　政＞

(1)　決算収支（普通会計）　（百万円）

| 区　分 | 歳　入 | 歳　出 | 形式収支 | 実質収支 | 単年度収支 | 実質単年度収支 | 積立金現在高 | 地方債現在高 |
|---|---|---|---|---|---|---|---|---|
| 平18決算 | 3,292 | 3,202 | 90 | 88 | 46 | 53 | 269 | 3,843 |
| 平19決算 | 3,236 | 3,171 | 65 | 65 | △　22 | 101 | 414 | 3,642 |
| 平20見込 | 3,172 | 3,109 | 64 | 42 | △　24 | 75 | 491 | 3,443 |

(2)　主な歳入歳出　（百万円・%）

| 区　分 | | 20決算見込（普通会計） | 対前年比（決算間比較） | 21当初予算（普通会計） | 対前年比（当初間比較） |
|---|---|---|---|---|---|
| 地方税 | | 251 | △　3.5 | 223 | △　8.2 |
| 地方交付税 | | 1,872 | 2.8 | 1,635 | △　0.3 |
| 国県支出金 | | 282 | 3.7 | 261 | 23.1 |
| 地方債 | | 291 | △ 11.0 | 304 | 13.0 |
| 歳入合計 | | 3,172 | △　2.0 | 2,907 | 1.1 |
| 義務的経費 | | 1,320 | △　4.3 | 1,297 | △　2.8 |
| 人件費 | | 599 | △　4.0 | 620 | 1.6 |
| 扶助費 | | 177 | 4.7 | 164 | △　1.8 |
| 公債費 | | 543 | △　7.2 | 513 | △　7.9 |
| 物件費 | | 382 | △　6.6 | 418 | 0.7 |
| 投資的経費 | | 374 | △ 17.8 | 331 | 5.4 |
| 普通建設事業費 | 補助 | 134 | △ 11.3 | 102 | 88.9 |
| | 単独 | 237 | △ 10.2 | 226 | △ 12.4 |
| 歳出合計 | | 3,109 | △　2.0 | 2,907 | 1.1 |

(3)　主要指数

| 区　分 | | 20年度見込 | 19年度 | 類似団体（19年度） |
|---|---|---|---|---|
| 標準財政規模 | | 2,180百万円 | 2,045百万円 | 1,524百万円 |
| 歳出決算倍率 | | 1.43倍 | 1.55倍 | 1.71倍 |
| 経常収支比率（含減税補てん債、臨時財政対策債） | | 88.9% | 88.3% | 88.3% |
| 財政力指数（3ヵ年平均） | | 0.15 | 0.15 | 0.27 |
| 実質収支比率 | | 1.9% | 3.0% | 6.6% |
| 公債費比率 | | 11.8% | 13.7% | |
| 〃（含債務負担行為） | | 15.0% | 17.1% | |
| 公債費負担比率 | | 21.4% | 22.4% | 19.0% |
| 起債制限比率 | | 11.2% | 12.7% | |
| 地方債現在高倍率 | | 1.58倍 | 1.78倍 | 1.86倍 |
| 健全化判断比率 | 実質赤字比率 | — | — | |
| | 連結実質赤字比率 | — | — | |
| | 実質公債費比率 | 18.0% | 18.1% | 14.8% |
| | 将来負担比率 | 151.4% | 169.7% | |
| 税の徴収率 | | 93.4% | 92.8% | 95.9% |
| 積立金現在高 | | 491百万円 | 414百万円 | 1,295百万円 |
| | うち財調・減債基金 | 456百万円 | 358百万円 | 591百万円 |
| ラスパイレス指数 | | 92.4 | 91.3 | |

※ラスパイレス指数の欄中「20年度見込」はH20.4.1現在、「19年度」はH19.4.1現在
※「－」は赤字、資金不足がないことを示す

(4)　財源及び支出の状況（構成比）　（%）

| 区　分 | 20年度見込 | 県平均（20年度） | 19年度決算 | 類似団体（19年度） |
|---|---|---|---|---|
| 一般財源 | 70.1 | 64.7 | 67.6 | 61.9 |
| 自主財源 | 19.8 | 29.8 | 21.9 | 32.1 |
| 義務的経費 | 42.4 | 44.0 | 43.5 | 38.7 |
| 投資的経費 | 12.0 | 13.6 | 14.3 | 14.6 |

## ＜公共施設整備状況＞（20年度）　（%）

| 区　分 | | 当該団体 | 類似団体（17年度） |
|---|---|---|---|
| 道路 | 改良率 | 66.6 | 48.0 |
| | 舗装率 | 59.6 | 56.0 |
| 公園 | 人口1人当たり面積(㎡) | 12.4 | 20.0 |
| ごみ | 収集率 | 67.2 | 82.3 |
| し尿 | 収集率 | 59.0 | 7.9 |
| 上水道等 | 普及率 | 94.7 | 95.4 |
| 下水道等 | 普及率（処理人口） | 66.4 | 49.0 |
| | 水洗便所設置率 | 73.2 | 53.6 |
| 公営住宅 | 世帯数比率 | 4.3 | 7.4 |

## ＜平成21年度主要施策＞　（百万円）

| | |
|---|---|
| ○雪寒建設機械整備事業 | 21 |
| ○下水道処理施設普及促進奨励金 | 18 |
| ○林道関設事業 | 58 |
| ○ほ場整備事業 | 35 |

## ＜今後の主要課題＞

簡素で効率的な行政規模の追求
自然環境との調和を重視した循環型社会の形成
少子・高齢化への対応と住民福祉の向上

## ＜教育・医療・福祉・その他＞

・教育の欄中(　)は分校数で内書
・福祉の欄中「保育所」以外の区分は全て公立施設
・福祉の欄中(　)は公共施設状況調査におけるあん分数値で内書
・その他の施設中(　)欄は市町村立施設で内書、公民館は全て市町村立

| 教育（21.5.1） | 区分 | 幼稚園 | 小学校 | 中学校 | 高等学校 |
|---|---|---|---|---|---|
| | 施設数 | 1 | 1(0) | 1(0) | 0(0) |

| 医療（21.3.31） | 区分 | 病院 | 診療所 |
|---|---|---|---|
| | 施設数 | 0(0床) | 3(0床) |

| 福祉（20.10.1） | 区分 | 保育所 | 特養老人ホーム | 養護老人ホーム | 老人福祉センター | デイサービスセンター |
|---|---|---|---|---|---|---|
| | 施設数 | 1 | 0(0.2) | 0(0.1) | 0 | 1 |
| | 定員(人) | 40 | 7(7.3) | 5(4.9) | | |

| その他施設（21.3.31） | 区分 | 公会堂・市民会館 | 公民館 | 図書館 | 体育館 | 野球場 |
|---|---|---|---|---|---|---|
| | 施設数 | 0(0) | 1 | 0(0) | 4(4) | 1(1) |

## ＜その他＞

● （町の木）・ぶな
● （町の花）・ふじ
● （町の鳥）・クマゲラ
● （名所・旧跡）・素波里国民休養地・太良峡・釣瓶落峠
・田苗代湿原・駒ヶ岳・岳岱風景林（ブナ林）・田中の大銀杏
・水神の大ケヤキ・健康保養基地

# 山本郡 三種町

（標語）豊かな自然と大地の恵み、心ふれあう協働のまち

| | | | |
|---|---|---|---|
| 〒018－2401<br>鵜川字岩谷子 8<br>☎ （0185）85－2111（八竜庁舎）<br>ＦＡＸ（0185）85－2178<br>ホームページ<br>http://www.town.mitane.akita.jp<br>Eメール mitane@town.mitane.akita.jp | 主な地域指定 | 一部事務組合加入事業 | 公営企業 |
| 類型 Ｖ－０ コード番号 053481 | 過疎 準過疎<br>辺地 地方拠点<br>振興山村<br>半島振興 | 議員公務災害<br>非常勤公務災害<br>ごみ処理 し尿処理<br>退職手当 老人福祉<br>常備消防 その他 | 簡水 下水道 上水道 観光<br>基本構想 平19～平28年度<br>基本計画 平19～平23年度 |

## ＜概　要＞

(1) 面　積（県下13位）

| 総面積（平20.10.1） | 耕地（平20.7.15） | 宅地（平20.1.1） | 山林（平20.4.1） |
|---|---|---|---|
| 248.09㎢ | 59.00㎢ | 6.07㎢ | 134.00㎢ |

(2) 人　口（県下15位）

| 平7.10.1 | 平12.10.1 | 平17.10.1 | 平21.3.31 |
|---|---|---|---|
| 23,346 | 22,112 | 20,438 | 20,115 |

| 人口増減率（H12－H17） | △7.6% | 平21.7.1 高齢化率 | 34.8% | 人口密度 | 81.08 人/㎢ |
|---|---|---|---|---|---|

(3) 世帯数

| 平7.10.1 | 平12.10.1 | 平17.10.1 | 平21.3.31 |
|---|---|---|---|
| 6,332 | 6,435 | 6,344 | 6,964 |

(4) 有権者数（平21.9.2現在）

| 男 | 女 | 計 |
|---|---|---|
| 7,856 | 9,254 | 17,185 |

(5) 沿　革

平18.3.20　合体　琴丘町、山本町、八竜町

## ＜組　織＞

(1) 議　会（平21.9.1現在）

| | | | | |
|---|---|---|---|---|
| 議長 | 児玉信長 | 議員定数 | 法定上限数 | 26人 |
| 副議長 | 平賀　真 | | 条例定数 | 22人 |
| 任期 | 平22.6.30 | 党派別内訳 | 共2<br>無所属19 | |

(2) 二　役（平21.9.1現在）

| | | | |
|---|---|---|---|
| 町長 | 佐藤亮一（1期～平22.4.22） | 副町長 | 北林敏明 |

(3) 職員数（平21.4.1現在）

| 区分 | 職員数 | 区分 | 職員数 |
|---|---|---|---|
| 普通会計 | 204 | 一般行政職 | 171 |
| （うち施設関係） | (42) | 技能労務職 | 13 |
| 人口千人当たり | 10.14 | 企業職 | 3 |
| 類似団体 | 11.22 | 消防職 | － |
| 公営事業会計関係 | 30 | 教育職 | － |
| 計 | 234 | その他(内税務職) | 47(13) |

（左の職別内訳）

## ＜行政機構＞

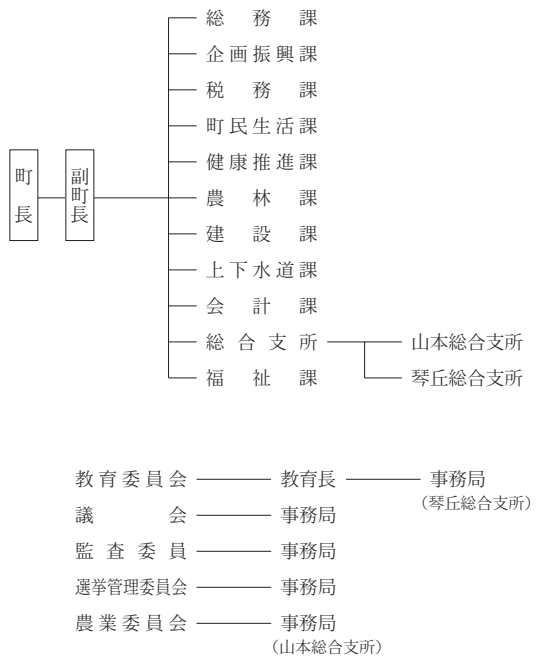


## ＜産業・経済＞

(1) 産業構造　（百万円・人・%）

| 区分 | | 総生産額（平18年度） | | 就業人口（平17.10.1現在） | |
|---|---|---|---|---|---|
| 第1次 | 農業 | 3,773 | 8.2 | 2,271 | 22.2 |
| | 林業 | 103 | 0.2 | | |
| | 水産業 | 23 | 0.0 | | |
| | 計 | 3,899 | 8.4 | | |
| 第2次 | 鉱業 | 96 | 0.2 | 3,033 | 29.6 |
| | 製造業 | 3,652 | 7.9 | | |
| | 建設業 | 3,335 | 7.3 | | |
| | 計 | 7,083 | 15.4 | | |
| 第3次 | | 35,027 | 76.2 | 4,929 | 48.2 |
| 分類不能 | | | | 3 | 0.0 |
| 合計 | | 46,009 | 100.0 | 10,236 | 100.0 |

(2) 一人当たり分配所得　（18年度）

| | |
|---|---|
| 1人当たり分配所得 | 1,725千円<br>県下 21 位 |

(3) 主要農産物・名産・特産品

メロン・アスパラガス・うめ・キャベツ・枝豆・森岳じゅんさい・ソラマメ・土笛まんじゅう・地鶏とだまこ鍋セット・志戸橋そば

(4) 主要製造業（平19年）　（万円）

| 順位 | 品名 | 製品出荷額等 |
|---|---|---|
| 1 | 電子部品・デバイス | 78,660 |
| 2 | 食料品 | 73,359 |
| 3 | 衣服 | 65,992 |

（祭・行事）・房住山山開き（5月）・サンドクラフトinみたね（7月）・森岳温泉夏祭り（8月）・町民祭（10月）・三種ミュージカル（11月）

## ＜財　　政＞

(1)　決算収支（普通会計）　（百万円）

| 区　分 | 歳　　入 | 歳　　出 | 形式収支 | 実質収支 | 単年度収支 | 実質単年度収支 | 積立金現在高 | 地方債現在高 |
|---|---|---|---|---|---|---|---|---|
| 平18決算 | 10,011 | 9,818 | 194 | 182 | △　94 | △　50 | 271 | 14,330 |
| 平19決算 | 9,547 | 9,390 | 157 | 156 | △　26 | 125 | 197 | 13,381 |
| 平20見込 | 10,316 | 10,071 | 245 | 193 | 37 | 207 | 368 | 12,833 |

(2)　主な歳入歳出　（百万円・%）

| 区　　分 | | | 20決算見込（普通会計） | 対前年比（決算間比較） | 21当初予算（普通会計） | 対前年比（当初間比較） |
|---|---|---|---|---|---|---|
| 地方税 | | | 1,483 | △　0.9 | 1,369 | △　3.2 |
| 地方交付税 | | | 5,014 | 5.8 | 4,753 | 2.4 |
| 国県支出金 | | | 1,548 | 31.0 | 1,507 | △　3.9 |
| 地方債 | | | 1,076 | 83.3 | 775 | △ 21.1 |
| 歳入合計 | | | 10,316 | 8.1 | 9,276 | △　2.9 |
| 義務的経費 | | | 4,503 | △　2.2 | 4,500 | △　1.3 |
| | 人件費 | | 1,860 | △　7.7 | 1,847 | △　0.1 |
| | 扶助費 | | 795 | △　0.6 | 856 | 0.0 |
| | 公債費 | | 1,848 | 3.5 | 1,797 | △　3.2 |
| 物件費 | | | 1,152 | 0.0 | 1,144 | 4.1 |
| 投資的経費 | | | 1,274 | 101.6 | 784 | △ 39.2 |
| | 普通建設事業費 | 補助 | 1,111 | 140.5 | 631 | △ 43.9 |
| | | 単独 | 132 | △　9.6 | 150 | △　5.1 |
| 歳出合計 | | | 10,071 | 7.3 | 9,276 | △　2.9 |

(3)　主要指数

| 区　　分 | | 20年度見込 | 19年度 | 類似団体（19年度） |
|---|---|---|---|---|
| 標準財政規模 | | 6,799百万円 | 6,170百万円 | 5,454百万円 |
| 歳出決算倍率 | | 1.48倍 | 1.52倍 | 1.59倍 |
| 経常収支比率（含減税補てん債、臨時財政対策債） | | 94.8% | 97.5% | 92.7% |
| 財政力指数（3ヵ年平均） | | 0.29 | 0.28 | 0.40 |
| 実質収支比率 | | 2.8% | 2.4% | 3.3% |
| 公債費比率 | | 17.6% | 18.4% | |
| 〃（含債務負担行為） | | 19.6% | 20.6% | |
| 公債費負担比率 | | 23.5% | 22.6% | 18.2% |
| 起債制限比率 | | 15.1% | 13.9% | |
| 地方債現在高倍率 | | 1.89倍 | 2.17倍 | 2.08倍 |
| 健全化判断比率 | 実質赤字比率 | — | — | |
| | 連結実質赤字比率 | — | — | |
| | 実質公債費比率 | 24.6% | 23.5% | 16.3% |
| | 将来負担比率 | 181.0% | 184.5% | |
| 税の徴収率 | | 87.5% | 87.1% | 88.6% |
| 積立金現在高 | | 368百万円 | 197百万円 | 2,219百万円 |
| | うち財調・減債基金 | 366百万円 | 197百万円 | 949百万円 |
| ラスパイレス指数 | | 90.7 | 90.9 | |

※ラスパイレス指数の欄中「20年度見込」はH20.4.1現在、「19年度」はH19.4.1現在
※「－」は赤字、資金不足がないことを示す

(4)　財源及び支出の状況（構成比）　（%）

| 区　分 | 20年度見込 | 県平均（20年度） | 19年度決算 | 類似団体（19年度） |
|---|---|---|---|---|
| 一般財源 | 66.8 | 64.7 | 69.7 | 64.9 |
| 自主財源 | 22.1 | 29.8 | 27.5 | 33.9 |
| 義務的経費 | 44.7 | 44.0 | 49.0 | 44.9 |
| 投資的経費 | 12.7 | 13.6 | 6.7 | 12.9 |

## ＜公共施設整備状況＞（20年度）　（%）

| 区　　分 | | 当該団体 | 類似団体（17年度） |
|---|---|---|---|
| 道路 | 改良率 | 73.4 | 46.5 |
| | 舗装率 | 73.1 | 70.4 |
| 公園 | 人口1人当たり面積(㎡) | 38.0 | 16.0 |
| ごみ | 収集率 | 100.0 | 91.8 |
| し尿 | 収集率 | 78.0 | 44.2 |
| 上水道等 | 普及率 | 74.7 | 86.1 |
| 下水道等 | 普及率（処理人口） | 81.0 | 22.6 |
| | 水洗便所設置率 | 51.2 | 32.1 |
| 公営住宅 | 世帯数比率 | 3.3 | 3.9 |

## ＜平成21年度主要施策＞　（百万円）

| | |
|---|---|
| ○松くい虫防除対策事業 | 17 |
| ○保全松林健全化整備事業 | 51 |
| ○公営住宅整備事業 | 120 |
| ○農村総合整備事業 | 107 |
| ○小町房住線道路改良事業 | 256 |

## ＜今後の主要課題＞

松くい虫防除対策
下水道等の整備
金岡地区水道施設の整備
定住促進対策

## ＜教育・医療・福祉・その他＞

・教育の欄中(　)は分校数で内書
・福祉の欄中「保育所」以外の区分は全て公立施設
・福祉の欄中(　)は公共施設状況調査におけるあん分数値で内書
・その他の施設中(　)欄は市町村立施設で内書、公民館は全て市町村立

| | | | | | |
|---|---|---|---|---|---|
| 教育（21.5.1） | 区　分 | 幼稚園 | 小学校 | 中学校 | 高等学校 |
| | 施設数 | 1 | 6(0) | 3(0) | 0(0) |
| 医療（21.3.31） | 区　分 | 病　　院 | | 診療所 | |
| | 施設数 | 1(152床) | | 15(0床) | |

| | | | | | | |
|---|---|---|---|---|---|---|
| 福祉（20.10.1） | 区　分 | 保育所 | 特養老人ホーム | 養護老人ホーム | 老人福祉センター | デイサービスセンター |
| | 施設数 | 4 | 0(0.4) | 1(0.5) | 0 | 0 |
| | 定員(人) | 405 | 26(26.2) | 23(22.7) | | |

| | | | | | | |
|---|---|---|---|---|---|---|
| その他施設（21.3.31） | 区　分 | 公会堂・市民会館 | 公民館 | 図書館 | 体育館 | 野球場 |
| | 施設数 | 1(1) | 7 | 0(0) | 7(6) | 4(4) |

## ＜その他＞

●（名所・旧跡）・伝統と信仰の山房住山・羽根川森林公園
・森岳温泉郷・石倉山公園・惣三郎公園・砂丘温泉ゆめろん
・釜谷海水浴場・重要文化財「大山家」

# 山本郡 八峰町

（将来像）白神の自然と人とで創るやすらぎのまち

| | | | | | |
|---|---|---|---|---|---|
| | 〒018－2502<br>峰浜目名潟字目長田118<br>☎ （0185）76－2111<br>ＦＡＸ（0185）76－2113<br>ホームページ<br>http://www.town.happou.akita.jp<br>Eメール　somu@town.happou.akita.jp | 主な地域指定 | 一部事務組合加入事業 | 公　営　企　業 | |
| | 類型 Ⅱ－0　コード番号 053490 | 過疎<br>振興山村<br>地方拠点 | 議員公務災害<br>し尿処理　ごみ処理<br>非常勤公務災害<br>常備消防　退職手当<br>老人福祉　その他 | 簡水　下水道 | |
| | | | | 基本構想 | 平19～平28年度 |
| | | | | 基本計画 | 平19～平23年度 |

## ＜概　　要＞

(1) 面　　積（県下16位）

| 総面積（平20.10.1） | 耕地（平20.7.15） | 宅地（平20.1.1） | 山林（平20.4.1） |
|---|---|---|---|
| 234.19㎢ | 21.40㎢ | 2.60㎢ | 187.81㎢ |

(2) 人　　口（県下18位）

| 平7.10.1 | 平12.10.1 | 平17.10.1 | 平21.3.31 |
|---|---|---|---|
| 10,138 | 9,698 | 9,012 | 8,746 |

| 人口増減率（H12－H17） | △7.1% | 平21.7.1 高齢化率 | 36.0% | 人口密度 | 37.35 人/㎢ |
|---|---|---|---|---|---|

(3) 世 帯 数

| 平7.10.1 | 平12.10.1 | 平17.10.1 | 平21.3.31 |
|---|---|---|---|
| 2,960 | 2,993 | 2,976 | 3,153 |

(4) 有権者数（平21.9.2現在）

| 男 | 女 | 計 |
|---|---|---|
| 3,452 | 3,966 | 7,418 |

(5) 沿　　革

平18.3.27　合体　八森町、峰浜村

## ＜組　　織＞

(1) 議　　会（平21.9.1現在）

| | | | | |
|---|---|---|---|---|
| 議長 | 阿部栄悦 | 議員定数 | 法定上限数 | 18人 |
| 副議長 | 須藤正人 | | 条例定数 | 16人 |
| 任期 | 平22.4.22 | 党派別内訳 | 共1<br>無所属15 | |

(2) 二　　役（平21.9.1現在）

| | | | |
|---|---|---|---|
| 町長 | 加藤和夫（1期～平22.4.22） | 副町長 | 佐々木正憲 |

(3) 職 員 数（平21.4.1現在）

| 区分 | 職員数 | 左の職別内訳 区分 | 職員数 |
|---|---|---|---|
| 普通会計 | 120 | 一般行政職 | 94 |
| （うち施設関係） | (27) | 技能労務職 | 12 |
| 人口千人当たり | 13.72 | 企業職 | 3 |
| 類似団体 | 14.69 | 消防職 | － |
| 公営事業会計関係 | 16 | 教育職 | － |
| 計 | 136 | その他(内税務職) | 27(7) |

## ＜行政機構＞

- 町長
  - 副町長
    - 総務課
    - 管財課
    - 企画財政課
    - 税務課
    - 福祉保健課
    - 幼児保育課
    - 町営診療所
    - 産業振興課
    - 農業振興課
    - 建設課
  - 会計管理者 ― 会計課
- 議会 ― 議会事務局
- 教育委員会 ― 教育長
  - 学校教育課
  - 生涯学習課
  - 八峰町公民館
  - 給食センター
- 農業委員会 ― 農委事務局
- 選挙管理委員会 ― 選管事務局
- 監査委員 ― 監査委員事務局

## ＜産業・経済＞

(1) 産業構造　　（百万円・人・%）

| 区分 | | 総生産額（平18年度） | | 就業人口（平17.10.1現在） | |
|---|---|---|---|---|---|
| 第1次 | 農業 | 1,172 | 5.7 | 1,055 | 23.4 |
| | 林業 | 320 | 1.6 | | |
| | 水産業 | 564 | 2.8 | | |
| | 計 | 2,056 | 10.1 | | |
| 第2次 | 鉱業 | 61 | 0.3 | 1,430 | 31.7 |
| | 製造業 | 1,466 | 7.1 | | |
| | 建設業 | 2,730 | 13.3 | | |
| | 計 | 4,257 | 20.7 | | |
| 第3次 | | 14,187 | 69.2 | 2,021 | 44.9 |
| 分類不能 | | | | 1 | 0.0 |
| 合計 | | 20,500 | 100.0 | 4,507 | 100.0 |

(2) 一人当たり分配所得　　（18年度）

| | |
|---|---|
| 1人当たり分配所得 | 1,747千円<br>県下　20　位 |

(3) 主要農産物・名産・特産品

米・そば・椎茸・梨・杉加工品・日本酒・ハタハタ・しょっつる・白神塩

(4) 主要製造業（平19年）　　（万円）

| 順位 | 品名 | 製品出荷額等 |
|---|---|---|
| 1 | 食料品 | 50,068 |
| 2 | 衣服 | 41,379 |
| 3 | 電子部品・デバイス | 34,340 |

（祭・行事）・元旦糠森登山・山村広場さくらまつり（4月下旬～5月上旬）・白神山地自然観察会（5月と10月）・ラベンダー祭（6月）
・ホタルフェスティバル（7月）・白瀑神明社例祭「みこしの滝浴び」（8月1日）・雄島花火大会（8月15日）
・本館たいまつ祭（9月中旬）・はっぽう「んめもの祭」（10月上旬）・シーサイドロードレース（10月上旬）・町文化祭（11月上旬）
・ハタハタ大漁祭（12月中下旬）

## ＜財　　政＞

(1)　決算収支（普通会計）　（百万円）

| 区　分 | 歳　入 | 歳　出 | 形式収支 | 実質収支 | 単年度収支 | 実質単年度収支 | 積立金現在高 | 地方債現在高 |
|---|---|---|---|---|---|---|---|---|
| 平18決算 | 6,283 | 6,019 | 264 | 246 | △ 143 | 1 | 885 | 7,378 |
| 平19決算 | 6,650 | 6,392 | 258 | 256 | 10 | 233 | 1,190 | 7,627 |
| 平20見込 | 6,994 | 6,551 | 443 | 394 | 139 | 437 | 1,736 | 7,990 |

(2)　主な歳入歳出　（百万円・%）

| 区　分 | | | 20決算見込（普通会計） | 対前年比（決算間比較） | 21当初予算（普通会計） | 対前年比（当初間比較） |
|---|---|---|---|---|---|---|
| 地方税 | | | 593 | 0.3 | 550 | △ 4.7 |
| 地方交付税 | | | 3,258 | 4.5 | 2,926 | △ 4.0 |
| 国県支出金 | | | 712 | 10.0 | 561 | 4.1 |
| 地方債 | | | 1,206 | 8.9 | 916 | △ 26.7 |
| 歳入合計 | | | 6,994 | 5.2 | 5,631 | △ 6.4 |
| 義務的経費 | | | 2,416 | △ 1.5 | 2,320 | △ 1.7 |
| | 人件費 | | 1,167 | △ 0.5 | 1,167 | △ 0.2 |
| | 扶助費 | | 280 | △ 3.1 | 232 | △ 0.4 |
| | 公債費 | | 969 | △ 2.2 | 921 | △ 3.8 |
| 物件費 | | | 645 | △ 17.2 | 880 | 12.4 |
| 投資的経費 | | | 1,418 | 9.6 | 798 | △ 41.0 |
| | 普通建設事業費 | 補助 | 587 | 78.4 | 151 | △ 58.5 |
| | | 単独 | 831 | △ 8.9 | 647 | △ 34.5 |
| 歳出合計 | | | 6,551 | 2.5 | 5,631 | △ 6.4 |

(3)　主要指数

| 区　分 | | 20年度見込 | 19年度 | 類似団体（19年度） |
|---|---|---|---|---|
| 標準財政規模 | | 3,923百万円 | 3,574百万円 | 2,963百万円 |
| 歳出決算倍率 | | 1.67倍 | 1.79倍 | 1.61倍 |
| 経常収支比率（含減税補てん債、臨時財政対策債） | | 88.0% | 88.3% | 88.1% |
| 財政力指数（3ヵ年平均） | | 0.20 | 0.20 | 0.27 |
| 実質収支比率 | | 10.1% | 6.7% | 4.0% |
| 公債費比率 | | 11.7% | 14.0% | |
| 〃（含債務負担行為） | | 14.1% | 16.3% | |
| 公債費負担比率 | | 18.6% | 20.2% | 21.9% |
| 起債制限比率 | | 11.3% | 12.6% | |
| 地方債現在高倍率 | | 2.04倍 | 2.13倍 | 2.13倍 |
| 健全化判断比率 | 実質赤字比率 | — | — | |
| | 連結実質赤字比率 | — | — | |
| | 実質公債費比率 | 18.4% | 19.7% | 16.3% |
| | 将来負担比率 | 108.8% | 103.5% | |
| 税の徴収率 | | 92.1% | 93.1% | 93.1% |
| 積立金現在高 | | 1,736百万円 | 1,190百万円 | 1,863百万円 |
| | うち財調・減債基金 | 1,220百万円 | 870百万円 | 870百万円 |
| ラスパイレス指数 | | 94.0 | 94.1 | |

※ラスパイレス指数の欄中「20年度見込」はH20.4.1現在、「19年度」はH19.4.1現在
※「－」は赤字、資金不足がないことを示す

(4)　財源及び支出の状況（構成比）　（%）

| 区　分 | 20年度見込 | 県平均（20年度） | 19年度決算 | 類似団体（19年度） |
|---|---|---|---|---|
| 一般財源 | 57.5 | 64.7 | 58.5 | 64.2 |
| 自主財源 | 23.5 | 29.8 | 24.0 | 29.2 |
| 義務的経費 | 36.9 | 44.0 | 38.4 | 41.5 |
| 投資的経費 | 21.6 | 13.6 | 20.2 | 17.3 |

## ＜公共施設整備状況＞（20年度）　（%）

| 区　分 | | 当該団体 | 類似団体（17年度） |
|---|---|---|---|
| 道路 | 改良率 | 80.4 | 56.3 |
| | 舗装率 | 82.9 | 61.9 |
| 公園 | 人口1人当たり面積(㎡) | 31.9 | 24.4 |
| ごみ | 収集率 | 70.9 | 87.5 |
| し尿 | 収集率 | 79.4 | 19.7 |
| 上水道等 | 普及率 | 99.5 | 89.0 |
| 下水道等 | 普及率（処理人口） | 87.9 | 38.8 |
| | 水洗便所設置率 | 49.5 | 46.2 |
| 公営住宅 | 世帯数比率 | 2.9 | 8.6 |

## ＜平成21年度主要施策＞　（百万円）

| | |
|---|---|
| ○役場庁舎建設事業（継続事業） | 340 |
| ○コミュニティセンター建設事業 | 15 |

## ＜今後の主要課題＞

豊かな自然と共生するまち（自然環境・景観）
快適で安全な暮らしを支えるまち（生活環境）
笑顔がこぼれるやすらぎのまち（保健・医療・福祉）
自然と人とが創る活力ある産業のまち（産業全般）
彩り豊かな文化と人づくりのまち（教育・文化・人材）

## ＜教育・医療・福祉・その他＞

・教育の欄中(　)は分校数で内書
・福祉の欄中「保育所」以外の区分は全て公立施設
・福祉の欄中(　)は公共施設状況調査におけるあん分数値で内書
・その他の施設中(　)欄は市町村立施設で内書、公民館は全て市町村立

| | | | | | |
|---|---|---|---|---|---|
| 教育（21.5.1） | 区分 | 幼稚園 | 小学校 | 中学校 | 高等学校 |
| | 施設数 | 0 | 3(0) | 2(0) | 0(0) |
| 医療（21.3.31） | 区分 | 病院 | | 診療所 | |
| | 施設数 | 0(0床) | | 8(0床) | |

| | | | | | | |
|---|---|---|---|---|---|---|
| 福祉（20.10.1） | 区分 | 保育所 | 特養老人ホーム | 養護老人ホーム | 老人福祉センター | デイサービスセンター |
| | 施設数 | 5 | 0(0.2) | 0(0.2) | 0 | 0 |
| | 定員(人) | 265 | 14(14.4) | 10(10.0) | | |

| | | | | | | |
|---|---|---|---|---|---|---|
| その他施設（21.3.31） | 区分 | 公会堂・市民会館 | 公民館 | 図書館 | 体育館 | 野球場 |
| | 施設数 | 0(0) | 2 | 0(0) | 3(3) | 2(2) |

## ＜その他＞

● （町の木）・ぶな
● （町の花）・かたくり
● （町の鳥）・かもめ
● （町の魚）・はたはた
● （名所・旧跡）・白神山地・真瀬渓谷・尼子岩・松源院
・白瀑神社・羽黒神社・三十三番観音・お殿水・ポンポコ山
・水沢ダム・茅葺き集落手這坂・ブナの森公園

南秋田郡 **五城目町**

（基本理念）思いやりと活力に満ちたふるさとの創生

| | | | | | |
|---|---|---|---|---|---|
| 〒018－1792<br>西磯ノ目一丁目１－１<br>☎ （018）852－5100<br>ＦＡＸ（018）852－5399<br>ホームページ<br>http://www.cs.town.gojome.akita.jp/<br>Eメール koho@town.gojome.akita.jp | 主な地域指定 | 一部事務組合加入事業 | 公営企業 | | |
| 類型 Ⅲ－２ コード番号 053619 | 過疎<br>辺地<br>振興山村 | 議員公務災害<br>非常勤公務災害<br>退職手当<br>その他 | 上水道 簡水 下水道 | | |
| | | | 基本構想 | 平14～平23年度 | |
| | | | 基本計画 | 平14～平23年度 | |

## ＜概　要＞

(1) 面　積（県下18位）

| 総面積（平20.10.1） | 耕地（平20.7.15） | 宅地（平20.1.1） | 山林（平20.1.1） |
|---|---|---|---|
| 214.94㎢ | 18.90㎢ | 3.18㎢ | 176.48㎢ |

(2) 人　口（県下17位）

| 平7.10.1 | 平12.10.1 | 平17.10.1 | 平21.3.31 |
|---|---|---|---|
| 13,371 | 12,372 | 11,678 | 11,337 |

| 人口増減率（H12－H17） | △5.6% | 平21.7.1 高齢化率 | 37.0% | 人口密度 | 52.74 人/㎢ |
|---|---|---|---|---|---|

(3) 世帯数

| 平7.10.1 | 平12.10.1 | 平17.10.1 | 平21.3.31 |
|---|---|---|---|
| 3,867 | 3,878 | 3,879 | 4,122 |

(4) 有権者数（平21.9.2現在）

| 男 | 女 | 計 |
|---|---|---|
| 4,521 | 5,300 | 9,821 |

(5) 沿　革

昭30.3.31　合体　五城目町、馬場目村、富津内村、内川村、大川村
昭33.4.1　面潟村の一部編入

## ＜組　織＞

(1) 議　会（平21.9.1現在）

| | | | | |
|---|---|---|---|---|
| 議長 | 荒川正己 | 議員定数 | 法定上限数 | 22人 |
| 副議長 | 澤田石亀雄 | | 条例定数 | 16人 |
| 任期 | 平24.3.30 | 党派別内訳 | 公1　共1<br>無所属14 | |

(2) 二　役（平21.9.1現在）

| | | | |
|---|---|---|---|
| 町長 | 渡邉彦兵衛（2期～平25.2.24） | 副町長 | 武田和栄 |

(3) 職員数（平21.4.1現在）

| 区分 | 職員数 | 左の職別内訳 区分 | 職員数 |
|---|---|---|---|
| 普通会計 | 138 | 一般行政職 | 106 |
| （うち施設関係） | (18) | 技能労務職 | 1 |
| 人口千人当たり | 12.17 | 企業職 | 4 |
| 類似団体 | 10.31 | 消防職 | 26 |
| 公営事業会計関係 | 16 | 教育職 | 5 |
| 計 | 154 | その他(内税務職) | 12(8) |

## ＜行政機構＞

- 町長
  - 副町長
    - 総務課
    - まちづくり課
    - 税務課
    - 町民福祉課
      - クリーンセンター
      - 保育園
      - 包括支援センター
    - 産業課 ― 観光施設
    - 建設課
  - 会計管理者 ― 出納室
- 水道事業 ― 建設課 ― 浄水場
- 議会 ― 事務局
- 教育委員会 ― 教育長
  - 学校教育課
  - 生涯学習課
- 選挙管理委員会 ― 事務局
- 農業委員会 ― 事務局
- 消防本部 ― 消防長 ― 消防署
- 監査委員 ― 事務局

## ＜産業・経済＞

(1) 産業構造　（百万円・人・%）

| 区分 | | 総生産額（平18年度） | | 就業人口（平17.10.1現在） | |
|---|---|---|---|---|---|
| 第1次 | 農業 | 1,004 | 3.4 | 681 | 12.3 |
| | 林業 | 87 | 0.3 | | |
| | 水産業 | 0 | 0.0 | | |
| | 計 | 1,091 | 3.7 | | |
| 第2次 | 鉱業 | 0 | 0.0 | 1,685 | 30.4 |
| | 製造業 | 5,623 | 18.9 | | |
| | 建設業 | 2,186 | 7.3 | | |
| | 計 | 7,809 | 26.2 | | |
| 第3次 | | 20,875 | 70.1 | 3,119 | 56.2 |
| 分類不能 | | | | 61 | 1.1 |
| 合計 | | 29,775 | 100.0 | 5,546 | 100.0 |

(2) 一人当たり分配所得　（18年度）

| | |
|---|---|
| 1人当たり分配所得 | 1,839千円<br>県下 17 位 |

(3) 主要農産物・名産・特産品

キイチゴ・酒米・枝豆・山菜・きのこ・家具・建具

(4) 主要製造業（平19年）　（万円）

| 順位 | 品名 | 製品出荷額等 |
|---|---|---|
| 1 | 木材・木製品 | 669,823 |
| 2 | 衣服 | 118,961 |
| 3 | 食料品 | 3,936 |

（祭・行事）・雀館公園桜まつり（4月下旬）・八幡神社まつり（5月5日）・番楽競演会（5月第3日曜日前日）
・五城目神明社大祭（5月第3日曜日）・市神祭（6月中旬）・きゃどっこまつり（8月15日）
・秋田追分全国大会（7月第2日曜日）

## ＜財　　政＞

(1)　決算収支（普通会計）　（百万円）

| 区　分 | 歳　入 | 歳　出 | 形式収支 | 実質収支 | 単年度収支 | 実質単年度収支 | 積立金現在高 | 地方債現在高 |
|---|---|---|---|---|---|---|---|---|
| 平18決算 | 5,045 | 4,808 | 237 | 228 | 6 | 198 | 795 | 6,334 |
| 平19決算 | 5,220 | 5,002 | 218 | 209 | △　19 | △　7 | 804 | 6,128 |
| 平20見込 | 5,873 | 5,587 | 286 | 215 | 6 | 77 | 905 | 6,211 |

(2)　主な歳入歳出　（百万円・%）

| 区　分 | | 20決算見込（普通会計） | 対前年比（決算間比較） | 21当初予算（普通会計） | 対前年比（当初間比較） |
|---|---|---|---|---|---|
| 地方税 | | 877 | △　0.3 | 793 | △　4.9 |
| 地方交付税 | | 2,489 | 4.1 | 2,250 | 4.2 |
| 国県支出金 | | 1,035 | 34.4 | 770 | △　11.6 |
| 地方債 | | 738 | 79.6 | 932 | 12.2 |
| 歳入合計 | | 5,873 | 12.5 | 5,432 | △　0.2 |
| 義務的経費 | | 2,238 | △　0.6 | 2,294 | 2.1 |
| 人件費 | | 1,152 | △　4.2 | 1,208 | 4.9 |
| 扶助費 | | 328 | 2.2 | 342 | △　2.6 |
| 公債費 | | 757 | 3.8 | 744 | 0.0 |
| 物件費 | | 653 | △　11.9 | 780 | 16.2 |
| 投資的経費 | | 1,289 | 78.8 | 1,147 | △　10.0 |
| 普通建設事業費 | 補助 | 774 | 157.1 | 663 | △　12.5 |
| | 単独 | 493 | 111.6 | 423 | △　6.6 |
| 歳出合計 | | 5,587 | 11.7 | 5,432 | △　0.2 |

(3)　主要指数

| 区　分 | | 20年度見込 | 19年度 | 類似団体（19年度） |
|---|---|---|---|---|
| 標準財政規模 | | 3,577百万円 | 3,309百万円 | 3,290百万円 |
| 歳出決算倍率 | | 1.56倍 | 1.51倍 | 1.61倍 |
| 経常収支比率（含減税補てん債、臨時財政対策債） | | 92.5% | 93.0% | 89.4% |
| 財政力指数（3ヵ年平均） | | 0.28 | 0.28 | 0.60 |
| 実質収支比率 | | 6.0% | 6.0% | 5.2% |
| 公債費比率 | | 12.2% | 12.8% | |
| 〃（含債務負担行為） | | 12.9% | 13.6% | |
| 公債費負担比率 | | 17.4% | 17.7% | 16.3% |
| 起債制限比率 | | 9.3% | 10.0% | |
| 地方債現在高倍率 | | 1.74倍 | 1.85倍 | 1.64倍 |
| 健全化判断比率 | 実質赤字比率 | — | — | |
| | 連結実質赤字比率 | — | — | |
| | 実質公債費比率 | 14.9% | 14.9% | 13.6% |
| | 将来負担比率 | 155.5% | 152.3% | |
| 税の徴収率 | | 90.1% | 91.8% | 92.0% |
| 積立金現在高 | | 905百万円 | 804百万円 | 2,274百万円 |
| | うち財調・減債基金 | 548百万円 | 494百万円 | 1,146百万円 |
| ラスパイレス指数 | | 85.9 | 84.5 | |

※ラスパイレス指数の欄中「20年度見込」はH20.4.1現在、「19年度」はH19.4.1現在
※「－」は赤字、資金不足がないことを示す

(4)　財源及び支出の状況（構成比）　（%）

| 区　分 | 20年度見込 | 県平均（20年度） | 19年度決算 | 類似団体（19年度） |
|---|---|---|---|---|
| 一般財源 | 60.8 | 64.7 | 66.8 | 63.2 |
| 自主財源 | 23.9 | 29.8 | 27.4 | 47.5 |
| 義務的経費 | 40.1 | 44.0 | 45.0 | 41.7 |
| 投資的経費 | 23.1 | 13.6 | 14.4 | 15.1 |

## ＜公共施設整備状況＞（20年度）　（%）

| 区　分 | | 当該団体 | 類似団体（17年度） |
|---|---|---|---|
| 道路 | 改良率 | 63.8 | 48.6 |
| | 舗装率 | 70.4 | 72.9 |
| 公園 | 人口1人当たり面積(㎡) | 10.5 | 11.9 |
| ごみ | 収集率 | 100.0 | 97.0 |
| し尿 | 収集率 | 41.6 | 19.1 |
| 上水道等 | 普及率 | 95.0 | 95.6 |
| 下水道等 | 普及率（処理人口） | 61.6 | 43.1 |
| | 水洗便所設置率 | 50.0 | 51.2 |
| 公営住宅 | 世帯数比率 | 3.3 | 4.6 |

## ＜平成21年度主要施策＞　（百万円）

| | |
|---|---|
| ○五城目第一中学校改築事業 | 725 |
| ○中心市街地活性化事業 | 160 |
| ○地方道路整備事業 | 77 |
| ○農家レストラン事業 | 3 |
| ○協働のまちづくり推進事業 | 1 |

## ＜今後の主要課題＞

定住促進
住環境整備
企業誘致促進
高齢化・少子化対策事業

## ＜教育・医療・福祉・その他＞

・教育の欄中(　)は分校数で内書
・福祉の欄中「保育所」以外の区分は全て公立施設
・福祉の欄中(　)は公共施設状況調査におけるあん分数値で内書
・その他の施設中(　)欄は市町村立施設で内書、公民館は全て市町村立

| | 区　分 | 幼稚園 | 小学校 | 中学校 | 高等学校 |
|---|---|---|---|---|---|
| 教育（21.5.1） | 施設数 | 1 | 4(0) | 1(0) | 1(0) |

| | 区　分 | 病院 | 診療所 |
|---|---|---|---|
| 医療（21.3.31） | 施設数 | 0(0床) | 11(1床) |

| | 区　分 | 保育所 | 特養老人ホーム | 養護老人ホーム | 老人福祉センター | デイサービスセンター |
|---|---|---|---|---|---|---|
| 福祉（20.10.1） | 施設数 | 3 | 0(0.0) | 0(0.0) | 0 | 0 |
| | 定員(人) | 255 | 0(0.0) | 0(0.0) | | |

| | 区　分 | 公会堂・市民会館 | 公民館 | 図書館 | 体育館 | 野球場 |
|---|---|---|---|---|---|---|
| その他施設（21.3.31） | 施設数 | 0(0) | 7 | 0(0) | 3(3) | 0(0) |

## ＜その他＞

● （町の木）・すぎ
● （町の花）・やまゆり
● （町の鳥）・うぐいす
● （姉妹都市）・千代田区
● （名所・旧跡）・中山遺跡・岩野山古墳群

〒018－1692
字大道80
☎　（018）875－5800
ＦＡＸ（018）875－3096
ホームページ
http://www.town.hachirogata.akita.jp
Eメール　soumu@town.hachirogata.lg.jp

| 類型 | Ⅱ－2 | コード番号 | 053635 |
|---|---|---|---|

| 主な地域指定 | 一部事務組合加入事業 | 公営企業 | |
|---|---|---|---|
| | 議員公務災害　ごみ処理<br>非常勤公務災害<br>火葬場　常備消防<br>し尿処理　退職手当<br>その他 | 上水道　下水道 | |
| | | 基本構想 | 平18～平27年度 |
| | | 基本計画 | 平18～平27年度 |

## ＜概　要＞

(1)　面　積（県下25位）

| 総面積（平20.10.1） | 耕地（平20.7.15） | 宅地（平20.1.1） | 山林（平20.4.1） |
|---|---|---|---|
| 17.00㎢ | 8.34㎢ | 1.53㎢ | 3.06㎢ |

(2)　人　口（県下19位）

| 平7.10.1 | 平12.10.1 | 平17.10.1 | 平21.3.31 |
|---|---|---|---|
| 7,768 | 7,533 | 7,093 | 6,919 |

| 人口増減率（H12－H17） | △5.8% | 平21.7.1 高齢化率 | 30.0% | 人口密度 | 407.00 人/㎢ |
|---|---|---|---|---|---|

(3)　世帯数

| 平7.10.1 | 平12.10.1 | 平17.10.1 | 平21.3.31 |
|---|---|---|---|
| 2,238 | 2,320 | 2,293 | 2,491 |

(4)　有権者数（平21.9.2現在）

| 男 | 女 | 計 |
|---|---|---|
| 2,705 | 3,145 | 5,850 |

(5)　沿　革

昭31.9.30　合体　一日市町、面潟村

## ＜組　織＞

(1)　議　会（平21.9.1現在）

| 議長 | 小野　廣 | 議員定数 | 法定上限数 | 18人 |
|---|---|---|---|---|
| 副議長 | 三戸留吉 | | 条例定数 | 12人 |
| 任期 | 平25.2.22 | 党派別内訳 | 共1<br>無所属11 | |

(2)　二　役（平21.9.1現在）

| 町長 | 畠山菊夫（1期～平24.9.23） | 副町長 | － |
|---|---|---|---|

(3)　職員数（平21.4.1現在）

| 区分 | 職員数 | 左の職別内訳 区分 | 職員数 |
|---|---|---|---|
| 普通会計 | 50 | 一般行政職 | 50 |
| （うち施設関係） | (2) | 技能労務職 | － |
| 人口千人当たり | 7.23 | 企業職 | 3 |
| 類似団体 | 12.19 | 消防職 | － |
| 公営事業会計関係 | 13 | 教育職 | 4 |
| 計 | 63 | その他(内税務職) | 6(4) |

## ＜行政機構＞

町長
- 副町長
  - 総務課
  - 町民福祉課
  - 産業建設課
- 会計管理者－出納室

教育委員会 ―― 教育長 ―― 教育課
選挙管理委員会 ―― 事務局
監査委員 ―― 事務局
農業委員会 ―― 事務局
議会 ―― 事務局
公営企業管理者 ―― 水道課

## ＜産業・経済＞

(1)　産業構造　（百万円・人・%）

| 区分 | | 総生産額（平18年度） | | 就業人口（平17.10.1現在） | |
|---|---|---|---|---|---|
| 第1次 | 農業 | 488 | 3.3 | 331 | 10.0 |
| | 林業 | 3 | 0.0 | | |
| | 水産業 | 7 | 0.0 | | |
| | 計 | 498 | 3.3 | | |
| 第2次 | 鉱業 | 47 | 0.3 | 850 | 25.6 |
| | 製造業 | 967 | 6.5 | | |
| | 建設業 | 679 | 4.6 | | |
| | 計 | 1,693 | 11.4 | | |
| 第3次 | | 12,691 | 85.3 | 2,085 | 62.7 |
| 分類不能 | | | | 57 | 1.7 |
| 合計 | | 14,882 | 100.0 | 3,323 | 100.0 |

(2)　一人当たり分配所得　（18年度）

| 1人当たり分配所得 | 1,916千円<br>県下　13　位 |
|---|---|

(3)　主要農産物・名産・特産品

つくだ煮・マガモ肉・いちじくようかん・米・願人どぶろく・桶・樽

(4)　主要製造業（平19年）　（万円）

| 順位 | 品名 | 製品出荷額等 |
|---|---|---|
| 1 | 窯業・土石 | 53,570 |
| 2 | 衣服 | 12,473 |
| 3 | － | － |

（祭・行事）・裸参り（1月1日）・願人踊（5月5日）・一日市盆踊り（8月18日～20日）
・全日本野鯉、鮒釣り大会（9月第3土・日曜日）

## ＜財　　政＞

(1)　決算収支（普通会計）　（百万円）

| 区　分 | 歳　入 | 歳　出 | 形式収支 | 実質収支 | 単年度収支 | 実質単年度収支 | 積立金現在高 | 地方債現在高 |
|---|---|---|---|---|---|---|---|---|
| 平18決算 | 2,775 | 2,656 | 119 | 119 | 47 | 69 | 292 | 3,915 |
| 平19決算 | 2,774 | 2,618 | 156 | 156 | 37 | 38 | 249 | 3,793 |
| 平20見込 | 2,834 | 2,645 | 189 | 176 | 19 | 176 | 429 | 3,636 |

(2)　主な歳入歳出　（百万円・%）

| 区　分 | | 20決算見込（普通会計） | 対前年比（決算間比較） | 21当初予算（普通会計） | 対前年比（当初間比較） |
|---|---|---|---|---|---|
| 地方税 | | 547 | 1.9 | 494 | △ 2.9 |
| 地方交付税 | | 1,351 | 5.0 | 1,170 | △ 0.4 |
| 国県支出金 | | 278 | 9.0 | 254 | 6.3 |
| 地方債 | | 204 | 79.6 | 932 | 12.2 |
| 歳入合計 | | 5,873 | 12.5 | 2,408 | △ 5.6 |
| 義務的経費 | | 1,186 | △ 4.2 | 1,177 | △ 3.3 |
| 人件費 | | 490 | △ 2.2 | 489 | △ 0.8 |
| 扶助費 | | 265 | △ 1.9 | 269 | △ 5.9 |
| 公債費 | | 430 | △ 7.7 | 419 | △ 4.3 |
| 物件費 | | 326 | △ 10.2 | 353 | 7.0 |
| 投資的経費 | | 93 | △ 44.3 | 52 | 92.6 |
| 普通建設事業費 | 補助 | 7 | — | 0 | — |
| | 単独 | 73 | △ 56.3 | 52 | 92.6 |
| 歳出合計 | | 2,645 | 1.0 | 2,408 | △ 5.6 |

(3)　主要指数

| 区　分 | | 20年度見込 | 19年度 | 類似団体（19年度） |
|---|---|---|---|---|
| 標準財政規模 | | 1,937百万円 | 1,774百万円 | 2,438百万円 |
| 歳出決算倍率 | | 1.37倍 | 1.48倍 | 1.70倍 |
| 経常収支比率（含減税補てん債、臨時財政対策債） | | 92.5% | 97.2% | 89.1% |
| 財政力指数（3ヵ年平均） | | 0.31 | 0.31 | 0.53 |
| 実質収支比率 | | 9.1% | 8.2% | 5.4% |
| 公債費比率 | | 15.5% | 18.4% | |
| 〃（含債務負担行為） | | 15.5% | 18.7% | |
| 公債費負担比率 | | 16.7% | 19.3% | 17.8% |
| 起債制限比率 | | 14.9% | 16.6% | |
| 地方債現在高倍率 | | 1.88倍 | 2.14倍 | 1.92倍 |
| 健全化判断比率 | 実質赤字比率 | — | — | |
| | 連結実質赤字比率 | — | — | |
| | 実質公債費比率 | 20.9% | 23.4% | 14.9% |
| | 将来負担比率 | 155.1% | 188.2% | |
| 税の徴収率 | | 88.7% | 87.5% | 90.3% |
| 積立金現在高 | | 429百万円 | 249百万円 | 1,426百万円 |
| | うち財調・減債基金 | 392百万円 | 235百万円 | 780百万円 |
| ラスパイレス指数 | | 87.2 | 84.2 | |

※ラスパイレス指数の欄中「20年度見込」はH20.4.1現在、「19年度」はH19.4.1現在
※「－」は赤字、資金不足がないことを示す

(4)　財源及び支出の状況（構成比）　（%）

| 区　分 | 20年度見込 | 県平均（20年度） | 19年度決算 | 類似団体（19年度） |
|---|---|---|---|---|
| 一般財源 | 70.5 | 64.7 | 69.6 | 61.4 |
| 自主財源 | 31.8 | 29.8 | 30.8 | 45.2 |
| 義務的経費 | 44.8 | 44.0 | 47.3 | 40.5 |
| 投資的経費 | 3.5 | 13.6 | 6.4 | 16.4 |

## ＜公共施設整備状況＞（20年度）　（%）

| 区　分 | | 当該団体 | 類似団体（17年度） |
|---|---|---|---|
| 道路 | 改良率 | 83.4 | 43.0 |
| | 舗装率 | 91.6 | 58.6 |
| 公園 | 人口1人当たり面積(㎡) | 14.8 | 21.0 |
| ごみ | 収集率 | 96.0 | 96.0 |
| し尿 | 収集率 | 18.8 | 45.4 |
| 上水道等 | 普及率 | 99.7 | 93.3 |
| 下水道等 | 普及率（処理人口） | 98.8 | 37.9 |
| | 水洗便所設置率 | 76.6 | 43.2 |
| 公営住宅 | 世帯数比率 | 6.6 | 6.7 |

## ＜平成21年度主要施策＞　（百万円）

○消防団詰所の改修事業　6
○中学校のグラウンドの飛砂対策　29

## ＜今後の主要課題＞

湖東総合病院の医師の確保と早期移転改築の推進
行財政改革の推進
少子・高齢化対策事業

## ＜教育・医療・福祉・その他＞

・教育の欄中(　)は分校数で内書
・福祉の欄中「保育所」以外の区分は全て公立施設
・福祉の欄中(　)は公共施設状況調査におけるあん分数値で内書
・その他の施設中(　)欄は市町村立施設で内書、公民館は全て市町村立

| 教育（21.5.1） | 区分 | 幼稚園 | 小学校 | 中学校 | 高等学校 |
|---|---|---|---|---|---|
| | 施設数 | 1 | 1(0) | 1(0) | 0(0) |

| 医療（21.3.31） | 区分 | 病院 | 診療所 |
|---|---|---|---|
| | 施設数 | 1(199床) | 9(19床) |

| 福祉（20.10.1） | 区分 | 保育所 | 特養老人ホーム | 養護老人ホーム | 老人福祉センター | デイサービスセンター |
|---|---|---|---|---|---|---|
| | 施設数 | 1 | 0(0.0) | 0(0.0) | 1 | 1 |
| | 定員(人) | 90 | 0(0.0) | 0(0.0) | | |

| その他施設（21.3.31） | 区分 | 公会堂・市民会館 | 公民館 | 図書館 | 体育館 | 野球場 |
|---|---|---|---|---|---|---|
| | 施設数 | 0(0) | 1 | 1(1) | 2(2) | 1(1) |

## ＜その他＞

●（町の木）・けやき
●（町の花）・さつき
●（名所・旧跡）・三倉鼻公園・八郎湖・浦城跡・陶板壁画レリーフ・八郎潟展示館

# 南秋田郡 井川町

（標語）美しいまち　楽しいまち　健康なまち

| | | | | | |
|---|---|---|---|---|---|
| 〒018－1596<br>北川尻字海老沢樋ノ口78－1<br>☎　（018）874－4411<br>ＦＡＸ（018）874－2600<br>ホームページ<br>http://www.town.ikawa.akita.jp<br>Eメール webmaster@town.ikawa.akita.jp<br>類型 Ⅱ－1　コード番号 053660 | 主な地域指定 | 一部事務組合加入事業 | 公営企業 | | |
| | 準過疎<br>辺地<br>振興山村 | 議員公務災害<br>非常勤公務災害<br>退職手当　ごみ処理<br>し尿処理　火葬場<br>常備消防　その他 | 上水道　下水道<br>介護サービス | | |
| | | | 基本構想 | 平13～平22年度 | |
| | | | 基本計画 | 平13～平22年度 | |

## ＜概　要＞

(1) 面　積（県下24位）

| 総面積（平20.10.1） | 耕地（平20.7.15） | 宅地（平20.1.1） | 山林（平20.4.1） |
|---|---|---|---|
| 47.95㎢ | 13.00㎢ | 1.61㎢ | 26.50㎢ |

(2) 人　口（県下21位）

| 平7.10.1 | 平12.10.1 | 平17.10.1 | 平21.3.31 |
|---|---|---|---|
| 6,208 | 6,116 | 5,847 | 5,706 |

| 人口増減率（H12－H17） | △4.4% | 平21.7.1 高齢化率 | 30.9% | 人口密度 | 119.00 人/㎢ |
|---|---|---|---|---|---|

(3) 世帯数

| 平7.10.1 | 平12.10.1 | 平17.10.1 | 平21.3.31 |
|---|---|---|---|
| 1,506 | 1,591 | 1,611 | 1,789 |

(4) 有権者数（平21.9.2現在）

| 男 | 女 | 計 |
|---|---|---|
| 2,197 | 2,560 | 4,757 |

(5) 沿　革

昭30.2.1　合体　上井河村　下井河村
昭49.6.1　町制施行

## ＜組　織＞

(1) 議　会（平21.9.1現在）

| | | | | |
|---|---|---|---|---|
| 議長 | 齋藤紀男 | 議員定数 | 法定上限数 | 18人 |
| 副議長 | 藤田俊悦 | | 条例定数 | 12人 |
| 任期 | 平24.1.31 | 党派別内訳 | 共1<br>無所属11 | |

(2) 二　役（平21.9.1現在）

| | | | |
|---|---|---|---|
| 町長 | 齋藤正寧（8期～平23.2.28） | 副町長 | － |

(3) 職員数（平21.4.1現在）

| 区分 | 職員数 | 区分 | 職員数 |
|---|---|---|---|
| 普通会計 | 62 | 一般行政職 | 47 |
| （うち施設関係） | (14) | 技能労務職 | 5 |
| 人口千人当たり | 10.87 | 企業職 | 4 |
| 類似団体 | 12.07 | 消防職 | － |
| 公営事業会計関係 | 16 | 教育職 | 2 |
| 計 | 78 | その他(内税務職) | 20(4) |

## ＜行政機構＞

議会 ── 事務局

町長 ── 副町長
- 総務課 ── 有線放送センター
- 町民課 ── 老人福祉センター
  - 健康センター
  - 井川町診療所
- 産業課 ── 定住促進センター
- 水道課
- 会計管理者 ── 出納室

教育委員会 ── 教育長
- 事務局
- 公民館
- こどもセンター
- 小学校
- 中学校
- 給食センター
- 総合スポーツセンター
- 歴史民俗資料館

選挙管理委員会 ── 事務局
農業委員会 ── 事務局
監査委員
固定資産評価審査委員会

## ＜産業・経済＞

(1) 産業構造　（百万円・人・%）

| 区分 | | 総生産額（平18年度） | | 就業人口（平17.10.1現在） | |
|---|---|---|---|---|---|
| 第1次 | 農業 | 760 | 4.3 | 394 | 14.4 |
| | 林業 | 16 | 0.1 | | |
| | 水産業 | 1 | 0.0 | | |
| | 計 | 777 | 4.4 | | |
| 第2次 | 鉱業 | 0 | 0.0 | 851 | 31.0 |
| | 製造業 | 6,257 | 35.1 | | |
| | 建設業 | 1,090 | 6.1 | | |
| | 計 | 7,347 | 41.2 | | |
| 第3次 | | 9,677 | 54.4 | 1,493 | 54.5 |
| 分類不能 | | | | 2 | 0.1 |
| 合計 | | 17,801 | 100.0 | 2,740 | 100.0 |

(2) 一人当たり分配所得　（18年度）

| | |
|---|---|
| 1人当たり分配所得 | 2,071千円<br>県下　10　位 |

(3) 主要農産物・名産・特産品

米・そば・りんご・きりたんぽ

(4) 主要製造業（平19年）　（万円）

| 順位 | 品名 | 製品出荷額等 |
|---|---|---|
| 1 | － | － |
| 2 | － | － |
| 3 | － | － |

（祭・行事）・日本国花苑桜まつり（4月下旬～5月上旬）・願人踊（5月5日）
・あきたリゾートラインはつらつあるこう会（5月下旬）・全町盆踊大会（8月17日）
・アップルマラソン（10月第3日曜日）

## ＜財　　政＞

(1)　決算収支（普通会計）　（百万円）

| 区　分 | 歳　入 | 歳　出 | 形式収支 | 実質収支 | 単年度収支 | 実質単年度収支 | 積立金現在高 | 地方債現在高 |
|---|---|---|---|---|---|---|---|---|
| 平18決算 | 2,853 | 2,770 | 83 | 77 | △　31 | 112 | 888 | 4,162 |
| 平19決算 | 2,775 | 2,665 | 110 | 105 | 28 | 58 | 915 | 4,004 |
| 平20見込 | 2,878 | 2,710 | 169 | 133 | 28 | 96 | 957 | 3,791 |

(2)　主な歳入歳出　（百万円・%）

| 区　分 | | | 20決算見込（普通会計） | 対前年比（決算間比較） | 21当初予算（普通会計） | 対前年比（当初間比較） |
|---|---|---|---|---|---|---|
| 地方税 | | | 458 | △　3.0 | 426 | △　5.1 |
| 地方交付税 | | | 1,477 | 6.5 | 1,400 | 4.5 |
| 国県支出金 | | | 206 | 11.4 | 248 | 48.5 |
| 地方債 | | | 252 | △　1.2 | 166 | △ 32.0 |
| 歳入合計 | | | 2,878 | 3.7 | 2,562 | △　0.9 |
| 義務的経費 | | | 1,243 | △　1.2 | 1,187 | △　4.1 |
| | 人件費 | | 566 | △　8.4 | 608 | 0.0 |
| | 扶助費 | | 143 | △　4.7 | 148 | △　5.1 |
| | 公債費 | | 535 | 9.2 | 431 | △　9.1 |
| 物件費 | | | 320 | △ 10.1 | 334 | △　1.2 |
| 投資的経費 | | | 219 | 6.8 | 225 | 14.2 |
| | 普通建設事業費 | 補助 | 1 | △ 96.9 | 124 | — |
| | | 単独 | 218 | 30.5 | 101 | △ 48.7 |
| 歳出合計 | | | 2,710 | 1.7 | 2,562 | △　0.9 |

(3)　主要指数

| 区　分 | | 20年度見込 | 19年度 | 類似団体（19年度） |
|---|---|---|---|---|
| 標準財政規模 | | 2,057百万円 | 1,869百万円 | 2,456百万円 |
| 歳出決算倍率 | | 1.32倍 | 1.43倍 | 1.51倍 |
| 経常収支比率（含減税補てん債、臨時財政対策債） | | 88.7% | 94.6% | 86.3% |
| 財政力指数（3ヵ年平均） | | 0.27 | 0.27 | 0.43 |
| 実質収支比率 | | 6.5% | 5.3% | 5.2% |
| 公債費比率 | | 16.2% | 17.3% | |
| 〃（含債務負担行為） | | 16.3% | 17.4% | |
| 公債費負担比率 | | 21.3% | 20.4% | 18.6% |
| 起債制限比率 | | 10.9% | 10.5% | |
| 地方債現在高倍率 | | 1.84倍 | 2.14倍 | 1.82倍 |
| 健全化判断比率 | 実質赤字比率 | — | — | |
| | 連結実質赤字比率 | — | — | |
| | 実質公債費比率 | 15.5% | 15.0% | 16.0% |
| | 将来負担比率 | 104.7% | 106.0% | |
| 税の徴収率 | | 96.8% | 97.3% | 93.9% |
| 積立金現在高 | | 957百万円 | 915百万円 | 1,425百万円 |
| | うち財調・減債基金 | 546百万円 | 605百万円 | 889百万円 |
| ラスパイレス指数 | | 85.0 | 83.5 | |

※ラスパイレス指数の欄中「20年度見込」はH20.4.1現在、「19年度」はH19.4.1現在
※「－」は赤字、資金不足がないことを示す

(4)　財源及び支出の状況（構成比）　（%）

| 区　分 | 20年度見込 | 県平均（20年度） | 19年度決算 | 類似団体（19年度） |
|---|---|---|---|---|
| 一般財源 | 71.4 | 64.7 | 71.4 | 68.3 |
| 自主財源 | 28.6 | 29.8 | 29.8 | 39.2 |
| 義務的経費 | 45.9 | 44.0 | 47.2 | 42.5 |
| 投資的経費 | 8.1 | 13.6 | 7.7 | 13.9 |

## ＜公共施設整備状況＞（20年度）　（%）

| 区　分 | | 当該団体 | 類似団体（17年度） |
|---|---|---|---|
| 道路 | 改良率 | 73.7 | 56.4 |
| | 舗装率 | 82.9 | 69.2 |
| 公園 | 人口1人当たり面積(㎡) | 66.1 | 36.7 |
| ごみ | 収集率 | 90.4 | 83.2 |
| し尿 | 収集率 | 8.4 | 26.9 |
| 上水道等 | 普及率 | 100.0 | 95.0 |
| 下水道等 | 普及率（処理人口） | 96.8 | 53.8 |
| | 水洗便所設置率 | 76.6 | 54.7 |
| 公営住宅 | 世帯数比率 | 6.6 | 5.3 |

## ＜平成21年度主要施策＞　（百万円）

| | |
|---|---|
| ○町道整備事業 | 149 |
| ○小学校大規模改造事業 | 44 |
| ○八郎湖指定湖沼排水対策整備事業 | 13 |
| ○中学校建設事業 | 3 |
| ○地域情報推進事業（光ファイバーによるＩＰ告知システム） | 700 |

## ＜今後の主要課題＞

少子高齢化対策
八郎湖の指定湖沼に伴う下水道事業の推進及び農業集落排水施設の高度処理の推進
中学校建設事業
県営圃場整備事業
地域情報推進事業（光ファイバーによるＩＰ告知システム）

## ＜教育・医療・福祉・その他＞

- 教育の欄中(　)は分校数で内書
- 福祉の欄中「保育所」以外の区分は全て公立施設
- 福祉の欄中(　)は公共施設状況調査におけるあん分数値で内書
- その他の施設中(　)欄は市町村立施設で内書、公民館は全て市町村立

| 教育（21.5.1） | 区分 | 幼稚園 | 小学校 | 中学校 | 高等学校 |
|---|---|---|---|---|---|
| | 施設数 | 1 | 1(0) | 1(0) | 0(0) |

| 医療（21.3.31） | 区分 | 病院 | 診療所 |
|---|---|---|---|
| | 施設数 | 0(0床) | 7(0床) |

| 福祉（20.10.1） | 区分 | 保育所 | 特養老人ホーム | 養護老人ホーム | 老人福祉センター | デイサービスセンター |
|---|---|---|---|---|---|---|
| | 施設数 | 1 | 1(0.0) | 0(0.0) | 1 | 1 |
| | 定員(人) | 80 | 50(0.0) | 0(0.0) | | |

| その他施設（21.3.31） | 区分 | 公会堂・市民会館 | 公民館 | 図書館 | 体育館 | 野球場 |
|---|---|---|---|---|---|---|
| | 施設数 | 1(1) | 26 | 0(0) | 2(2) | 1(1) |

## ＜その他＞

- （町の木）・松
- （町の花）・さくら
- （町の鳥）・やまどり
- （名所・旧跡）・日本国花苑・洲崎遺跡・板碑群

# 南秋田郡 大潟村

（標語）日本最大の干拓地に広がる緑豊かな村

| | | | | | |
|---|---|---|---|---|---|
| 〒010－0494<br>字中央１－１<br>☎ （0185）45－2111<br>ＦＡＸ（0185）45－2162<br>ホームページ<br>http://www.ogata.or.jp/<br>Eメール ogata_mura@ogata.or.jp | 主な地域指定 | 一部事務組合加入事業 | 公営企業 | | |
| 類型 Ｉ－０ コード番号 053686 | 半島振興 | 議員公務災害<br>常備消防<br>非常勤公務災害<br>退職手当 ごみ処理<br>その他 | 簡水 下水道<br>介護サービス | | |
| | | | 基本構想 | 平22～平29年度 | |
| | | | 基本計画 | 平22～平29年度 | |

## ＜概　要＞

(1) 面　積（県下21位）

| 総面積（平20.10.1） | 耕地（平20.7.15） | 宅地（平20.1.1） | 山林（平20.4.1） |
|---|---|---|---|
| 170.05㎢ | 115.00㎢ | 1.34㎢ | 3.69㎢ |

(2) 人　口（県下23位）

| 平7.10.1 | 平12.10.1 | 平17.10.1 | 平21.3.31 |
|---|---|---|---|
| 3,311 | 3,323 | 3,256 | 3,308 |

| 人口増減率（H12－H17） | △2.0% | 平21.7.1 高齢化率 | 25.6% | 人口密度 | 19.45 人/㎢ |
|---|---|---|---|---|---|

(3) 世帯数

| 平7.10.1 | 平12.10.1 | 平17.10.1 | 平21.3.31 |
|---|---|---|---|
| 757 | 762 | 780 | 998 |

(4) 有権者数（平21.9.2現在）

| 男 | 女 | 計 |
|---|---|---|
| 1,235 | 1,311 | 2,546 |

(5) 沿　革

昭39.10.1　設置

## ＜組　織＞

(1) 議　会（平21.9.1現在）

| | | | | |
|---|---|---|---|---|
| 議長 | 伊藤功正 | 議員定数 | 法定上限数 | 14人 |
| 副議長 | 阿部文夫 | | 条例定数 | 12人 |
| 任期 | 平24.9.4 | 党派別内訳 | 無所属12 | |

(2) 二　役（平21.9.1現在）

| | | | |
|---|---|---|---|
| 村長 | 髙橋浩人（1期～平24.9.4） | 副村長 | 工藤敏行 |

(3) 職員数（平21.4.1現在）

| 区分 | 職員数 | 区分 | 職員数 |
|---|---|---|---|
| 普通会計 | 52 | 一般行政職 | 43 |
| （うち施設関係） | (15) | 技能労務職 | － |
| 人口千人当たり | 15.72 | 企業職 | － |
| 類似団体 | 19.80 | 消防職 | － |
| 公営事業会計関係 | 5 | 教育職 | 2 |
| 計 | 57 | その他(内税務職) | 12(3) |

## ＜行政機構＞

村長 ― 副村長 ― 総務企画課／税務会計課／住民生活課／産業建設課

教育委員会 ― 教育長 ― 事務局

議会 ― 事務局

監査委員 ― 事務局

選挙管理委員会 ― 事務局

農業委員会 ― 事務局

## ＜産業・経済＞

(1) 産業構造　（百万円・人・%）

| 区分 | | 総生産額（平18年度） | | 就業人口（平17.10.1現在） | |
|---|---|---|---|---|---|
| 第1次 | 農業 | 7,128 | 35.3 | 1,612 | 77.9 |
| | 林業 | 14 | 0.1 | | |
| | 水産業 | 0 | 0.0 | | |
| | 計 | 7,142 | 35.4 | | |
| 第2次 | 鉱業 | 0 | 0.0 | 26 | 1.3 |
| | 製造業 | 84 | 0.4 | | |
| | 建設業 | 2,842 | 14.1 | | |
| | 計 | 2,926 | 14.5 | | |
| 第3次 | | 10,121 | 50.1 | 424 | 20.5 |
| 分類不能 | | | | 7 | 0.3 |
| 合計 | | 20,189 | 100.0 | 2,069 | 100.0 |

(2) 一人当たり分配所得　（18年度）

| | |
|---|---|
| 1人当たり分配所得 | 3,394千円<br>県下 1 位 |

(3) 主要農産物・名産・特産品

米・大豆（リュウホウ）・かぼちゃ（みやこ）・にんにく・メロン（アムスメロン、秋田甘えんぼ）・チューリップ・パンプキンパイ

(4) 主要製造業（平19年）　（万円）

| 順位 | 品名 | 製品出荷額等 |
|---|---|---|
| 1 | － | － |
| 2 | － | － |
| 3 | － | － |

（祭・行事）・桜と菜の花まつり（4月下旬～5月上旬）・全日本学生選手権チームロードレース（6月）・ワールド・ソーラーカーラリー大会、全日本学生ソーラーカーチャンピオン大会（7月下旬～8月上旬）・八郎潟干拓記念駅伝競争大会（9月）・ポルダーサイクリング（9月）・日本一ジャンボカボチャ秋田県大会（9月）

## ＜財　　政＞

(1)　決算収支（普通会計）　（百万円）

| 区　分 | 歳　　入 | 歳　　出 | 形式収支 | 実質収支 | 単年度収支 | 実質単年度収支 | 積立金現在高 | 地方債現在高 |
|---|---|---|---|---|---|---|---|---|
| 平18決算 | 3,361 | 3,246 | 115 | 115 | 0 | 183 | 980 | 3,084 |
| 平19決算 | 3,436 | 3,304 | 133 | 133 | 17 | 122 | 666 | 2,994 |
| 平20見込 | 2,969 | 2,806 | 163 | 129 | △　4 | 240 | 870 | 2,841 |

(2)　主な歳入歳出　（百万円・%）

| 区　　分 | | | 20決算見込（普通会計） | 対前年比（決算間比較） | 21当初予算（普通会計） | 対前年比（当初間比較） |
|---|---|---|---|---|---|---|
| 地方税 | | | 699 | 2.6 | 683 | 8.8 |
| 地方交付税 | | | 1,179 | 4.7 | 1,098 | 4.9 |
| 国県支出金 | | | 175 | △ 30.3 | 107 | △ 4.5 |
| 地方債 | | | 214 | △ 46.6 | 197 | 1.0 |
| 歳入合計 | | | 2,969 | △ 13.6 | 2,449 | △ 2.7 |
| 義務的経費 | | | 1,002 | △ 12.5 | 842 | △ 17.3 |
| | 人件費 | | 520 | △ 2.4 | 522 | 1.6 |
| | 扶助費 | | 67 | 1.5 | 77 | △ 9.4 |
| | 公債費 | | 414 | △ 24.2 | 243 | △ 42.0 |
| 物件費 | | | 577 | △ 12.8 | 643 | 3.7 |
| 投資的経費 | | | 165 | △ 69.3 | 197 | 44.9 |
| | 普通建設事業費 | 補助 | 27 | △ 88.8 | 56 | — |
| | | 単独 | 138 | △ 42.0 | 141 | 3.7 |
| 歳出合計 | | | 2,806 | △ 15.1 | 2,449 | △ 2.7 |

(3)　主要指数

| 区　　分 | | 20年度見込 | 19年度 | 類似団体（19年度） |
|---|---|---|---|---|
| 標準財政規模 | | 2,002百万円 | 1,857百万円 | 1,772百万円 |
| 歳出決算倍率 | | 1.40倍 | 1.78倍 | 1.64倍 |
| 経常収支比率（含減税補てん債、臨時財政対策債） | | 77.4% | 83.4% | 87.4% |
| 財政力指数（3ヵ年平均） | | 0.38 | 0.43 | 0.19 |
| 実質収支比率 | | 6.4% | 6.8% | 4.4% |
| 公債費比率 | | 7.8% | 12.0% | |
| 〃（含債務負担行為） | | 8.3% | 12.6% | |
| 公債費負担比率 | | 15.9% | 20.0% | 24.2% |
| 起債制限比率 | | 8.8% | 12.1% | |
| 地方債現在高倍率 | | 1.42倍 | 1.61倍 | 2.19倍 |
| 健全化判断比率 | 実質赤字比率 | — | — | |
| | 連結実質赤字比率 | — | — | |
| | 実質公債費比率 | 11.3% | 15.1% | 16.3% |
| | 将来負担比率 | 62.7% | 80.6% | |
| 税の徴収率 | | 96.3% | 96.6% | 94.4% |
| 積立金現在高 | | 870百万円 | 666百万円 | 1,437百万円 |
| | うち財調・減債基金 | 327百万円 | 312百万円 | 657百万円 |
| ラスパイレス指数 | | 92.7 | 91.4 | |

※ラスパイレス指数の欄中「20年度見込」はH20.4.1現在、「19年度」はH19.4.1現在
※「－」は赤字、資金不足がないことを示す

(4)　財源及び支出の状況（構成比）　（%）

| 区　分 | 20年度見込 | 県平均（20年度） | 19年度決算 | 類似団体（19年度） |
|---|---|---|---|---|
| 一般財源 | 69.9 | 64.7 | 58.5 | 64.1 |
| 自主財源 | 40.6 | 29.8 | 42.3 | 23.9 |
| 義務的経費 | 35.7 | 44.0 | 34.6 | 41.2 |
| 投資的経費 | 5.9 | 13.6 | 16.3 | 18.2 |

## ＜公共施設整備状況＞（20年度）　（%）

| 区　　分 | | 当該団体 | 類似団体（17年度） |
|---|---|---|---|
| 道路 | 改良率 | 100.0 | 48.7 |
| | 舗装率 | 42.4 | 55.4 |
| 公園 | 人口1人当たり面積(㎡) | 0.0 | 50.0 |
| ごみ | 収集率 | 100.0 | 84.5 |
| し尿 | 収集率 | 0.0 | 46.9 |
| 上水道等 | 普及率 | 99.9 | 87.9 |
| 下水道等 | 普及率（処理人口） | 99.9 | 44.2 |
| | 水洗便所設置率 | 99.9 | 50.9 |
| 公営住宅 | 世帯数比率 | 8.6 | 12.3 |

## ＜平成21年度主要施策＞　（百万円）

| | |
|---|---|
| ○西5丁目未利用地区有効活用推進事業 | 11 |
| ○村創立45周年記念式典 | 3 |
| ○環境創造型農業推進事業 | 10 |
| ○新農業戦略推進事業 | 1 |
| ○教育施設整備事業 | 57 |

## ＜今後の主要課題＞

行財政改革の推進
八郎湖の水質改善
環境創造型農業の推進

## ＜教育・医療・福祉・その他＞

・教育の欄中(　)は分校数で内書
・福祉の欄中「保育所」以外の区分は全て公立施設
・福祉の欄中(　)は公共施設状況調査におけるあん分数値で内書
・その他の施設中(　)欄は市町村立施設で内書、公民館は全て市町村立

| | | | | | | |
|---|---|---|---|---|---|---|
| 教育（21.5.1） | 区分 | 幼稚園 | 小学校 | 中学校 | 高等学校 | |
| | 施設数 | 1 | 1(0) | 1(0) | 0(0) | |
| 医療（21.3.31） | 区分 | 病院 | | 診療所 | | |
| | 施設数 | 0(0床) | | 4(10床) | | |
| 福祉（20.10.1） | 区分 | 保育所 | 特養老人ホーム | 養護老人ホーム | 老人福祉センター | デイサービスセンター |
| | 施設数 | 1 | 1(0.0) | 0(0.0) | 0 | 1 |
| | 定員(人) | 90 | 50(0.0) | 0(0.0) | | |
| その他施設（21.3.31） | 区分 | 公会堂・市民会館 | 公民館 | 図書館 | 体育館 | 野球場 |
| | 施設数 | 0(0) | 1 | 0(0) | 1(1) | 1(1) |

## ＜その他＞

●（村の木）・黒松
●（村の花）・サルビア
●（村の鳥）・白鳥
●（友好都市）・ドロンテン市（オランダ）
●（名所・旧跡）・北緯40°東経140°経緯度交会点標示塔・ポルダー潟の湯・ソーラースポーツライン・産直センター潟の店・干拓博物館

# 仙北郡 美郷町

（標語）奥羽山脈と仙北平野の大自然のもとでお互いを高め、尊重し合い、あたらしさと深さを求める、創造性あふれるまち

〒019－1541
土崎字上野乙170番地10
☎　（0187）84－1111
ＦＡＸ（0187）85－2107
ホームページ
http://www.town.misato.akita.jp
Eメール　info@town.misato.akita.jp

| 類型 | Ｖ－０ | コード番号 | 054348 |
|---|---|---|---|

| 主な地域指定 | 一部事務組合加入事業 | 公営企業 | |
|---|---|---|---|
| 準過疎　辺地<br>地方拠点<br>特別豪雪<br>低工 | 議員公務災害　退職手当<br>非常勤公務災害<br>し尿処理　ごみ処理<br>火葬場　常備消防<br>老人福祉　その他 | 簡水　下水道 | |
| | | 基本構想 | 平17～平26年度 |
| | | 基本計画 | 平17～平21年度 |

## ＜概　要＞

(1)　面　積（県下22位）

| 総面積（平20.10.1） | 耕地（平20.7.15） | 宅地（平20.1.1） | 山林（平20.4.1） |
|---|---|---|---|
| 168.36㎢ | 67.10㎢ | 5.95㎢ | 71.95㎢ |

(2)　人　口（県下14位）

| 平7.10.1 | 平12.10.1 | 平17.10.1 | 平21.3.31 |
|---|---|---|---|
| 25,232 | 24,207 | 23,038 | 22,720 |

| 人口増減率（H12－H17） | △4.8% | 平21.7.1 高齢化率 | 31.3% | 人口密度 | 134.95 人/㎢ |
|---|---|---|---|---|---|

(3)　世帯数

| 平7.10.1 | 平12.10.1 | 平17.10.1 | 平21.3.31 |
|---|---|---|---|
| 6,210 | 6,283 | 6,305 | 6,759 |

(4)　有権者数（平21.9.2現在）

| 男 | 女 | 計 |
|---|---|---|
| 8,802 | 10,094 | 18,896 |

(5)　沿　革

平16.11.1　合体　六郷町　千畑町　仙南村

## ＜組　織＞

(1)　議　会（平21.12.1現在）

| 議長 | 髙橋　猛 | 議員定数 | 法定上限数 | 26人 |
|---|---|---|---|---|
| 副議長 | 深沢義一 | | 条例定数 | 18人 |
| 任期 | 平25.9.30 | 党派別内訳 | 共2<br>無所属16 | |

(2)　二　役（平21.9.1現在）

| 町長 | 松田知己（2期～平24.11.27） | 副町長 | 佐々木敬治 |
|---|---|---|---|

(3)　職員数（平21.4.1現在）

| 区分 | 職員数 | 左の職別内訳 区分 | 職員数 |
|---|---|---|---|
| 普通会計 | 248 | 一般行政職 | 152 |
| （うち施設関係） | (78) | 技能労務職 | 39 |
| 人口千人当たり | 10.92 | 企業職 | 0 |
| 類似団体 | 11.22 | 消防職 | － |
| 公営事業会計関係 | 11 | 教育職 | 9 |
| 計 | 259 | その他(内税務職) | 59(15) |

## ＜行政機構＞

- 町長
  - 副町長
    - 総務課
    - 企画財政課
    - 税務課
    - 住民生活課
    - 福祉保健課
    - 商工観光交流課
    - 農政課
    - 建設課
    - 出納室
- 議会
  - 事務局
- 教育委員会
  - 教育長
    - 学務課
    - 社会教育課
    - 幼児教育課
- 農業委員会
  - 事務局
- 選挙管理委員会
  - 事務局
- 監査委員
  - 事務局

## ＜産業・経済＞

(1)　産業構造　（百万円・人・%）

| 区分 | | 総生産額（平18年度） | | 就業人口（平17.10.1現在） | |
|---|---|---|---|---|---|
| 第1次 | 農業 | 4,249 | 7.9 | 2,521 | 20.8 |
| | 林業 | 49 | 0.1 | | |
| | 水産業 | 0 | 0.0 | | |
| | 計 | 4,298 | 8.0 | | |
| 第2次 | 鉱業 | 0 | 0.0 | 3,962 | 32.6 |
| | 製造業 | 8,474 | 15.7 | | |
| | 建設業 | 3,286 | 6.1 | | |
| | 計 | 11,760 | 21.8 | | |
| 第3次 | | 37,831 | 70.2 | 5,624 | 46.3 |
| 分類不能 | | | | 37 | 0.3 |
| 合計 | | 53,889 | 100.0 | 12,144 | 100.0 |

(2)　一人当たり分配所得　（18年度）

| 1人当たり分配所得 | 1,799千円<br>県下　19　位 |
|---|---|

(3)　主要農産物・名産・特産品

米・トマト・大豆

(4)　主要製造業（平19年）　（万円）

| 順位 | 品名 | 製品出荷額等 |
|---|---|---|
| 1 | 食料品 | 258,550 |
| 2 | 衣服 | 164,605 |
| 3 | 精密機械 | 161,927 |

（祭・行事）・六郷のカマクラ（2月11日～15日）・ラベンダーまつり（6月下旬～7月上旬）・清水まつり（8月第1土・日曜日）
・秋田民謡長者の山全国大会（10月第2土・日曜日）

## ＜財　　政＞

(1)　決算収支（普通会計）　（百万円）

| 区　分 | 歳　入 | 歳　出 | 形式収支 | 実質収支 | 単年度収支 | 実質単年度収支 | 積立金現在高 | 地方債現在高 |
|---|---|---|---|---|---|---|---|---|
| 平18決算 | 12,600 | 11,913 | 687 | 668 | △　38 | 140 | 2,422 | 16,432 |
| 平19決算 | 12,279 | 11,799 | 479 | 460 | △　208 | △　186 | 2,822 | 16,325 |
| 平20見込 | 11,862 | 11,731 | 131 | 85 | △　376 | △　86 | 3,493 | 15,679 |

(2)　主な歳入歳出　（百万円・%）

| 区　分 | | 20決算見込（普通会計） | 対前年比（決算間比較） | 21当初予算（普通会計） | 対前年比（当初間比較） |
|---|---|---|---|---|---|
| 地方税 | | 1,518 | △　0.3 | 1,437 | △　1.8 |
| 地方交付税 | | 5,583 | 2.8 | 4,723 | 0.7 |
| 国県支出金 | | 1,533 | 14.6 | 1,104 | △　12.2 |
| 地方債 | | 1,036 | △　31.9 | 1,154 | △　6.0 |
| 歳入合計 | | 11,862 | △　3.4 | 10,089 | △　2.6 |
| 義務的経費 | | 4,870 | △　0.5 | 4,782 | △　2.7 |
| 　人件費 | | 2,086 | △　4.2 | 2,119 | △　4.6 |
| 　扶助費 | | 822 | 3.3 | 848 | 2.7 |
| 　公債費 | | 1,961 | 2.0 | 1,815 | △　2.8 |
| 物件費 | | 1,511 | △　7.1 | 1,646 | 1.4 |
| 投資的経費 | | 1,470 | △　22.1 | 1,025 | △　20.5 |
| 　普通建設事業費 | 補助 | 396 | △　3.6 | 251 | △　25.7 |
| 　　 | 単独 | 1,075 | △　21.7 | 773 | △　18.6 |
| 歳出合計 | | 11,731 | △　0.6 | 10,089 | △　2.6 |

(3)　主要指数

| 区　分 | | 20年度見込 | 19年度 | 類似団体（19年度） |
|---|---|---|---|---|
| 標準財政規模 | | 7,815百万円 | 7,311百万円 | 5,454百万円 |
| 歳出決算倍率 | | 1.50倍 | 1.61倍 | 1.59倍 |
| 経常収支比率（含減税補てん債、臨時財政対策債） | | 89.2% | 91.4% | 92.7% |
| 財政力指数（3ヵ年平均） | | 0.29 | 0.29 | 0.40 |
| 実質収支比率 | | 1.1% | 6.0% | 3.3% |
| 公債費比率 | | 15.4% | 16.7% | |
| 〃（含債務負担行為） | | 19.1% | 23.2% | |
| 公債費負担比率 | | 20.2% | 19.8% | 18.2% |
| 起債制限比率 | | 12.9% | 13.4% | |
| 地方債現在高倍率 | | 2.01倍 | 2.23倍 | 2.08倍 |
| 健全化判断比率 | 実質赤字比率 | — | — | |
| | 連結実質赤字比率 | — | — | |
| | 実質公債費比率 | 18.3% | 19.4% | 16.3% |
| | 将来負担比率 | 122.6% | 142.8% | |
| 税の徴収率 | | 93.4% | 94.1% | 88.6% |
| 積立金現在高 | | 3,493百万円 | 2,822百万円 | 2,219百万円 |
| | うち財調・減債基金 | 1,569百万円 | 1,187百万円 | 949百万円 |
| ラスパイレス指数 | | 92.2 | 90.9 | |

※ラスパイレス指数の欄中「20年度見込」はH20.4.1現在、「19年度」はH19.4.1現在
※「－」は赤字、資金不足がないことを示す

(4)　財源及び支出の状況（構成比）　（%）

| 区　分 | 20年度見込 | 県平均（20年度） | 19年度決算 | 類似団体（19年度） |
|---|---|---|---|---|
| 一般財源 | 64.8 | 64.7 | 61.6 | 64.9 |
| 自主財源 | 26.4 | 29.8 | 27.5 | 33.9 |
| 義務的経費 | 41.5 | 44.0 | 41.5 | 44.9 |
| 投資的経費 | 12.5 | 13.6 | 16.0 | 12.9 |

## ＜公共施設整備状況＞（20年度）　（%）

| 区　分 | | 当該団体 | 類似団体（17年度） |
|---|---|---|---|
| 道路 | 改良率 | 48.3 | 46.5 |
| | 舗装率 | 45.8 | 70.4 |
| 公園 | 人口1人当たり面積(㎡) | 53.5 | 16.0 |
| ごみ | 収集率 | 100.0 | 91.8 |
| し尿 | 収集率 | 43.0 | 44.2 |
| 上水道等 | 普及率 | 54.8 | 86.1 |
| 下水道等 | 普及率（処理人口） | 40.1 | 22.6 |
| | 水洗便所設置率 | 56.5 | 32.1 |
| 公営住宅 | 世帯数比率 | 2.8 | 3.9 |

## ＜平成21年度主要施策＞　（百万円）

| | |
|---|---|
| ○町道新設改良事業 | 461 |
| ○防災まちづくり事業 | 114 |
| ○水環境保全事業 | 59 |
| ○交流促進事業 | 13 |
| ○公共施設再編事業 | 244 |

## ＜今後の主要課題＞

道路・交通体系の整備充実
基幹産業の振興
少子高齢化対策
協働・参画のまちづくりの推進
学校を含めた公共施設再編の実施

## ＜教育・医療・福祉・その他＞

・教育の欄中(　)は分校数で内書
・福祉の欄中「保育所」以外の区分は全て公立施設
・福祉の欄中(　)は公共施設状況調査におけるあん分数値で内書
・その他の施設中(　)欄は市町村立施設で内書、公民館は全て市町村立

| 教育（21.5.1） | 区　分 | 幼稚園 | 小学校 | 中学校 | 高等学校 |
|---|---|---|---|---|---|
| | 施設数 | 3 | 7(0) | 3(0) | 1(0) |

| 医療（21.3.31） | 区　分 | 病院 | 診療所 |
|---|---|---|---|
| | 施設数 | 0(0床) | 18(6床) |

| 福祉（20.10.1） | 区　分 | 保育所 | 特養老人ホーム | 養護老人ホーム | 老人福祉センター | デイサービスセンター |
|---|---|---|---|---|---|---|
| | 施設数 | 3 | 2(1.5) | 0(0.0) | 2 | 0 |
| | 定員(人) | 420 | 79(79.0) | 0(0.0) | | |

| その他施設（21.3.31） | 区　分 | 公会堂・市民会館 | 公民館 | 図書館 | 体育館 | 野球場 |
|---|---|---|---|---|---|---|
| | 施設数 | 0(0) | 3 | 1(1) | 5(5) | 5(5) |

## ＜その他＞

● （町の木）・赤松
● （町の花）・ラベンダー
● （町の鳥）・雁
● （名所・旧跡）・湧水群（名水百選）・松杉並木
　・ラベンダー園・後三年の役跡・雁の里ふれあいの森
● （町の魚）・ハリザッコ（イバラトミヨ）
● （友好都市）・東京都大田区、台湾瑞穂郷

# 雄勝郡 羽後町

（標語）緑と踊りと雪の町

| | | | | | |
|---|---|---|---|---|---|
| 〒012－1131<br>西馬音内字中野177<br>☎ （0183）62－2111<br>ＦＡＸ（0183）62－2120<br>ホームページ<br>http://www.ugomachi.com<br>Eメール koho@ugomachi.com<br>類型 Ⅳ－１ コード番号 054631 | 主な地域指定 | 一部事務組合加入事業 | 公営企業 | | |
| | 過疎 辺地<br>特別豪雪<br>振興山村<br>地方拠点 | 議員公務災害 し尿処理<br>非常勤公務災害 ごみ処理<br>退職手当 火葬場<br>老人福祉 常備消防<br>その他 | 上水道 病院 下水道<br>介護サービス | | |
| | | | 基本構想 | 平17～平26年度 | |
| | | | 基本計画 | 平17～平26年度 | |

## ＜概　要＞

(1) 面　積（県下17位）

| 総面積（平20.10.1） | 耕地（平20.7.15） | 宅地（平20.1.1） | 山林（平20.4.1） |
|---|---|---|---|
| 230.75㎢ | 40.50㎢ | 4.42㎢ | 153.81㎢ |

(2) 人　口（県下16位）

| 平7.10.1 | 平12.10.1 | 平17.10.1 | 平21.3.31 |
|---|---|---|---|
| 20,307 | 19,485 | 18,267 | 17,898 |

| 人口増減率（H12－H17） | △6.3% | 平21.7.1 高齢化率 | 32.3% | 人口密度 | 77.56 人/㎢ |
|---|---|---|---|---|---|

(3) 世帯数

| 平7.10.1 | 平12.10.1 | 平17.10.1 | 平21.3.31 |
|---|---|---|---|
| 5,091 | 5,106 | 5,073 | 5,402 |

(4) 有権者数（平21.9.2現在）

| 男 | 女 | 計 |
|---|---|---|
| 7,155 | 7,843 | 14,998 |

(5) 沿　革

昭30.4.1　合体、西馬音内町、三輪村、新成村
明治村の一部、元西馬音内村、田代村、仙道村
昭31.10.1　境界変更、雄物川町の一部、十文字町の一部

## ＜組　織＞

(1) 議　会（平21.9.1現在）

| | | | | |
|---|---|---|---|---|
| 議長 | 菅原政一 | 議員定数 | 法定上限数 | 22人 |
| 副議長 | 藤原要司 | | 条例定数 | 16人 |
| 任期 | 平24.3.31 | 党派別内訳 | 共2<br>無所属14 | |

(2) 二　役（平21.9.1現在）

| | | | |
|---|---|---|---|
| 町長 | 大江尚征（2期～平25.4.16） | 副町長 | 佐藤孝治 |

(3) 職員数（平21.4.1現在）

| 区分 | 職員数 | 左の職別内訳 区分 | 職員数 |
|---|---|---|---|
| 普通会計 | 169 | 一般行政職 | 139 |
| （うち施設関係） | (43) | 技能労務職 | 21 |
| 人口千人当たり | 9.44 | 企業職 | 8 |
| 類似団体 | 9.06 | 消防職 | － |
| 公営事業会計関係 | 171 | 教育職 | － |
| 計 | 340 | その他(内税務職) | 172(14) |

## ＜行政機構＞

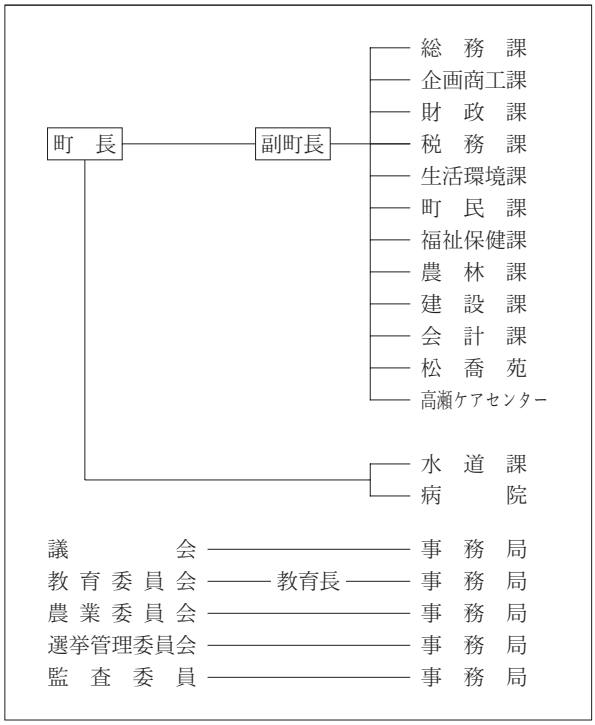


## ＜産業・経済＞

(1) 産業構造　（百万円・人・%）

| 区分 | | 総生産額（平18年度） | | 就業人口（平17.10.1現在） | |
|---|---|---|---|---|---|
| 第1次 | 農業 | 4,179 | 10.1 | 1,758 | 19.8 |
| | 林業 | 119 | 0.3 | | |
| | 水産業 | 7 | 0.0 | | |
| | 計 | 4,305 | 10.4 | | |
| 第2次 | 鉱業 | 0 | 0.0 | 3,238 | 36.4 |
| | 製造業 | 6,055 | 14.7 | | |
| | 建設業 | 2,972 | 7.2 | | |
| | 計 | 9,027 | 21.9 | | |
| 第3次 | | 27,891 | 67.7 | 3,893 | 43.7 |
| 分類不能 | | | | 8 | 0.1 |
| 合計 | | 41,223 | 100.0 | 8,897 | 100.0 |

(2) 一人当たり分配所得　（18年度）

| | |
|---|---|
| 1人当たり分配所得 | 1,811千円<br>県下 18 位 |

(3) 主要農産物・名産・特産品

西瓜・メロン（秋田美人）・羽後牛・手打ちそば、そばまんじゅう・花き（ストック、トルコキキョウ、リンドウ、アルストロメリア）

(4) 主要製造業（平19年）　（百万円）

| 順位 | 品名 | 製品出荷額等 |
|---|---|---|
| 1 | 電子部品・デバイス | 466,660 |
| 2 | 電気機械 | 302,580 |
| 3 | 一般機械 | 243,372 |

（祭・行事）・ゆきとぴあ七曲（1月最終土曜日）・西馬音内盆踊り（8月16日～18日）・うご牛まつり（9月第1日曜日）

## ＜財　　政＞

(1)　決算収支（普通会計）　（百万円）

| 区　分 | 歳　　入 | 歳　　出 | 形式収支 | 実質収支 | 単年度収支 | 実質単年度収支 | 積立金現在高 | 地方債現在高 |
|---|---|---|---|---|---|---|---|---|
| 平18決算 | 7,190 | 6,892 | 298 | 280 | △　23 | △　1 | 1,914 | 8,286 |
| 平19決算 | 7,155 | 6,949 | 207 | 207 | △　73 | △　61 | 1,848 | 8,168 |
| 平20見込 | 7,425 | 7,096 | 329 | 301 | 94 | 124 | 1,789 | 8,041 |

(2)　主な歳入歳出　（百万円・%）

| 区　　分 | | 20決算見込（普通会計） | 対前年比（決算間比較） | 21当初予算（普通会計） | 対前年比（当初間比較） |
|---|---|---|---|---|---|
| 地方税 | | 1,156 | 0.3 | 1,090 | △　2.9 |
| 地方交付税 | | 3,603 | 3.7 | 3,350 | 2.4 |
| 国県支出金 | | 1,277 | 30.6 | 859 | △　8.2 |
| 地方債 | | 590 | 2.6 | 734 | 24.8 |
| 歳入合計 | | 7,425 | 3.8 | 6,837 | △　0.2 |
| 義務的経費 | | 3,120 | △　1.1 | 2,807 | △　0.5 |
| 　人件費 | | 1,585 | △　4.3 | 1,437 | △　3.5 |
| 　扶助費 | | 677 | 2.7 | 446 | △　4.3 |
| 　公債費 | | 858 | 2.1 | 924 | 6.7 |
| 物件費 | | 926 | △　7.6 | 891 | △　0.7 |
| 投資的経費 | | 781 | △　4.6 | 725 | △ 11.4 |
| 　普通建設事業費 | 補助 | 376 | 9.6 | 333 | △ 10.5 |
| 　　 | 単独 | 405 | △　8.8 | 392 | △ 12.1 |
| 歳出合計 | | 7,096 | 2.1 | 6,837 | △　0.2 |

(3)　主要指数

| 区　　分 | | 20年度見込 | 19年度 | 類似団体（19年度） |
|---|---|---|---|---|
| 標準財政規模 | | 5,051百万円 | 4,764百万円 | 4,191百万円 |
| 歳出決算倍率 | | 1.40倍 | 1.46倍 | 1.45倍 |
| 経常収支比率（含減税補てん債、臨時財政対策債） | | 89.6% | 91.9% | 87.5% |
| 財政力指数（3ヵ年平均） | | 0.27 | 0.27 | 0.54 |
| 実質収支比率 | | 6.0% | 4.1% | 5.7% |
| 公債費比率 | | 9.3% | 10.1% | |
| 〃（含債務負担行為） | | 11.1% | 12.1% | |
| 公債費負担比率 | | 14.8% | 14.7% | 15.8% |
| 起債制限比率 | | 7.1% | 7.3% | |
| 地方債現在高倍率 | | 1.59倍 | 1.71倍 | 1.60倍 |
| 健全化判断比率 | 実質赤字比率 | — | — | |
| | 連結実質赤字比率 | — | — | |
| | 実質公債費比率 | 12.4% | 12.7% | 15.6% |
| | 将来負担比率 | 96.0% | 103.3% | |
| 税の徴収率 | | 94.5% | 94.4% | 92.4% |
| 積立金現在高 | | 1,789百万円 | 1,848百万円 | 1,485百万円 |
| | うち財調・減債基金 | 1,228百万円 | 1,236百万円 | 892百万円 |
| ラスパイレス指数 | | 93.5 | 91.5 | |

※ラスパイレス指数の欄中「20年度見込」はH20.4.1現在、「19年度」はH19.4.1現在
※「－」は赤字、資金不足がないことを示す

(4)　財源及び支出の状況（構成比）　（%）

| 区　分 | 20年度見込 | 県平均（20年度） | 19年度決算 | 類似団体（19年度） |
|---|---|---|---|---|
| 一般財源 | 68.5 | 64.7 | 69.5 | 69.3 |
| 自主財源 | 21.9 | 29.8 | 24.9 | 46.0 |
| 義務的経費 | 44.0 | 44.0 | 45.4 | 42.7 |
| 投資的経費 | 11.0 | 13.6 | 11.8 | 12.4 |

## ＜公共施設整備状況＞（20年度）　（%）

| 区　　分 | | 当該団体 | 類似団体（17年度） |
|---|---|---|---|
| 道路 | 改良率 | 62.0 | 54.4 |
| | 舗装率 | 66.0 | 68.1 |
| 公園 | 人口1人当たり面積(㎡) | 5.0 | 15.5 |
| ごみ | 収集率 | 90.7 | 89.6 |
| し尿 | 収集率 | 60.3 | 14.8 |
| 上水道等 | 普及率 | 65.5 | 91.8 |
| 下水道等 | 普及率（処理人口） | 41.1 | 39.0 |
| | 水洗便所設置率 | 31.2 | 45.6 |
| 公営住宅 | 世帯数比率 | 0.7 | 2.9 |

## ＜平成21年度主要施策＞　（百万円）

| | |
|---|---|
| ○まちづくり交付金事業 | 228 |
| ○道整備交付金事業 | 59 |
| ○戸籍システム電算導入事業 | 72 |
| ○地上デジタル放送送受信環境整備事業 | 171 |

## ＜今後の主要課題＞

農林業の振興による農業所得の向上
少子、高齢社会に対応した基盤整備
事業所数の増加や雇用の創出による商工業の振興
行財政改革の推進

## ＜教育・医療・福祉・その他＞

・教育の欄中(　)は分校数で内書
・福祉の欄中「保育所」以外の区分は全て公立施設
・福祉の欄中(　)は公共施設状況調査におけるあん分数値で内書
・その他の施設中(　)欄は市町村立施設で内書、公民館は全て市町村立

| 教育（21.5.1） | 区分 | 幼稚園 | 小学校 | 中学校 | 高等学校 |
|---|---|---|---|---|---|
| | 施設数 | 0 | 6(0) | 3(0) | 1(0) |

| 医療（21.3.31） | 区分 | 病院 | 診療所 |
|---|---|---|---|
| | 施設数 | 1(168床) | 9(0床) |

| 福祉（20.10.1） | 区分 | 保育所 | 特養老人ホーム | 養護老人ホーム | 老人福祉センター | デイサービスセンター |
|---|---|---|---|---|---|---|
| | 施設数 | 7 | 2(0.6) | 0(0.2) | 0 | 2 |
| | 定員(人) | 580 | 72(42.7) | 21(21.5) | | |

| その他施設（21.3.31） | 区分 | 公会堂・市民会館 | 公民館 | 図書館 | 体育館 | 野球場 |
|---|---|---|---|---|---|---|
| | 施設数 | 0(0) | 11 | 1(1) | 1(1) | 2(2) |

## ＜その他＞

●（町の木）・梅
●（町の花）・福寿草
●（町の鳥）・うぐいす
●（名所・旧跡）・三輪神社・須賀神社・あぐりこ神社・鈴木家住宅・黒沢家住宅・旧長谷山邸

雄勝郡 **東成瀬村**（ひがしなるせむら）

（標語）さわやなかなるせ　仙人の郷

| | | | | | |
|---|---|---|---|---|---|
| 〒019－0801<br>田子内字仙人下30－1<br>☎　（0182）47－3401<br>ＦＡＸ（0182）47－3260<br>ホームページ<br>http://www.higashinaruse.com/<br>Eメール i-net@vill.higashinaruse.akita.jp | 主な地域指定 | 一部事務組合加入事業 | 公営企業 | | |
| 類型 Ｉ－１ | コード番号 054640 | 過疎　辺地<br>特別豪雪<br>振興山村<br>地方拠点 | 退職手当　ごみ処理<br>老人福祉　火葬場<br>常備消防　し尿処理<br>議員公務災害<br>非常勤公務災害　その他 | 簡水　下水道<br>介護サービス | |
| | | | | 基本構想 | 平12～平22年度 |
| | | | | 基本計画 | 平15～平29年度 |

## ＜概　要＞

(1) 面　積（県下19位）

| 総面積（平20.10.1） | 耕地（平20.7.15） | 宅地（平20.1.1） | 山林（平20.4.1） |
|---|---|---|---|
| 203.57㎢ | 6.36㎢ | 0.69㎢ | 165.03㎢ |

(2) 人　口（県下24位）

| 平7.10.1 | 平12.10.1 | 平17.10.1 | 平21.3.31 |
|---|---|---|---|
| 3,568 | 3,390 | 3,180 | 2,955 |

| 人口増減率（H12－H17） | △6.2% | 平21.7.1 高齢化率 | 34.1% | 人口密度 | 14.52 人/㎢ |
|---|---|---|---|---|---|

(3) 世帯数

| 平7.10.1 | 平12.10.1 | 平17.10.1 | 平21.3.31 |
|---|---|---|---|
| 882 | 879 | 874 | 907 |

(4) 有権者数（平21.9.2現在）

| 男 | 女 | 計 |
|---|---|---|
| 1,185 | 1,312 | 2,497 |

(5) 沿　革

明22.4.1　村制施行

## ＜組　織＞

(1) 議　会（平21.9.1現在）

| | | | | |
|---|---|---|---|---|
| 議長 | 富田義行（とみたよしゆき） | 議員定数 | 法定上限数 | 14人 |
| 副議長 | 佐々木謙吉（ささきけんきち） | | 条例定数 | 10人 |
| 任期 | 平23.4.29 | 党派別内訳 | 共1<br>無所属9 | |

(2) 二　役（平21.9.1現在）

| | | | |
|---|---|---|---|
| 村長 | 佐々木哲男（ささきてつお）<br>（3期～平22.5.31） | 副村長 | |

(3) 職員数（平21.4.1現在）

| 区分 | 職員数 | 区分 | 職員数 |
|---|---|---|---|
| 普通会計 | 39 | 一般行政職 | 32 |
| （うち施設関係） | (5) | 技能労務職 | 21 |
| 人口千人当たり | 13.20 | 企業職 | 0 |
| 類似団体 | 16.16 | 消防職 | － |
| 公営事業会計関係 | 41 | 教育職 | － |
| 計 | 80 | その他(内税務職) | 27(3) |

（左の職別内訳）

（祭・行事）・仙人修行（8月上旬）

## ＜行政機構＞

村長
- 総務課
- 民生課
- 産業建設課
- ダム対策室
- 出納室

議会 ― 事務局

教育委員会 ― 教育長 ― 事務局

農業委員会 ― 事務局

選挙管理委員会 ― 事務局

監査委員 ― 事務局

## ＜産業・経済＞

(1) 産業構造　（百万円・人・%）

| 区分 | | 総生産額（平18年度） | | 就業人口（平17.10.1現在） | |
|---|---|---|---|---|---|
| 第1次 | 農業 | 308 | 3.8 | 282 | 17.4 |
| | 林業 | 55 | 0.7 | | |
| | 水産業 | 8 | 0.1 | | |
| | 計 | 371 | 4.6 | | |
| 第2次 | 鉱業 | 165 | 2.0 | 634 | 39.1 |
| | 製造業 | 239 | 2.9 | | |
| | 建設業 | 2,272 | 27.9 | | |
| | 計 | 2,676 | 32.8 | | |
| 第3次 | | 5,103 | 62.6 | 705 | 43.5 |
| 分類不能 | | | | 0 | 0.0 |
| 合計 | | 8,150 | 100.0 | 1,621 | 100.0 |

(2) 一人当たり分配所得　（18年度）

| | |
|---|---|
| 1人当たり分配所得 | 1,538千円<br>県下　23　位 |

(3) 主要農産物・名産・特産品

米・トマト・菌床シイタケ・平良カブ

(4) 主要製造業（平19年）　（万円）

| 順位 | 品名 | 製品出荷額等 |
|---|---|---|
| 1 | － | － |
| 2 | － | － |
| 3 | － | － |

## ＜財　　政＞

(1)　決算収支（普通会計）　（百万円）

| 区　分 | 歳　　入 | 歳　　出 | 形式収支 | 実質収支 | 単年度収支 | 実質単年度収支 | 積立金現在高 | 地方債現在高 |
|---|---|---|---|---|---|---|---|---|
| 平18決算 | 3,507 | 3,430 | 77 | 76 | 10 | △　88 | 1,381 | 4,537 |
| 平19決算 | 3,947 | 3,853 | 94 | 93 | 17 | 174 | 1,428 | 4,521 |
| 平20見込 | 3,755 | 3,684 | 71 | 45 | △　48 | △　85 | 1,399 | 4,352 |

(2)　主な歳入歳出　（百万円・%）

| 区　　分 | | 20決算見込（普通会計） | 対前年比（決算間比較） | 21当初予算（普通会計） | 対前年比（当初間比較） |
|---|---|---|---|---|---|
| 地方税 | | 168 | △　4.5 | 160 | △　8.0 |
| 地方交付税 | | 1,713 | 9.7 | 1,490 | 3.5 |
| 国県支出金 | | 576 | 14.3 | 265 | △ 42.8 |
| 地方債 | | 428 | △ 34.9 | 389 | △　8.3 |
| 歳入合計 | | 3,755 | △　4.9 | 2,917 | △　6.9 |
| 義務的経費 | | 1,166 | △　5.5 | 1,255 | 5.0 |
| 　人件費 | | 376 | △　3.1 | 382 | △　5.4 |
| 　扶助費 | | 125 | 22.5 | 148 | 28.7 |
| 　公債費 | | 666 | △ 10.6 | 725 | 7.2 |
| 物件費 | | 378 | △　7.1 | 449 | 5.9 |
| 投資的経費 | | 976 | △ 11.3 | 421 | △ 44.9 |
| 　普通建設事業費 | 補助 | 561 | △ 18.0 | 133 | △ 76.1 |
| 　　 | 単独 | 281 | △ 19.9 | 278 | 36.9 |
| 歳出合計 | | 3,684 | △　4.4 | 2,917 | △　6.9 |

(3)　主要指数

| 区　　分 | | 20年度見込 | 19年度 | 類似団体（19年度） |
|---|---|---|---|---|
| 標準財政規模 | | 1,790百万円 | 1,641百万円 | 1,524百万円 |
| 歳出決算倍率 | | 2.06倍 | 2.35倍 | 1.71倍 |
| 経常収支比率（含減税補てん債、臨時財政対策債） | | 93.3% | 98.2% | 88.3% |
| 財政力指数（3ヵ年平均） | | 0.12 | 0.12 | 0.27 |
| 実質収支比率 | | 2.5% | 5.4% | 6.6% |
| 公債費比率 | | 18.4% | 18.0% | |
| 〃（含債務負担行為） | | 18.8% | 18.4% | |
| 公債費負担比率 | | 25.1% | 27.4% | 19.0% |
| 起債制限比率 | | 13.7% | 11.3% | |
| 地方債現在高倍率 | | 2.43倍 | 2.76倍 | 1.86倍 |
| 健全化判断比率 | 実質赤字比率 | — | — | |
| | 連結実質赤字比率 | — | — | |
| | 実質公債費比率 | 19.8% | 17.8% | 14.8% |
| | 将来負担比率 | 37.5% | 33.8% | |
| 税の徴収率 | | 96.9% | 97.6% | 95.9% |
| 積立金現在高 | | 1,399百万円 | 1,428百万円 | 1,295百万円 |
| | うち財調・減債基金 | 1,221百万円 | 1,251百万円 | 591百万円 |
| ラスパイレス指数 | | 90.6 | 88.7 | |

※ラスパイレス指数の欄中「20年度見込」はH20.4.1現在、「19年度」はH19.4.1現在
※「－」は赤字、資金不足がないことを示す

(4)　財源及び支出の状況（構成比）　（%）

| 区　分 | 20年度見込 | 県平均（20年度） | 19年度決算 | 類似団体（19年度） |
|---|---|---|---|---|
| 一般財源 | 52.0 | 64.7 | 46.0 | 61.9 |
| 自主財源 | 25.7 | 29.8 | 29.1 | 32.1 |
| 義務的経費 | 31.7 | 44.0 | 32.0 | 38.7 |
| 投資的経費 | 26.5 | 13.6 | 28.5 | 14.6 |

## ＜公共施設整備状況＞（20年度）　（%）

| 区　　分 | | 当該団体 | 類似団体（17年度） |
|---|---|---|---|
| 道路 | 改良率 | 65.7 | 48.0 |
| | 舗装率 | 50.4 | 56.0 |
| 公園 | 人口1人当たり面積(㎡) | 107.6 | 20.0 |
| ごみ | 収集率 | 78.5 | 82.3 |
| し尿 | 収集率 | 38.2 | 7.9 |
| 上水道等 | 普及率 | 98.8 | 95.4 |
| 下水道等 | 普及率（処理人口） | 0.0 | 49.0 |
| | 水洗便所設置率 | 74.3 | 53.6 |
| 公営住宅 | 世帯数比率 | 2.0 | 7.4 |

## ＜平成21年度主要施策＞　（百万円）

| | |
|---|---|
| ○まちづくり交付金事業 | 94 |
| ○下水道事業（合併処理浄化槽） | 44 |
| ○統合簡易水道事業 | 207 |
| ○地域情報通信基盤推進事業 | 210 |
| ○村民体育館建設事業 | 435 |

## ＜今後の主要課題＞

少子・高齢化対策
行財政改革の推進

## ＜教育・医療・福祉・その他＞

・教育の欄中(　)は分校数で内書
・福祉の欄中「保育所」以外の区分は全て公立施設
・福祉の欄中(　)は公共施設状況調査におけるあん分数値で内書
・その他の施設中(　)欄は市町村立施設で内書、公民館は全て市町村立

| 教育（21.5.1） | 区　分 | 幼稚園 | 小学校 | 中学校 | 高等学校 |
|---|---|---|---|---|---|
| | 施設数 | 0 | 1(0) | 1(0) | 0(0) |

| 医療（21.3.31） | 区　分 | 病　　院 | 診　療　所 |
|---|---|---|---|
| | 施設数 | 0(0床) | 4(6床) |

| 福祉（20.10.1） | 区　分 | 保育所 | 特養老人ホーム | 養護老人ホーム | 老人福祉センター | デイサービスセンター |
|---|---|---|---|---|---|---|
| | 施設数 | 2 | 1(0.5) | 0(0.0) | 0 | 0 |
| | 定員(人) | 120 | 31(31) | 4(3.5) | | |

| その他施設（21.3.31） | 区　分 | 公会堂・市民会館 | 公民館 | 図書館 | 体育館 | 野球場 |
|---|---|---|---|---|---|---|
| | 施設数 | 0(0) | 4 | 0(0) | 0(0) | 0(0) |

## ＜その他＞

●（村の木）・秋田杉
●（村の花）・山ゆり
●（村の鳥）・やまどり
●（名所・旧跡）・栗駒国定公園（須川湖）・ジュネス栗駒スキー場・大柳沼自然公園・ジュネス栗駒カントリーパーク

# 県　　計

## ＜概　　要＞

(1)　面　　積

| 総面積（平20.10.1） | 耕地（平20.7.15） | 宅地（平20.1.1） | 山林（平20.4.1） |
|---|---|---|---|
| 11,612.28㎢ | 1,513㎢ | 246㎢ | 8,217㎢ |

※H20.12.25に十和田湖及びその周辺地域の境界が確定したが、本調査はH20.10.1現在の面積調によるため、境界確定後の面積（11,636.25㎢）を表示していない。

(2)　人　　口

| 平7.10.1 | 平12.10.1 | 平17.10.1 | 平21.3.31 |
|---|---|---|---|
| 1,213,667 | 1,189,279 | 1,145,501 | 1,118,735 |

| 人口増減率（H12－H17） | △3.7% | 平21.7.1 高齢化率 | 29.2% | 人口密度 | 96.34 人/㎢ |
|---|---|---|---|---|---|

(3)　世 帯 数

| 平7.10.1 | 平12.10.1 | 平17.10.1 | 平21.3.31 |
|---|---|---|---|
| 373,972 | 388,424 | 391,276 | 417,941 |

(4)　有権者数（平21.9.2現在）

| 男 | 女 | 計 |
|---|---|---|
| 434,924 | 499,218 | 934,142 |

## ＜産業・経済＞

(1)　産業構造　　（百万円・人・%）

| 区分 | | 総生産額（平18年度） | | 就業人口（平17.10.1現在） | |
|---|---|---|---|---|---|
| 第1次 | 農業 | 108,232 | 2.8 | 61,307 | 11.1 |
| | 林業 | 4,799 | 0.1 | | |
| | 水産業 | 3,018 | 0.1 | | |
| | 計 | 116,049 | 3.0 | | |
| 第2次 | 鉱業 | 12,000 | 0.3 | 146,880 | 26.7 |
| | 製造業 | 637,571 | 16.4 | | |
| | 建設業 | 288,887 | 7.4 | | |
| | 計 | 938,458 | 24.1 | | |
| 第3次 | | 2,833,480 | 72.9 | 338,573 | 61.6 |
| 分類不能 | | | | 3,234 | 0.6 |
| 合計 | | 3,887,987 | 100.0 | 549,994 | 100.0 |

(2)　一人当たり分配所得　　（18年度）

| 1人当たり分配所得 | 2,334千円 |
|---|---|

## ＜財　　政＞

(1)　決算収支（普通会計）　　（百万円）

| 区分 | 歳入 | 歳出 | 形式収支 | 実質収支 | 単年度収支 | 実質単年度収支 | 積立金現在高 | 地方債現在高 |
|---|---|---|---|---|---|---|---|---|
| 平18決算 | 515,496 | 503,342 | 12,153 | 11,279 | 1,267 | 2,782 | 75,409 | 655,092 |
| 平19決算 | 515,320 | 503,655 | 11,665 | 10,208 | △1,071 | △3,407 | 74,372 | 642,741 |
| 平20見込 | 511,263 | 497,313 | 13,951 | 10,701 | 486 | 3,231 | 81,220 | 627,537 |

※各団体の単純合計

(2)　主な歳入歳出　　（百万円・%）

| 区分 | | 20決算見込（普通会計） | 対前年比（決算間比較） | 21当初予算（普通会計） | 対前年比（決算間比較） |
|---|---|---|---|---|---|
| 地方税 | | 120,615 | △0.7 | 113,950 | △4.5 |
| 地方交付税 | | 182,649 | 3.2 | 172,251 | 2.0 |
| 国県支出金 | | 82,338 | 2.7 | 71,809 | △0.7 |
| 地方債 | | 48,665 | △4.5 | 50,400 | 2.9 |
| 歳入合計 | | 511,263 | △0.8 | 472,829 | △1.0 |
| 義務的経費 | | 235,735 | △1.2 | 236,257 | △0.9 |
| 人件費 | | 97,150 | △3.2 | 97,938 | △1.2 |
| 扶助費 | | 64,228 | 2.0 | 65,449 | 1.0 |
| 公債費 | | 74,357 | △1.2 | 72,870 | △2.2 |
| 物件費 | | 59,828 | △6.4 | 62,343 | 4.3 |
| 投資的経費 | | 68,639 | △4.3 | 51,920 | △14.3 |
| 普通建設事業費 | 補助 | 29,694 | 6.6 | 23,974 | △10.1 |
| | 単独 | 35,681 | △8.9 | 27,760 | △16.7 |
| 歳出合計 | | 497,313 | △1.3 | 472,829 | △1.0 |

※各団体の単純合計

(3)　主要指数

| 区分 | | 20年度見込 | 19年度 |
|---|---|---|---|
| 標準財政規模 | | 319,812 百万円 | 300,930 百万円 |
| 歳出決算倍率 | | 1.53 倍 | 1.67 倍 |
| 経常収支比率（含減税補てん債、臨時財政対策債） | | 91.2 % | 93.4 % |
| 財政力指数（3ヵ年平均） | | 0.34 | 0.33 |
| 実質収支比率 | | 4.1 % | 4.4 % |
| 公債費比率 | | 14.1 % | 15.3 % |
| 〃（含債務負担行為） | | 15.2 % | 16.7 % |
| 公債費負担比率 | | 19.5 % | 19.9 % |
| 起債制限比率 | | 11.4 % | 11.7 % |
| 地方債現在高倍率 | | 1.85 倍 | 2.05 倍 |
| 健全化判断比率 | 実質赤字比率 | | |
| | 連結実質赤字比率 | | |
| | 実質公債費比率 | 17.3 % | 17.6 % |
| | 将来負担比率 | 133.2 % | |
| 税の徴収率 | | 91.6 % | 92.1 % |
| 積立金現在高 | | 81,220 百万円 | 74,372 百万円 |
| | うち財調・減債基金 | 34,425 百万円 | 32,225 百万円 |
| ラスパイレス指数 | | 94.3 % | 93.7 % |

※各団体の指標の単純平均
※ラスパイレス指数の欄中「20年度見込」はH20.4.1現在、「19年度」はH19.4.1現在

(4)　財源及び支出の状況（構成比）　　（%）

| 区分 | 20年度見込 | 19年度決算 |
|---|---|---|
| 一般財源 | 64.7 | 63.2 |
| 自主財源 | 29.8 | 31.1 |
| 義務的経費 | 44.0 | 44.7 |
| 投資的経費 | 13.6 | 14.5 |

※各団体の構成比の単純合計

## ＜公共施設整備状況＞（20年度）　　（%）

| 区分 | | 県平均 |
|---|---|---|
| 道路 | 改良率 | 64.8 |
| | 舗装率 | 63.0 |
| 公園 | 人口1人当たり面積（㎡） | 23.4 |
| ごみ | 収集率 | 98.2 |
| し尿 | 収集率 | 31.4 |
| 上水道等 | 普及率 | 87.4 |
| 下水道等 | 普及率（処理人口） | 66.5 |
| | 水洗便所設置率 | 61.1 |
| 公営住宅 | 世帯数比率 | 2.6 |

## ＜教育・医療・福祉・その他＞

- 教育の欄中（　）は分校数で内書
- 福祉の欄中「保育所」以外の区分は全て公立施設
- 福祉の欄中（　）は公共施設状況調査におけるあん分数値で内書
- その他の施設中（　）欄は市町村立施設で内書、公民館は全て市町村立

| 教育（21.5.1） | 区分 | 幼稚園 | 小学校 | 中学校 | 高等学校 |
|---|---|---|---|---|---|
| | 施設数 | 92 | 258(2) | 134(1) | 69(2) |

| 医療（21.3.31） | 区分 | 病院 | 診療所 |
|---|---|---|---|
| | 施設数 | 78(16,705床) | 1,270(1,433床) |

| 福祉（20.10.1） | 区分 | 保育所 | 特養老人ホーム | 養護老人ホーム | 老人福祉センター | デイサービスセンター |
|---|---|---|---|---|---|---|
| | 施設数 | 275 | 33(11.0) | 8(3.0) | 18 | 44 |
| | 定員(人) | 22,202 | 2,043(723.0) | 580(250.0) | | |

| その他施設（21.3.31） | 区分 | 公会堂・市民会館 | 公民館 | 図書館 | 体育館 | 野球場 |
|---|---|---|---|---|---|---|
| | 施設数 | 36(36) | 364 | 43(42) | 161(155) | 103(96) |

# 2　資　　料

# 資料出典一覧

| 項目 | 資料 |
|---|---|
| 総面積 | 「平成20年　全国都道府県市区町村別面積調」（国土交通省国土地理院） |
| 耕地面積 | 「平成19～20年　第55次秋田農林水産統計年報」（東北農政局秋田農政事務所） |
| 宅地面積 | 「平成20年　固定資産の価格等の概要調書」（総務省自治税務局） |
| 山林面積 | 「平成20年度版　秋田県林業統計」（秋田県農林水産部秋田スギ振興課） |
| 人口 | 平７．10．１　平12．10．１　平17．10．１　人口・世帯数「平成17年国勢調査」（総務省統計局） |
| 世帯数 | ※世帯数は「一般世帯」の数値<br>平成21．３．31　人口・世帯数「住民基本台帳人口要覧」（総務省自治行政局） |
| 人口密度 | 「平成21年度版　全国市町村要覧」（総務省自治行政局） |
| 高齢化率 | 「平成21年度老人月間関係資料」（秋田県健康福祉部長寿社会課） |
| 有権者数 | 「選挙人名簿登録者数に関する調」（秋田県選挙管理委員会） |
| 職員数 | 「平成21年　地方公務員給与実態調査（総務省自治行政局）<br>「類似団体別職員数の状況（平成20年４月１日現在）」（総務省自治行政局） |
| 総生産額 | 「平成18年度　秋田県市町村民経済計算年報」（秋田県学術国際部調査統計課） |
| 就業人口 | 「平成17年国勢調査」（総務省統計局） |
| 一人当たり分配所得 | 「平成18年度　秋田県市町村民経済計算年報」（秋田県学術国際部調査統計課） |
| 主要製造業製品出荷額 | 「秋田県の工業－平成19年工業統計調査結果－」（秋田県学術国際部調査統計課） |

※沿革（合併）について

合併（合体・編入）の区別は次のとおりである。

ア．合体　市町村を廃し、その区域をもって新たに市町村を置くことをいう。

イ．編入　市町村を廃し、その区域を他の市町村に編入することをいう。

# 財政用語ミニ解説

| 用　　語 | 見　　方 | 算　　式 |
|---|---|---|
| 形式収支 | 歳入決算総額から歳出決算総額を単純に差し引いた額、すなわち歳入歳出差引額である。<br>これは出納閉鎖期日現在における当該年度中に収入された現金と支出された現金の差額、すなわち現金尻を表わすものである。 | 歳入－歳出 |
| 実質収支 | 形式収支から翌年度へ繰り越すべき財源を控除した決算額である。<br>地方公共団体の財政運営の良否を判断する重要なポイントであり、一定の黒字を出すことが財政運営の基本であるが、黒字の額は多いほど良いといえるものではなく、一般的に標準財政規模の３～５％程度が望ましいとされている。 | （歳入－歳出）－※翌年度へ繰り越すべき財源<br>※〔継続費逓次繰越、繰越明許費繰越事故繰越、事業繰越又は支払繰延に伴い繰り越すべき財源〕 |
| 実質単年度収支 | 単年度収支には、実質的な黒字要素（例えば財政調整基金への積立や地方債繰上償還金など）や赤字要素（過去の積立金の取崩額）が含まれている。実質単年度収支とは、これらを加減したもの（単年度収支＋黒字要素－赤字要素）をいう。 | 単年度収支（当該年度実質収支－前年度実質収支）＋基金積立額＋地方債繰上償還額－基金取崩額<br>＜基金は財政調整基金＞ |
| 標準財政規模 | 当該団体が合理的かつ妥当な水準において行政を行うための標準的な一般財源の規模を示した額である。 | {（基準財政収入額－各種譲与税－交通安全対策特別交付金等）×$\frac{100}{75}$＋各種譲与税＋交通安全対策特別交付金等}＋普通交付税＋臨時財政対策債発行可能額<br>※１　平成20年度における「交通安全対策特別交付金等」とは、交通安全対策特別交付金、児童手当特例交付金及び地方道路譲与税減収補てん臨時交付金をいう。<br>※２　平成20年度の標準財政規模の算出においては、基準財政収入額から市町村民税所得割における税源移譲相当額の25％を控除する。 |
| 歳出決算倍率 | 当該団体の適切な決算規模を判断する際の指標として使用される。一般的には、建設事業に消極的な団体ほど倍率が低く、逆に積極的な団体ほど高くなっている。特に高い倍率が恒常的に続く場合は財政破綻につながるおそれがあるので注意を要する。 | $\frac{\text{歳出決算額}}{\text{標準財政規模}}$ |

| 用　　語 | 見　　方 | 算　　式 |
|---|---|---|
| 経常収支比率 | 財政構造の弾力性を測定する比率として使われる。これは、経常的経費（人件費・扶助費・公債費等）に経常一般財源収入（地方税・地方交付税・地方譲与税等）がどの程度充当されているかをみるもので、この比率が低ければ臨時的経費に充当できる一般財源に余裕があることになる。一般的には、都市にあっては75%、町村にあっては70%程度が妥当とされ、それぞれ80%、75%を超えると注意を要するとされている。 | $\frac{\text{経常経費に充当された一般財源総額}}{\text{経常一般財源収入}+\text{減収補てん債特例分}+\text{臨時財政対策債}}\times 100$ |
| 財政力指数 | 当該団体の財政力を示す指標として使用される。<br>指数は「1」に近く、あるいは「1」を超えるほど財源に余裕があるものとされている。 | $\frac{\text{基準財政収入額}}{\text{基準財政需要額}}$ の過去3年度間の平均値 |
| 公債費負担比率 | 公債費に充当された一般財源の一般財源総額に占める割合。<br>この比率が高いほど財政運営の硬直性の高まりを示す。一般的には財政運営上15%が警戒ライン、20%が危険ラインとされている。 | $\frac{\text{公債費に充当された一般財源}}{\text{一般財源総額}}\times 100$ |
| 公債費比率 | 地方債の発行に伴う毎年度の元利償還金額が適当であるかどうかにより、後年度の地方債の発行を判断する指標であり、経常収支比率とともに財政構造の弾力性をみる上で重要な指標である。<br>この比率が高いほど財政硬直化の一因となる。財政の健全性をおびやかされないためにはこの比率が10%を超えないことが望ましいとされている。 | $\frac{\text{元利償還金（繰上償還金及び転貸債に係る分を除く）に充てた一般財源等}-\text{交付税算入された額}}{\text{標準財政規模}-\text{交付税算入された額}}\times 100$ |
| 起債制限比率 | 経常一般財源収入のうち公債費等（交付税措置されるものを除く。）に充当されたものの占める割合の過去3年度間の平均値。 | $\frac{\text{公債費等に充当された一般財源}-\text{交付税算入された額}}{\text{標準財政規模}-\text{交付税算入された額}}\times 100$ の過去3年度間の平均値 |
| 地方債現在高倍率 | 今後償還すべき地方債の現在高が標準財政規模に対しどの程度になっているかをみるものであり、当該団体の将来の公債費負担あるいは地方債発行可能額を把握する際の指標として使用される。 | $\frac{\text{地方債現在高}}{\text{標準財政規模}}$ |

| 用　　語 | 見　　方 | 算　　式 |
|---|---|---|
| 健全化判断比率 | 健全化法において、地方公共団体の財政状況を客観的に表し、財政の早期健全化や再生の必要性を判断するための指標とされた、「実質赤字比率」、「連結実質赤字比率」、「実質公債費比率」、「将来負担比率」のこと。健全化判断比率のいずれかが早期健全化基準以上である場合は、財政健全化計画を定めなければならない。また、実質赤字比率、連結実質赤字比率、実質公債費比率のうち、いずれかが財政再生基準以上である場合には財政再生計画を定めなければならない。 | |
| 実質赤字比率 | 健全化判断比率の一つで、地方公共団体の一般会計等を対象とした実質赤字額の標準財政規模に対する比率のこと。早期健全化基準は、市町村は財政規模に応じ11.25％～15％、都道府県は3.75％、財政再生基準は、市町村20％、都道府県５％とされている。 | $\frac{\text{一般会計等の実質赤字}}{\text{標準財政規模}} \times 100$<br><br>実質赤字＝<br>繰上充用額＋（支払繰延額＋事業繰越額） |
| 連結実質赤字比率 | 健全化判断比率の一つで、地方公共団体の全会計を対象とした実質赤字額又は資金の不足額の標準財政規模に対する比率のこと。早期健全化基準は、市町村が財政規模に応じて16.25～20％、都道府県が8.75％、財政再生基準は、市町村が30％、都道府県が15％とされている。 | $\frac{\text{連結実質赤字額}}{\text{標準財政規模}} \times 100$<br><br>連結実質赤字比額＝（A＋B）－（C＋D）<br>A　一般会計及び公営企業以外の特別会計のうち、実質赤字を生じた会計の実質赤字の合計額<br>B　公営企業の特別会計のうち、資金の不足額を生じた会計の資金の不足額の合計額<br>C　一般会計及び公営企業以外の特別会計のうち、実質黒字を生じた会計の実質黒字の合計額<br>D　公営企業の特別会計のうち、資金の剰余額を生じた会計の資金の剰余額の合計額 |
| 実質公債費比率 | 健全化判断比率の一つで、地方税、普通交付税のように使途が特定されておらず、毎年度経常的に収入される財源のうち、公債費や公営企業債などの公債費に準ずるものを含めた実質的な公債費相当額（普通交付税が措置されるものを除く）に充当されたものの占める割合の過去３年度間の平均値。早期健全化基準は25％、財政再生基準は35％とされている。<br>また、地方債協議制度の下で、18％以上の団体は、地方債の発行に際し許可が必要となる。 | $\frac{\text{元利償還金} + \text{準元利償還金} - \text{交付税算入される額}}{\text{標準財政規模} - \text{交付税算入される額}} \times 100$ の過去３年度間の平均値 |

| 用　　語 | 見　　方 | 算　　式 |
| --- | --- | --- |
| 将来負担比率 | 健全化判断比率の一つで、地方債の現在高のほか、地方公社や損失補償を行っている出資法人等に係るものなど、一般会計等が将来負担すべき実質的な負債の標準財政規模に対する比率のこと。早期健全化基準は、政令市を除く市町村が350％、都道府県・政令市で400％とされている。 | $\dfrac{\text{将来負担額} - \left\{\text{充当可能基金額} + \text{特定財源見込額} + \text{交付税算入される額}\right\}}{\text{標準財政規模} - \text{交付税算入される額}} \times 100$<br><br>将来負担額　①～⑧の合計<br>①地方債現在高<br>②債務負担行為に基づく支出予定額<br>③公営企業債の償還に対する繰出見込額<br>④一部事務組合の地方債の償還への負担見込額<br>⑤退職手当負担見込額<br>⑥設立法人の負債等への負担見込額<br>⑦連結実質赤字額<br>⑧一部事務組合等の連結実質赤字額相当額への負担見込額 |
| 自主財源 | 自主的に収入しうる財源<br>{地方税、分担金及び負担金、使用料、手数料、財産収入、寄附金、繰入金、繰越金、諸収入} | |

# 公共施設整備率算式

| 項 | 目 | 算　　式 |
|---|---|---|
| 1．道路<br>（平21．4．1現在） | 改良率 | 改良済延長（m）／実延長（m）×100 |
| | 舗装率 | 舗装済延長（m）／実延長（m）×100 |
| 2．公園<br>（平21．3．31現在） | 人口1人当たり公園面積 | 市町村立及び市町村立以外の公園面積（㎡）／住民基本台帳登録人口（人）＋外国人登録人口（人）（21．3．31現在） |
| 3．ごみ<br>（平21．3．31現在） | 収集率 | 年間総収集量（t）／年間総排出量（t）×100 |
| 4．し尿<br>（平21．3．31現在） | 収集率 | 年間総収集量（kℓ）／年間総排出量（kℓ）×100 |
| 5．上水道等<br>（平21．3．31現在） | 普及率 | （上水道＋簡易水道＋専用水道＋飲料水供給施設）給水人口（人）／住民基本台帳登録人口（人）＋外国人登録人口（人）（21．3．31現在）× 100 |
| 6．下水道等<br>（平21．3．31現在） | 普及率（人口率） | （公共下水道＋農業集落排水施設＋漁業集落排水施設＋林業集落排水施設＋簡易排水施設＋小規模集合排水処理施設）現在処理区内人口／住民基本台帳登録人口（人）＋外国人登録人口（人）（21．3．31現在）× 100 |
| | 水洗便所設置率 | （公共下水道＋農業集落排水施設＋漁業集落排水施設＋林業集落排水施設＋簡易排水施設＋小規模集合排水処理施設）現在水洗便所設置済人口＋（コミュニティ・プラント＋合併処理浄化槽）処理人口（人）／住民基本台帳登録人口（人）＋外国人登録人口（人）（21．3．31現在）× 100 |
| 7．公営住宅<br>（平21．3．31現在） | 世帯数比率 | 公営住宅＋改良住宅＋単独住宅（戸）／住民基本台帳世帯数（世帯）（21．3．31現在）× 100 |

# 一部事務組合等の現況

（平21. 10. 1現在）

○　普通地方公共団体相互間の協議会

| 事務分類 | 協議会の名称 | 設立年月日 | 構成市町村 | 会長職氏名 | 共同処理する事務 |
|---|---|---|---|---|---|
| | 秋田周辺広域市町村圏協議会<br>〒010-8560<br>秋田市山王一丁目1番1号<br>秋田市企画調整課内<br>ＴＥＬ（018）862－8057<br>ＦＡＸ（018）866－2278 | S48. 3.31 | 秋田市<br>男鹿市<br>潟上市<br>五城目町<br>八郎潟町<br>井川町<br>大潟村 | 会長<br>秋田市長<br>穂積　　志 | 広域市町村圏計画の策定・進行管理 |

○　一部事務組合

| 事務分類 | 一部事務組合の名称 | 設立年月日 | 構成市町村 | 管理者職氏名 | 共同処理する事務 |
|---|---|---|---|---|---|
| 広域行政事務 | 鹿角広域行政組合<br>〒018-5201<br>鹿角市花輪字荒田1番地1<br>ＴＥＬ（0186）22－2611<br>ＦＡＸ（0186）22－2612 | S47. 4. 1<br>（H6.6.1名称変更） | 鹿角市<br>小坂町 | 管理者<br>鹿角市長<br>児玉　　一 | 常備消防・救急業務<br>し尿・ごみ処理<br>斎場 |
| | 能代山本広域市町村圏組合<br>〒018-2303<br>能代市海詠坂3－2<br>能代山本広域交流センター内<br>ＴＥＬ（0185）89－2316<br>ＦＡＸ（0185）89－4280 | S46. 7.15 | 能代市<br>藤里町<br>三種町<br>八峰町 | 理事会代表理事<br>齊藤　滋宣<br>（能代市長） | 広域都市診断<br>青少年の家<br>特別養護老人ホーム<br>広域体育館<br>救急医療対策<br>広域野球場<br>高齢者交流センター<br>広域交流センター<br>スポーツリゾートセンター<br>職員共同研修<br>介護認定審査会<br>ごみ、し尿処理<br>常備消防・救急業務 |
| | 本荘由利広域市町村圏組合<br>〒015-0871<br>由利本荘市尾崎17<br>本荘由利広域行政センター内<br>ＴＥＬ（0184）23－2019<br>ＦＡＸ（0184）23－4022<br>HP<br>http://www.chokai.ne.jp/honyuko/<br>E-mail hyk-jimu@chokai.ne.jp | S45. 9. 1 | 由利本荘市<br>にかほ市 | 管理者<br>由利本荘市長<br>長谷部　誠 | し尿処理<br>養護老人ホーム（寿荘）<br>特別養護老人ホーム（広洋苑）<br>軽費老人ホーム（幸風荘）<br>広域行政センター<br>休日応急診療所<br>埋立処分地<br>福祉授産所<br>家畜保冷施設<br>産学共同研究センター<br>介護保険者事務 |

| 事務分類 | 一部事務組合の名称 | 設立年月日 | 構成市町村 | 管理者職氏名 | 共同処理する事務 |
|---|---|---|---|---|---|
| 広域行政事務 | 大曲仙北広域市町村圏組合<br>〒014-0063<br>大仙市大曲日の出町<br>2丁目7－53<br>大仙市大曲交流センター内<br>ＴＥＬ（0187）62－5187<br>ＦＡＸ（0187）62－6706 | S46. 8. 1 | 大仙市<br>仙北市<br>美郷町 | 管理者<br>大仙市長<br>栗林　次美 | 広域市町村圏計画の策定<br>常備消防・救急業務<br>火葬場<br>組合市町村職員共同研修<br>知的障害者援護施設<br>休日救急医療連携事業<br>へい獣保冷施設<br>病院群輪番制による救急医療事業<br>介護保険事業 |
| | 湯沢雄勝広域市町村圏組合<br>〒012-0037<br>湯沢市字沖鶴69－5<br>湯沢雄勝広域交流センター内<br>ＴＥＬ（0183）73－9691<br>ＦＡＸ（0183）72－3821 | S45. 6. 1 | 湯沢市<br>羽後町<br>東成瀬村 | 管理者<br>湯沢市長<br>齊藤　光喜 | 常備消防・救急業務<br>ごみ処理・し尿処理<br>火葬場<br>広域医療システムの整備<br>養護老人ホーム・特別養護老人ホーム<br>知的障害児施設・知的障害者援護施設<br>広域図書館システムの整備<br>広域老人福祉センター<br>広域交流センター<br>家畜保冷施設<br>民話伝承館<br>介護認定審査会<br>介護保険事業の一部<br>障害程度区分審査会 |
| 防災 | 湖東地区行政一部事務組合<br>〒018-1516<br>井川町浜井川<br>字喜兵衛堰10－1<br>ＴＥＬ（018）874－2420<br>ＦＡＸ（018）874－2564<br>HP info@akita-kotoh-fd.net<br>E-mail info@akita-kotoh-fd.net | H4. 4. 1 | 潟上市<br>（旧昭和町、<br>旧飯田川町）<br>井川町<br>八郎潟町 | 管理者<br>井川町長<br>齋藤　正寧 | 常備消防・救急業務<br>火葬場 |
| | 男鹿地区消防一部事務組合<br>〒010-0511<br>男鹿市船川港船川<br>字海岸通り2号12－7<br>ＴＥＬ（0185）23－3139<br>ＦＡＸ（0185）24－4161<br>HP<br>http://www13.plala.or.jp/fire-oga/<br>E-mail<br>ogasyou-honbu@garnet.broba.cc | S48. 6. 1 | 男鹿市<br>潟上市<br>（旧天王町）<br>大潟村 | 管理者<br>男鹿市長<br>渡部　幸男 | 常備消防・救急業務 |
| 環境衛生 | 男鹿地区衛生処理一部事務組合<br>〒010-0341<br>男鹿市船越字一向207－145<br>ＴＥＬ（0185）35－3315<br>ＦＡＸ（0185）35－3316<br>E-mail ogaeisei@namahage | S50. 11. 12 | 男鹿市<br>潟上市<br>（旧天王町） | 管理者<br>男鹿市長<br>渡部　幸男 | し尿処理 |

| 事務分類 | 一部事務組合の名称 | 設立年月日 | 構成市町村 | 管理者職氏名 | 共同処理する事務 |
|---|---|---|---|---|---|
| 環境衛生 | 八郎潟町・井川町衛生処理施設組合<br>〒018-1616<br>八郎潟町字大道80<br>八郎潟町役場内<br>ＴＥＬ（018）875－5800<br>ＦＡＸ（018）875－3096 | Ｈ７．4．1 | 八郎潟町<br>井川町 | 管理者<br>八郎潟町長<br>畠山　菊夫 | し尿処理 |
| | 北秋田市周辺衛生施設組合<br>〒018-3454<br>北秋田市脇神<br>字三ッ屋岱１－１<br>ＴＥＬ（0186）62－1177<br>ＦＡＸ（0186）63－2709 | S39.11.18 | 北秋田市<br>能代市<br>(旧二ッ井町)<br>藤里町<br>上小阿仁村 | 管理者<br>北秋田市長<br>津谷　永光 | し尿処理 |
| | 北秋田市上小阿仁村生活環境施設組合<br>〒018-3392<br>北秋田市花園町19－１<br>北秋田市役所内<br>ＴＥＬ（0186）62－1110<br>ＦＡＸ（0186）62－2880 | S40．1.29 | 北秋田市<br>上小阿仁村 | 管理者<br>北秋田市長<br>津谷　永光 | 火葬場<br>廃棄物最終処分場 |
| | 大仙美郷環境事業組合<br>〒014-0001<br>大仙市花館<br>字大戸下川原２－10<br>ＴＥＬ（0187）62－1749<br>ＦＡＸ（0187）62－1762<br>HP http://www.dmkjk.jp/<br>E-mail<br>daisenmisato@miracle.ocn.ne.jp | S45．6．3 | 大仙市<br>美郷町 | 管理者<br>大仙市長<br>栗林　次美 | ごみ処理<br>し尿処理 |
| | 八郎湖周辺清掃事務組合<br>〒010-0413<br>男鹿市松木沢字板引沢台73<br>ＴＥＬ（0185）22－7211<br>ＦＡＸ（0185）46－2085<br>E-mail<br>hatirohaki@namahage.ne.jp | H17．3.10 | 男鹿市<br>五城目町<br>八郎潟町<br>井川町<br>大潟村 | 管理者<br>男鹿市長<br>渡部　幸男 | ごみ処理 |
| 厚生福祉 | 北秋田市上小阿仁村病院組合<br>〒018-4393<br>北秋田市米内沢字林の腰３<br>ＴＥＬ（0186）72－4501<br>ＦＡＸ（0186）72－4507 | S26．7.21 | 北秋田市<br>上小阿仁村 | 管理者<br>津谷　永光 | 病院の管理運営 |
| | 能代市山本郡養護老人ホーム組合<br>〒018-2303<br>三種町森岳字上台11－３<br>ＴＥＬ（0185）83－2221<br>ＦＡＸ（0185）83－2275<br>E-mail<br>noshiro-yamamoto@ia2.itkeeper.ne.jp | S46.11．8 | 三種町<br>能代市<br>八峰町<br>藤里町 | 管理者<br>三種町長<br>佐藤　亮一 | 養護老人ホーム<br>老人居宅介護等 |

| 事務分類 | 一部事務組合の名称 | 設立年月日 | 構成市町村 | 管理者職氏名 | 共同処理する事務 |
|---|---|---|---|---|---|
| 厚生福祉 | 大仙美郷介護福祉組合<br>〒019-1601<br>大仙市太田町横沢<br>字窪関南535－1<br>ＴＥＬ（0187）86－9160<br>ＦＡＸ（0187）86－9061 | S61. 6.26 | 大仙市<br>美郷町 | 管理者<br>美郷町長<br>松田　知己 | 特別養護老人ホーム<br>軽費老人ホーム<br>老人デイサービスセンター<br>老人介護支援センター<br>老人短期入所施設 |
| その他 | 井川町・潟上市共有財産管理組合<br>〒018-1596<br>井川町北川尻字海老沢樋ノ口78－1<br>井川町役場内<br>ＴＥＬ（018）874－4411<br>ＦＡＸ（018）874－2600<br>E-mail<br>soumu@town.ikawa.akita.jp | S45. 9. 1 | 潟上市<br>井川町 | 管理者<br>井川町長<br>齋藤　正寧 | 共有財産の管理・処分 |
| | 秋田県市町村総合事務組合<br>〒010-0951<br>秋田市山王４－２－３<br>秋田県市町村会館内<br>ＴＥＬ（018）888－0220<br>ＦＡＸ（018）838－4440 | S33.11. 1 | 全市町村及び18一部事務組合等 | 管理者<br>東成瀬村長<br>佐々木哲男 | 市町村職員退職手当支給事務<br>市町村議会議員・消防団員等・学校医等公務災害補償事務<br>交通災害共済事務<br>消防団員退職報償金支給事務 |
| | 秋田県市町村会館管理組合<br>〒010-0951<br>秋田市山王４－２－３<br>秋田県市町村会館内<br>ＴＥＬ（018）862－3900<br>ＦＡＸ（018）823－6494 | H10.10. 1 | 全市町村 | 管理者<br>井川町長<br>齋藤　正寧 | 秋田県市町村会館の設置・管理 |

○　**広域連合**

| 事務分類 | 広域連合の名称 | 設立年月日 | 構成市町村 | 広域連合長職氏名 | 共同処理する事務 |
|---|---|---|---|---|---|
| | 秋田県後期高齢者医療広域連合<br>〒010-0951<br>秋田市山王四丁目２番３号<br>秋田県市町村会館１階<br>ＴＥＬ（018）838－0610<br>ＦＡＸ（018）838－0611<br>HP<br>http://akita-kouiki.jp/index.html | H19. 2. 1 | 全市町村 | 広域連合長<br>秋田市長<br>穂積　　志 | 後期高齢者医療制度に関する事務 |

# 地方公営企業一覧

（平21. 10. 1現在）

| 区分 / 市町村名 | 法適用事業 | | | | | | | | | | | 法非適用事業 | | | | | | | | | | | | | | | | | | | | 合計 |
|---|---|---|---|---|---|---|---|---|---|---|---|---|---|---|---|---|---|---|---|---|---|---|---|---|---|---|---|---|---|---|---|---|
| | 上水道 | 簡易水道 | 工業用水道 | 交通 | ガス | 病院 | 下水道 公共下水道 | 下水道 特定環境保全公共下水道 | 観光施設その他 | 法適用計 | 法適用計 うち財務適用のみ | 簡易水道 | 電気 | 下水道 公共下水道 | 下水道 特定環境保全公共下水道 | 下水道 排農水業集施設落 | 下水道 排漁水業集施設落 | 下水道 排林水業集施設落 | 下水道 排簡水施設易 | 下水道 小規模集排水処理施設合 | 下水道 特定排水処理施設生活 | 下水道 個別排水処理施設 | 下水道 下水道計 | 市場 | 観光施設 休養宿泊施設 | 観光施設 索道 | 観光施設 その他 | 宅地造成 | 駐車場整備 | 介護サービス | 法非適用計 | |
| 1 秋田市 | ● | | | | | □ | ○ | ○ | | 4 | 1 | | ○ | | | ○ | | | | | ○ | ○ | 3 | ○ | | | ○ | | | | 6 | 10 |
| 2 能代市 | ● | | | | | | | | | 1 | | ○ | | ○ | | ○ | | | | | ○ | | 3 | | | | | | | ○▲ | 6 | 7 |
| 3 横手市 | ● | | | | | ○ | | | | 2 | | ○ | | ○ | ○ | ○ | | ○ | | ○ | ○ | | 6 | | ○ | | | | | ○ | 9 | 11 |
| 4 大館市 | ● | | ○ | | | ○ | ○ | ○ | | 5 | | | | | | ○ | | | | | ○ | | 2 | ○ | | | | ○ | ○ | ○ | 6 | 11 |
| 5 男鹿市 | ○ | | | | ○ | □ | | | | 3 | 1 | | | ○ | ○ | ○ | ○ | | | | | | 4 | | | | | | | | 4 | 7 |
| 6 湯沢市 | ○ | | | | | | | | | 1 | | ○ | | ○ | ○ | ○ | | | | | ○ | | 4 | | | | | | | ○ | 6 | 7 |
| 7 鹿角市 | ○ | | | | | | | | | 1 | | ○ | | ○ | | ○ | | | | | | | 2 | | | | | ○ | | | 4 | 5 |
| 8 由利本荘市 | ● | | | | ○ | | | | | 2 | | ○ | | ○ | ○ | ○ | ○ | | ○ | ○ | ○ | ○ | 8 | | ○ | ○ | ○ | | | ○▲ | 14 | 16 |
| 9 潟上市 | ● | | | | | | | | | 1 | | | | ○ | ○ | ○ | | | | | ○ | | 4 | | | | | | | | 4 | 5 |
| 10 大仙市 | ○ | | | | | □ | | | | 2 | 1 | ○ | | ○ | ○ | ○ | | | | | ○ | | 4 | | | ○ | | ○ | | ○▲ | 9 | 11 |
| 11 北秋田市 | ○ | | | | | □▲ | | | | 3 | 2 | ○ | | ○ | ○ | ○ | | | | | ○ | | 4 | | | | | ○ | | ○ | 7 | 10 |
| 12 にかほ市 | ○ | | | | ○ | | | | | 2 | | ○ | | ○ | | ○ | | | | ○ | | | 3 | | | | | | | △ | 4 | 6 |
| 13 仙北市 | ● | | | | | ○ | | | ○ | 3 | | ○ | | ○ | ○ | ○ | | ○ | | | ○ | ○ | 6 | | | | | | | ○ | 8 | 11 |
| 市計 | 13 | | 1 | | 3 | 8 | 2 | 2 | 1 | 30 | 5 | 9 | 1 | 11 | 8 | 13 | 2 | 2 | 1 | 3 | 10 | 3 | 53 | 2 | 2 | 2 | 2 | 4 | 1 | 11 | 87 | 117 |
| 14 小坂町 | ○ | | | | | | | | | 1 | | ○ | | ○ | ○ | | | | | | | | 2 | | | | | ○ | | ○ | 5 | 6 |
| 15 上小阿仁村 | | | | | | △ | | | | | | ○ | | | ○ | ○ | | | | | | ○ | 3 | | | | | | | ○ | 5 | 5 |
| 16 藤里町 | | | | | | | | | | | | ○ | | | ○ | ○ | | | | | ○ | | 3 | | | | | | | ○△ | 5 | 5 |
| 17 三種町 | ○ | | | | | | | | | 1 | | ○ | | | ○ | ○ | | | | | | | 2 | | | | ○ | | | △ | 4 | 5 |
| 18 八峰町 | | | | | | | | | | | | ○ | | | ○ | ○ | ○ | | | | | | 3 | | | | | | | △ | 4 | 4 |
| 19 五城目町 | ○ | | | | | | | | | 1 | | ○ | | ○ | ○ | ○ | | | | | | | 3 | | | | | | | | 4 | 5 |
| 20 八郎潟町 | ○ | | | | | | | | | 1 | | | | ○ | | ○ | | | | | | | 2 | | | | | | | | 2 | 3 |
| 21 井川町 | ○ | | | | | | | | | 1 | | | | | ○ | ○ | | | | | | | 2 | | | | | | | ○ | 3 | 4 |
| 22 大潟村 | | | | | | | | | | | | ○ | | | ○ | | | | | | | | 1 | | | | | | | ○ | 3 | 3 |
| 23 美郷町 | | | | | | | | | | | | ○ | | ○ | | ○ | | | | | | | 2 | | | | | | | △ | 3 | 3 |
| 24 羽後町 | ○ | | | | | □ | | | | 2 | 1 | | | | ○ | ○ | | | | | | | 2 | | | | | | | ○ | 3 | 5 |
| 25 東成瀬村 | | | | | | | | | | | | ○ | | | | | | | | | ○ | | 1 | | | | | | | ○ | 3 | 3 |
| 町村計 | 6 | | | | | 1 | | | | 7 | 1 | 9 | | 4 | 9 | 9 | 1 | | | | 2 | 1 | 26 | | | | 1 | 1 | | 7 | 44 | 51 |
| 県計 | 19 | | 1 | | 3 | 9 | 2 | 2 | 1 | 37 | 6 | 18 | 1 | 15 | 17 | 22 | 3 | 2 | 1 | 3 | 12 | 4 | 79 | 2 | 2 | 2 | 3 | 5 | 1 | 18 | 131 | 168 |

（注１）
◎：平成20年度事業開始
□：財務規定等適用企業
▲：一部事務組合構成市町村（施設所在市町村）
△：一部事務組合構成市町村（表中では企業数に集計されない。）
●：上水道事業会計に法適用簡易水道事業を含む企業

（注２）法適用の一部事務組合（病院事業）は、財務規定等のみ適用。

（注３）
▲の一部事務組合名
能　代　市：能代山本広域市町村圏組合
由利本荘市：本荘由利広域市町村圏組合
大　仙　市：大仙美郷介護福祉組合
北秋田市：北秋田市上小阿仁村病院組合

## 県内の主な第三セクター等の状況（平成21年３月31日現在）

| 出資額が最大の市町村名（報告市町村） | 法人名 | 業務概要 | 出資する市町村数 | 出資総額（単位：千円） | 総額のうち報告市町村割合（%）（A） | 総額のうちその他の市町村割合（%）（B） | 市町村出資割合（%）（A）+（B） |
|---|---|---|---|---|---|---|---|
| 秋田市 | 秋田市土地開発公社 | 公用地の取得、管理処分 | 1 | 10,000 | 100.0 | 0.0 | 100.0 |
| 秋田市 | ㈶秋田市駐車場公社 | 駐車場の管理運営 | 1 | 11,000 | 72.7 | 0.0 | 72.7 |
| 秋田市 | 太平山観光開発株式会社 | 都市公園及びスキー場の管理運営 | 1 | 464,000 | 50.7 | 0.0 | 50.7 |
| 秋田市 | ㈶秋田市勤労者福祉振興協会 | 秋田テルサ・サンライフ秋田・西部体育館の管理運営及び勤労者福祉サービスセンターの事業運営 | 1 | 20,000 | 100.0 | 0.0 | 100.0 |
| 秋田市 | ㈶秋田観光コンベンション協会 | 観光とコンベンションの振興 | 2 | 387,125 | 77.5 | 12.9 | 90.4 |
| 秋田市 | ㈶秋田学術振興財団 | 地域住民の生涯学習の振興・美術デザインの学術研究を促進する事業他 | 1 | 325,030 | 92.3 | 0.0 | 92.3 |
| 秋田市 | 河辺地域振興株式会社 | 簡易宿泊施設、飲食・温泉の経営及び健康増進施設の受託経営等 | 1 | 81,350 | 63.9 | 0.0 | 63.9 |
| 秋田市 | ㈶雄和環境保全公社 | 一般廃棄物収集運搬、秋田空港での駐車場使用料金徴収 | 1 | 14,000 | 71.4 | 0.0 | 71.4 |
| 秋田市 | 株式会社雄和振興公社 | 簡易宿泊施設、飲食、温泉の経営及びスポーツ施設の受託経営等 | 1 | 30,000 | 100.0 | 0.0 | 100.0 |
| 秋田市 | ㈶秋田市総合振興公社 | 廃棄物の処理に関する調査研究、収集・処理、再生処理事業、ゴルフ場管理運営事業、河川緑地活用スポーツ教室開催及び環境整備事業、建築確認検査業務ほか | 1 | 35,000 | 100.0 | 0.0 | 100.0 |
| 能代市 | 能代市土地開発公社 | 公共用地の取得等 | 1 | 5,000 | 100.0 | 0.0 | 100.0 |
| 能代市 | ㈶能代市開発公社 | 温泉の供給・管理等 | 1 | 1,000 | 100.0 | 0.0 | 100.0 |
| 横手市 | 横手市土地開発公社 | 公有地の先行取得 | 1 | 5,000 | 100.0 | 0.0 | 100.0 |
| 横手市 | ㈶横手市みどり公社 | 農地の貸借の仲介、農業ヘルパーの斡旋・募集 | 1 | 34,620 | 69.3 | 0.0 | 69.3 |
| 横手市 | 株式会社増田町物産流通センター | 特産品の展示、販売。温泉施設の管理運営 | 1 | 68,000 | 73.5 | 0.0 | 73.5 |
| 横手市 | 株式会社天下森振興公社 | 農作業の受託、地域を担う農家の育成、特用林産物等の特産品化。公共施設の管理運営 | 1 | 12,050 | 83.0 | 0.0 | 83.0 |
| 横手市 | 株式会社山内観光振興公社 | 相野々温泉鶴が池荘の管理運営 | 1 | 151,000 | 72.8 | 0.0 | 72.8 |
| 横手市 | 株式会社ウッディさんない | 木製ブロック、家具及び外構資材の製造販売 | 1 | 40,000 | 70.0 | 0.0 | 70.0 |
| 横手市 | 株式会社大雄振興公社 | 大雄ふるさとセンターの運営・管理 | 1 | 20,000 | 75.0 | 0.0 | 75.0 |
| 横手市 | ㈶横手市大雄堆肥供給公社 | 堆肥の製造・供給 | 1 | 2,200 | 54.5 | 0.0 | 54.5 |
| 大館市 | 株式会社県北環境保全センター | 水道施設、下水道処理施設の運転及び維持管理 | 3 | 10,200 | 64.7 | 35.3 | 100.0 |
| 大館市 | ㈶大館市土地開発公社 | 公共用地の先行取得 | 1 | 5,000 | 100.0 | 0.0 | 100.0 |
| 大館市 | ㈶大館市勤労者福祉事業団 | 大館矢立ハイツ・大館地域職業訓練センター、大館市勤労者総合福祉センターの管理・運営 | 1 | 30,000 | 66.7 | 0.0 | 66.7 |
| 大館市 | ㈶大館市文教振興事業団 | スポーツ・文化の振興及び文化会館、大館樹海ドームの管理運営 | 1 | 30,000 | 100.0 | 0.0 | 100.0 |
| 大館市 | ㈶比内町観光開発公社 | 観光及び特産品等の普及宣伝事業 | 1 | 202,134 | 98.9 | 0.0 | 98.9 |
| 大館市 | 株式会社田代ふるさと振興公社 | 温泉施設「たしろ温泉ユップラ」の管理運営 | 1 | 50,000 | 68.0 | 0.0 | 68.0 |
| 男鹿市 | 株式会社おが地域振興公社 | 温泉保養施設の管理運営、温泉供給施設の管理、キャンプ場の管理運営、観光展示施設の管理運営 | 1 | 32,500 | 92.3 | 0.0 | 92.3 |
| 男鹿市 | 男鹿市土地開発公社 | 船越内子団地の土地分譲に関する運営 | 1 | 5,000 | 100.0 | 0.0 | 100.0 |
| 湯沢市 | 湯沢市土地開発公社 | 公共用地の取得、造成、管理、処分 | 1 | 3,000 | 100.0 | 0.0 | 100.0 |
| 湯沢市 | 株式会社秋の宮山荘 | 宿泊施設及びレストラン、温泉浴場の経営 | 1 | 133,000 | 69.9 | 0.0 | 69.9 |
| 湯沢市 | 株式会社小町の郷 | 道の駅施設の運営及び管理、観光案内、売店・飲食店の経営 | 1 | 50,000 | 59.0 | 0.0 | 59.0 |
| 湯沢市 | 有限会社皆瀬村活性化センター | 農業生産施設、特産品加工販売施設、観光施設の管理 | 1 | 32,000 | 85.9 | 0.0 | 85.9 |
| 鹿角市 | 株式会社鹿角観光ふるさと館 | 観光施設（鹿角観光ふるさと館）の管理運営 | 1 | 50,000 | 51.0 | 0.0 | 51.0 |
| 鹿角市 | 株式会社八幡平山麓観光開発事業団 | 別荘分譲、観光施設の整備運営 | 1 | 210,300 | 57.2 | 0.0 | 57.2 |
| 鹿角市 | 有限会社八幡平地域経営公社 | 農作業の受託、農産物加工品開発 | 1 | 15,000 | 66.7 | 0.0 | 66.7 |
| 鹿角市 | 鹿角市土地開発公社 | 公共用地及び住宅用地等の取得、造成、管理及び処分 | 1 | 10,000 | 100.0 | 0.0 | 100.0 |
| 鹿角市 | ㈶鹿角市子ども未来事業団 | 認可・へき地保育園等の運営 | 1 | 25,000 | 100.0 | 0.0 | 100.0 |
| 由利本荘市 | 由利本荘市土地開発公社 | 地域の秩序ある整備を図るため必要な公有地となるべき土地等の取得及び造成その他の管理 | 1 | 5,000 | 100. | 0.0 | 100.0 |
| 由利本荘市 | 株式会社鳥海高原ユースパーク | スポーツ宿泊センター及び花立観光施設等の運営 | 1 | 60,000 | 83.8 | 0.0 | 83.8 |
| 由利本荘市 | 株式会社史跡保存伝承の里天鷺村 | 天鷺村の管理運営 | 1 | 22,050 | 95.2 | 0.0 | 95.2 |
| 由利本荘市 | 有限会社天鷺ワイン | ワイン等プラム加工製品の製造・販売 | 1 | 30,000 | 64.3 | 0.0 | 64.3 |
| 由利本荘市 | 岩城アイランドパーク株式会社 | 道の駅「岩城」関連施設の管理運営（温泉、売店、レストラン、キャンプ場等） | 1 | 60,000 | 75.0 | 0.0 | 75.0 |
| 由利本荘市 | 株式会社フォレスタ鳥海 | 観光温泉宿泊施設の管理運営 | 1 | 215,000 | 55.8 | 0.0 | 55.8 |
| 由利本荘市 | 株式会社ほっといん鳥海 | 農林水産物の生産、加工研究及び販売、観光土産品の開発、直売施設の管理運営 | 1 | 30,000 | 55.0 | 0.0 | 55.0 |

| 出資額が最大の市町村名（報告市町村） | 法　人　名 | 業　務　概　要 | 出資する市町村数 | 出資総額（単位：千円） | 総額のうち報告市町村割合（%）（A） | 総額のうちその他の市町村割合（%）（B） | 市町村出資割合（%）（A)+(B) |
|---|---|---|---|---|---|---|---|
| 由利本荘市 | 株式会社黄桜の里 | 「道の駅「東由利」関連施設の管理運営（温泉、売店、レストラン等）」 | 1 | 96,000 | 93.8 | 0.0 | 93.8 |
| 由利本荘市 | 株式会社大内町交流センター | 「道の駅「おおうち」関連施設の管理運営（温泉、宿泊、売店、レストラン等）」 | 1 | 86,400 | 50.9 | 0.0 | 50.9 |
| 潟　上　市 | 昭和総合開発株式会社 | アグリプラザの管理・運営 | 1 | 50,000 | 70.0 | 0.0 | 70.0 |
| 潟　上　市 | 天王グリーンランド株式会社 | 公共温泉施設の管理・運営 | 1 | 80,000 | 66.3 | 0.0 | 66.3 |
| 大　仙　市 | ㈶大仙市開発公社 | 駐輪場・駐車場の管理 | 1 | 500 | 100.0 | 0.0 | 100.0 |
| 大　仙　市 | 株式会社県南環境保全センター | 下水道処理施設等の管理 | 5 | 13,000 | 41.5 | 43.1 | 84.6 |
| 大　仙　市 | 大仙市土地開発公社 | 土地の取得、造成、処分 | 1 | 5,000 | 100.0 | 0.0 | 100.0 |
| 大　仙　市 | 株式会社ＴＭＯ大曲 | 中心市街地活性化事業の実施 | 1 | 10,000 | 50.0 | 0.0 | 50.0 |
| 大　仙　市 | 株式会社神岡ふるさと振興公社 | 道の駅「かみおか」及びかみおか温泉「嶽の湯」の運営管理 | 1 | 70,000 | 85.7 | 0.0 | 85.7 |
| 大　仙　市 | 西仙北温泉インター株式会社 | ぬく森温泉「ユメリア」及び高速自動車国道活用施設の管理運営 | 1 | 150,000 | 83.0 | 0.0 | 83.0 |
| 大　仙　市 | 物産中仙株式会社 | 特産品の開発、生産、加工、販売並びに道の駅「なかせん」の管理運営 | 1 | 20,000 | 50.0 | 0.0 | 50.0 |
| 大　仙　市 | 株式会社協和リゾート管理公社 | 協和温泉「四季の湯」の管理運営並びに秋田県リハビリテーション精神医療センター内の食堂及び売店等の経営 | 1 | 20,000 | 100.0 | 0.0 | 100.0 |
| 大　仙　市 | 株式会社協和振興開発公社 | 道の駅「協和」の管理運営並びに農産物、特産品、陶器等の販売等 | 1 | 20,000 | 62.5 | 0.0 | 62.5 |
| 大　仙　市 | 太田町生活リゾート株式会社 | 中里温泉及び大台スキー場、野球場などの公の施設等の管理運営 | 1 | 80,000 | 92.5 | 0.0 | 92.5 |
| 北 秋 田 市 | ㈶たかのす福祉公社 | 訪問看護、福祉用具レンタル、居宅介護等 | 1 | 100,000 | 100.0 | 0.0 | 100.0 |
| 北 秋 田 市 | ㈶北秋田市森吉観光公社 | 観光開発及び地場特産品の開発、普及活動 | 1 | 36,100 | 100.0 | 0.0 | 100.0 |
| 北 秋 田 市 | 有限会社北秋田市有機センター | 堆肥の製造及び販売 | 1 | 28,300 | 94.7 | 0.0 | 94.7 |
| 北 秋 田 市 | マタギの里観光開発株式会社 | 温泉・観光・レジャー施設等 | 1 | 80,000 | 82.5 | 0.0 | 82.5 |
| に か ほ 市 | にかほ市観光開発株式会社 | 宿泊施設の管理運営 | 1 | 20,000 | 100.0 | 0.0 | 100.0 |
| に か ほ 市 | ㈶にかほ市開発公社 | 道の駅中核施設の管理運営 | 1 | 1,000 | 100.0 | 0.0 | 100.0 |
| 仙　北　市 | 株式会社花葉館 | 温泉・宿泊施設の管理、運営。旅行業 | 1 | 100,000 | 63.0 | 0.0 | 63.0 |
| 仙　北　市 | 株式会社西宮家 | 物産、飲食の提供施設西宮家の管理運営 | 1 | 45,000 | 66.7 | 0.0 | 66.7 |
| 仙　北　市 | 玉川ダム湖総合開発株式会社 | 玉川ダム周辺施設維持管理業務 | 1 | 42,250 | 50.3 | 0.0 | 50.3 |
| 仙　北　市 | 株式会社アロマ田沢湖 | ハーブ園の経営及び管理 | 1 | 40,000 | 96.0 | 0.0 | 96.0 |
| 仙　北　市 | 株式会社西木村総合公社 | 温泉保養施設等の運用 | 1 | 50,000 | 80.0 | 0.0 | 80.0 |
| 小　坂　町 | ㈶小坂町開発公社 | 観光施設の管理運営 | 1 | 31,000 | 100.0 | 0.0 | 100.0 |
| 上小阿仁村 | かみこあに観光物産株式会社 | 物産小売、道の駅「かみこあに」の管理 | 1 | 50,000 | 100.0 | 0.0 | 100.0 |
| 藤　里　町 | 株式会社藤里開発公社 | 健康保養館・ホテルの経営、農林産物の生産加工等 | 1 | 280,000 | 75.0 | 0.0 | 75.0 |
| 藤　里　町 | 有限会社白神農園ふじさと | 農産物の販売・販売 | 1 | 3,000 | 93.3 | 0.0 | 93.3 |
| 三　種　町 | 株式会社ゆめろん | 温泉施設、宿泊施設、多目的広場 | 1 | 95,000 | 67.1 | 0.0 | 67.1 |
| 三　種　町 | ㈶ことおか観光開発公社 | 観光資源の開発、特産品振興、飲食店営業 | 1 | 50,000 | 100.0 | 0.0 | 100.0 |
| 三　種　町 | ㈶三種町山本開発公社 | 温泉施設、宿泊施設 | 1 | 1,000 | 100.0 | 0.0 | 100.0 |
| 三　種　町 | ㈶三種町農業公社 | 農地の借受、貸付、無人ヘリ防除、梅管理 | 1 | 10,000 | 50.0 | 0.0 | 50.0 |
| 八　峰　町 | ハタハタの里観光事業株式会社 | 町の観光振興、町民への憩の場提供 | 1 | 95,000 | 63.2 | 0.0 | 63.2 |
| 八　峰　町 | 株式会社ポンポコ山 | ふるさと交流センターの管理 | 1 | 37,000 | 94.6 | 0.0 | 94.6 |
| 五 城 目 町 | 株式会社あったか五城目 | 総合交流センター「五城館」の管理運営 | 1 | 10,000 | 50.0 | 0.0 | 50.0 |
| 大　潟　村 | ㈶大潟村観光物産振興公社 | 温泉等観光施設の管理運営 | 1 | 40,000 | 100.0 | 0.0 | 100.0 |
| 大　潟　村 | 株式会社ルーラル大潟 | 宿泊交流施設の管理運営 | 1 | 200,000 | 60.0 | 0.0 | 60.0 |
| 美　郷　町 | 六郷開発株式会社 | 競輪場外車券場「サテライト六郷」の施設管理、運営 | 1 | 100,000 | 55.0 | 0.0 | 55.0 |
| 美　郷　町 | ㈶美郷町スポーツ振興事業団 | トレーニングセンターろくごうの施設管理、運営 | 1 | 1,000 | 100.0 | 0.0 | 100.0 |
| 美　郷　町 | 有限会社あったか山 | 温泉施設の管理、運営 | 1 | 3,000 | 100.0 | 0.0 | 100.0 |
| 美　郷　町 | 六郷まちづくり株式会社 | ニテコ名水庵及び名水市場湧太郎の施設管理、運営 | 1 | 50,000 | 50.0 | 0.0 | 50.0 |
| 美　郷　町 | 千畑ヘルス観光株式会社 | 温泉施設の管理、運営 | 1 | 22,000 | 90.9 | 0.0 | 90.9 |
| 美　郷　町 | 株式会社雁の里せんなん | 道の駅雁の里せんなんの施設管理、運営 | 1 | 52,000 | 76.9 | 0.0 | 76.9 |
| 美　郷　町 | 株式会社美郷の大地 | 堆肥センターの施設管理、運営 | 1 | 18,050 | 66.5 | 0.0 | 66.5 |
| 美　郷　町 | 秋田県町村土地開発公社 | 公共用地等の取得、管理、処分 | 12 | 13,763 | 20.5 | 79.5 | 100.0 |
| 羽　後　町 | 株式会社五輪坂ハイツ | 温泉保養施設の管理 | 1 | 40,000 | 52.0 | 0.0 | 52.0 |
| 羽　後　町 | 羽後町土地開発公社 | 公共事業の用地開発 | 1 | 5,000 | 100.0 | 0.0 | 100.0 |
| 東 成 瀬 村 | 秋田栗駒リゾート株式会社 | 宿泊施設・スキー場の管理運営 | 1 | 245,000 | 61.6 | 0.0 | 61.6 |

出典　第三セクター等の状況に関する調査結果（平成21度　総務省調査）
・本資料における「第三セクター等」の定義は次のとおり。
①一般社団法人及び一般財団法人に関する法律の規定に基づいて設立された一般及び公益社団法人、一般及び公益財団法人（特例社団及び特例民法法人を含む）のうち、地方公共団体が出捐している法人
②会社法の規定に基づいて設立された株式会社、合名会社、合資会社、合同会社及び特例有限会社のうち、地方公共団体が出資している法人
③地方住宅供給公社、地方道路公社及び土地開発公社
・表中の法人は、出資総額に占める市町村出資額の割合が50%以上のもの。

# 地域指定一覧

（平21. 10. 1現在）

| 区分<br>市町村名 | ふるさと市町村圏 | 過疎 | 準過疎 | 辺地 | 特別豪雪 | 振興山村 | 半島振興 | 特定農山村 | テレトピア | リゾート | 地方拠点 |
|---|---|---|---|---|---|---|---|---|---|---|---|
| 秋田市 | | ○ | ○ | ○ | | ○ | | ○ | ○ | | |
| 能代市 | ○ | ○ | | ○ | | ○ | | ○ | | | ○ |
| 横手市 | | ○ | | ○ | ○ | ○ | | ○ | | | ○ |
| 大館市 | | ○ | | ○ | ○ | ○ | | ○ | | | ○ |
| 男鹿市 | | ○ | | ○ | | | ○ | ○ | | | |
| 湯沢市 | ○ | ○ | | ○ | ○ | ○ | | ○ | | | ○ |
| 鹿角市 | ○ | ○ | | ○ | ○ | ○ | | ○ | | ○ | ○ |
| 由利本荘市 | | ○ | | ○ | ○ | ○ | | ○ | | | |
| 潟上市 | | | | | | | ○ | | | | |
| 大仙市 | | ○ | | ○ | ○ | ○ | | ○ | | | ○ |
| 北秋田市 | | ○ | | ○ | ○ | ○ | | ○ | | ○ | ○ |
| にかほ市 | | | ○ | ○ | | ○ | | ○ | | | |
| 仙北市 | | ○ | ○ | ○ | ○ | ○ | | ○ | | ○ | |
| 小坂町 | ○ | ○ | | ○ | | ○ | | ○ | | | ○ |
| 上小阿仁村 | | ○ | | | ○ | ○ | | ○ | | | |
| 藤里町 | ○ | ○ | | ○ | ○ | ○ | | ○ | | | ○ |
| 三種町 | ○ | ○ | ○ | ○ | | ○ | ○ | ○ | | | ○ |
| 八峰町 | ○ | ○ | | | | ○ | | ○ | | | ○ |
| 五城目町 | | ○ | | ○ | | ○ | | ○ | | | |
| 八郎潟町 | | | | | | | | | | | |
| 井川町 | | | ○ | ○ | | ○ | | | | | |
| 大潟村 | | | | | | | ○ | | | | |
| 美郷町 | | | ○ | ○ | ○ | | | | | | ○ |
| 羽後町 | ○ | ○ | | ○ | ○ | ○ | | ○ | | | ○ |
| 東成瀬村 | ○ | ○ | | ○ | ○ | ○ | | ○ | | | ○ |
| 県計 | 9 | 19 | 6 | 20 | 13 | 20 | 4 | 20 | 1 | 3 | 14 |

※地域指定は、市町村全域に限らず一部区域指定の場合もあります。

# 県内市町村の「主な郷土出身者」

| 市町村名 | 主な郷土出身者 |
|---|---|
| 秋　田　市 | 浅利香津代（女優）　小倉智昭（フリーアナウンサー）　内舘牧子（脚本家）　倉田よしみ（漫画家）<br>石川雅規（プロ野球選手）　小松由佳（登山家）　佐々木希（モデル、女優）　東海林太郎（故人・歌手） |
| 能　代　市 | 山田久志（元プロ野球監督、元プロ野球投手）　加藤正人（脚本家） |
| 横　手　市 | 宝井琴桜（講談）　島森路子（編集者）　高橋勇市（マラソン）　矢口高雄（漫画家）　土田世紀（漫画家）<br>きくち正太（漫画家）　おくやまひさし（ナチュラリスト）　雅姫（デザイナー） |
| 大　館　市 | 明石康（元国連事務次長）　山田敬蔵（ボストンマラソン優勝者）　石田博英（故人、元労働・運輸大臣）<br>小林多喜二（故人、作家）　小畑勇二郎（故人、元秋田県知事） |
| 男　鹿　市 | 落合博満（中日ドラゴンズ監督）　吉田義人（明治大学ラグビー部監督）<br>船木千代美（ＴＤＫ野球部総監督）　中村和雄（元全日本女子バスケットボール監督）<br>岩崎雅典（映画監督）　穂積生萩（歌人）　伊藤サチ子（シンガーソングライター）<br>小松直之（漫画家、イラストレータ） |
| 湯　沢　市 | 佐藤隆三（経済学者）　東海林良（作詞家）　中鉢聡（テノール歌手）　清國勝雄（元大関）<br>照國萬蔵（故人、元横綱） |
| 鹿　角　市 | 浅利純子（元マラソン選手、世界陸上女子マラソン金メダリスト） |
| 由利本荘市 | 遠藤章（医学博士）　加藤夏希（女優）　バリトン伊藤（ローカルタレント）　高橋宏幸（絵本童話作家）<br>工藤幹夫（元日本ハムファイターズ選手）　植村伴次郎（東北新社創業者）<br>斉藤寅次郎（故人、映画監督）　土田正顕（故人、東京証券取引所初代社長） |
| 潟　上　市 | 中村征夫（水中写真家）　桜庭和志（格闘家）　小玉健吉（故人、科学者） |
| 大　仙　市 | 小池一夫（漫画原作者）　柳葉敏郎（俳優）　男鹿和雄（アニメーション美術監督）<br>物部長穂（故人、工学博士）　松田解子（故人、作家）　鈴木空如（故人、仏画師） |
| 北秋田市 | 中嶋聡（プロ野球選手）　豪風旭（大相撲力士）　高橋大斗（ノルディック複合選手）<br>湊祐介（スキー選手）　小林範仁（ノルディック複合選手）　成田為三（故人、作曲家）<br>渡辺喜恵子（故人、作家） |
| にかほ市 | 白瀬矗（故人、南極探検家）　齋藤宇一郎（故人、元衆議院議員）　池田修三（故人、版画家）<br>齋藤憲三（故人、ＴＤＫ㈱創始者） |
| 仙　北　市 | 草薙良一（俳優）　山谷初男（俳優）　藤あや子（歌手）　西木正明（作家）<br>荒木田裕子（バレーボールモントリオールオリンピック金メダル）<br>照井美喜子（スキークロスカントリー　インスブルックオリンピック出場）　平福百穂（故人、画家）<br>平福穂庵（故人、画家） |
| 小　坂　町 | 大間ジロー（元オフコース）　長井辰男（医学博士）　福田豊四郎（故人、画家） |
| 三　種　町 | 三浦隆司（プロボクサー）　橋本五郎（読売新聞特別編集委員）　近藤芳久（元プロ野球選手）<br>渡辺博栄（気象予報士）　友川カズキ（シンガーソングライター）　石井漠（故人、舞踊家） |
| 八　峰　町 | 日沼頼夫（文化勲章受章：京都大学名誉教授、ウイルス研究）　松尾一彦（元オフコース）<br>鈴木裕美子（元オリンピック自転車競技選手）<br>山本浩二（故人、元オリンピックバスケットボール選手） |
| 五城目町 | 矢田津世子（故人、作家）　鳥井森鈴（故人、民謡歌手） |
| 八郎潟町 | 石井浩郎（元プロ野球選手）　後藤光尊（プロ野球選手）　大潟八郎（喜劇役者）<br>柳田英明（アマチュアレスリング　ミュンヘンオリンピック金メダル）<br>佐藤満（アマチュアレスリング　ソウルオリンピック金メダル）　舘岡栗山（故人、画家）<br>石田玲水（故人、歌人・俳人）　畠山浩蔵（故人、民謡振興） |
| 美　郷　町 | 佐々木毅（元東京大学総長） |
| 羽　後　町 | 仙道作三（オペラ作曲家）　伊藤助成（故人、元経団連副会長）　佐藤信淵（故人、幕末農業経済学者）<br>金易二郎（故人、将棋名誉九段） |
| 東成瀬村 | 高橋よしひろ（漫画家）　高田稔（故人、俳優） |

※掲載者は、当該市町村への照会による。

# 市町村長一覧

秋田市長
穂積　志

能代市長
齊藤　滋宣

横手市長
五十嵐　忠悦

大館市長
小畑　元

男鹿市長
渡部　幸男

湯沢市長
齊藤　光喜

鹿角市長
児玉　一

由利本荘市長
長谷部　誠

潟上市長
石川　光男

大仙市長
栗林　次美

北秋田市長
津谷　永光

にかほ市長
横山　忠長

仙北市長
門脇　光浩

小坂町長
細越　満

上小阿仁村長
小林　宏晨

藤里町長
石岡　錬一郎

三種町長
佐藤　亮一

八峰町長
加藤　和夫

五城目町長
渡邉　彦兵衛

八郎潟町長
畠山　菊夫

井川町長
齋藤　正寧

大潟村長
髙橋　浩人

美郷町長
松田　知己

羽後町長
大江　尚征

東成瀬村長
佐々木　哲男

# ＜秋田県の市町村の状況＞

## 合　併　前　（平成16年４月１日現在）

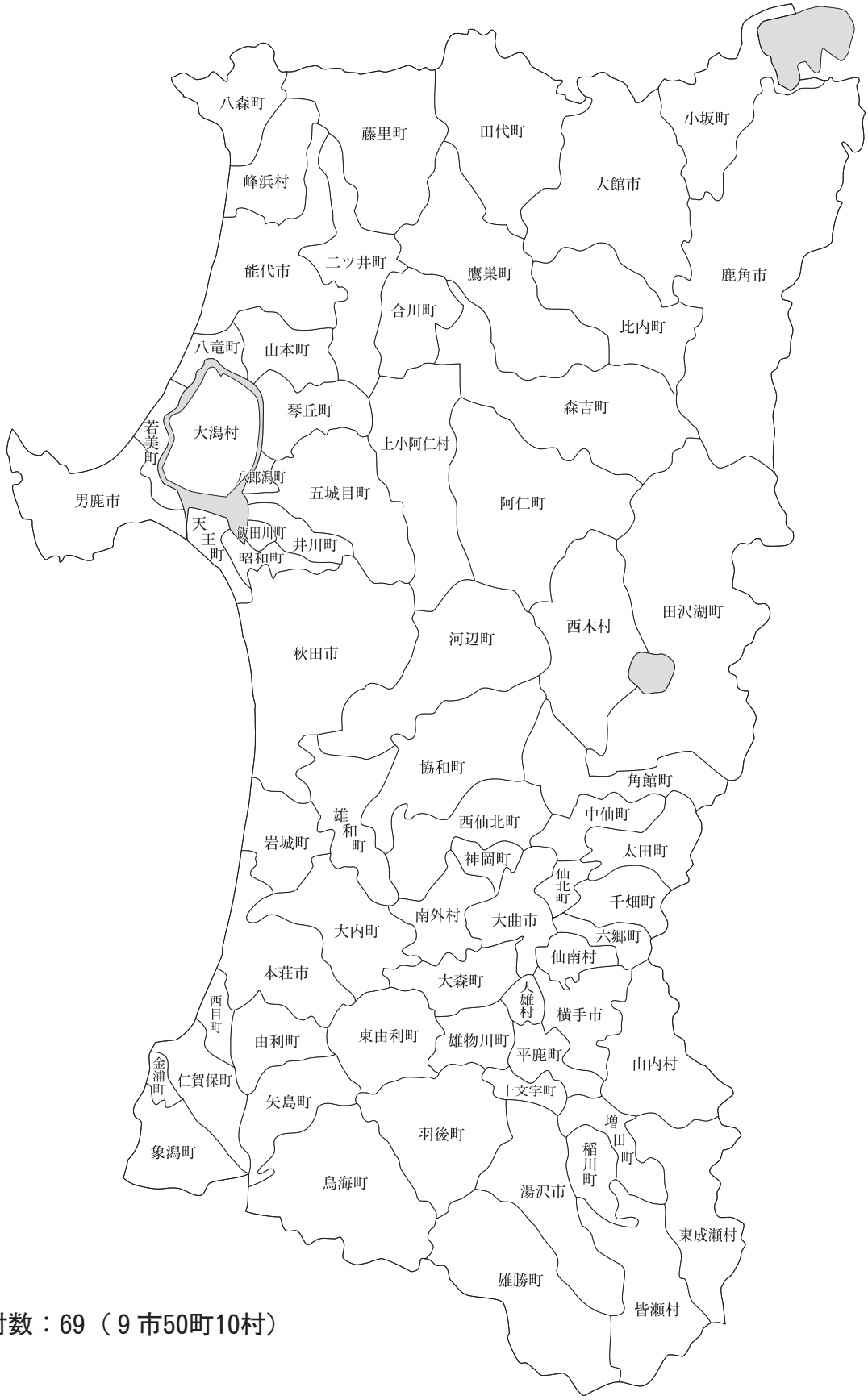


市町村数：69（９市50町10村）

# ＜秋田県の市町村の状況＞

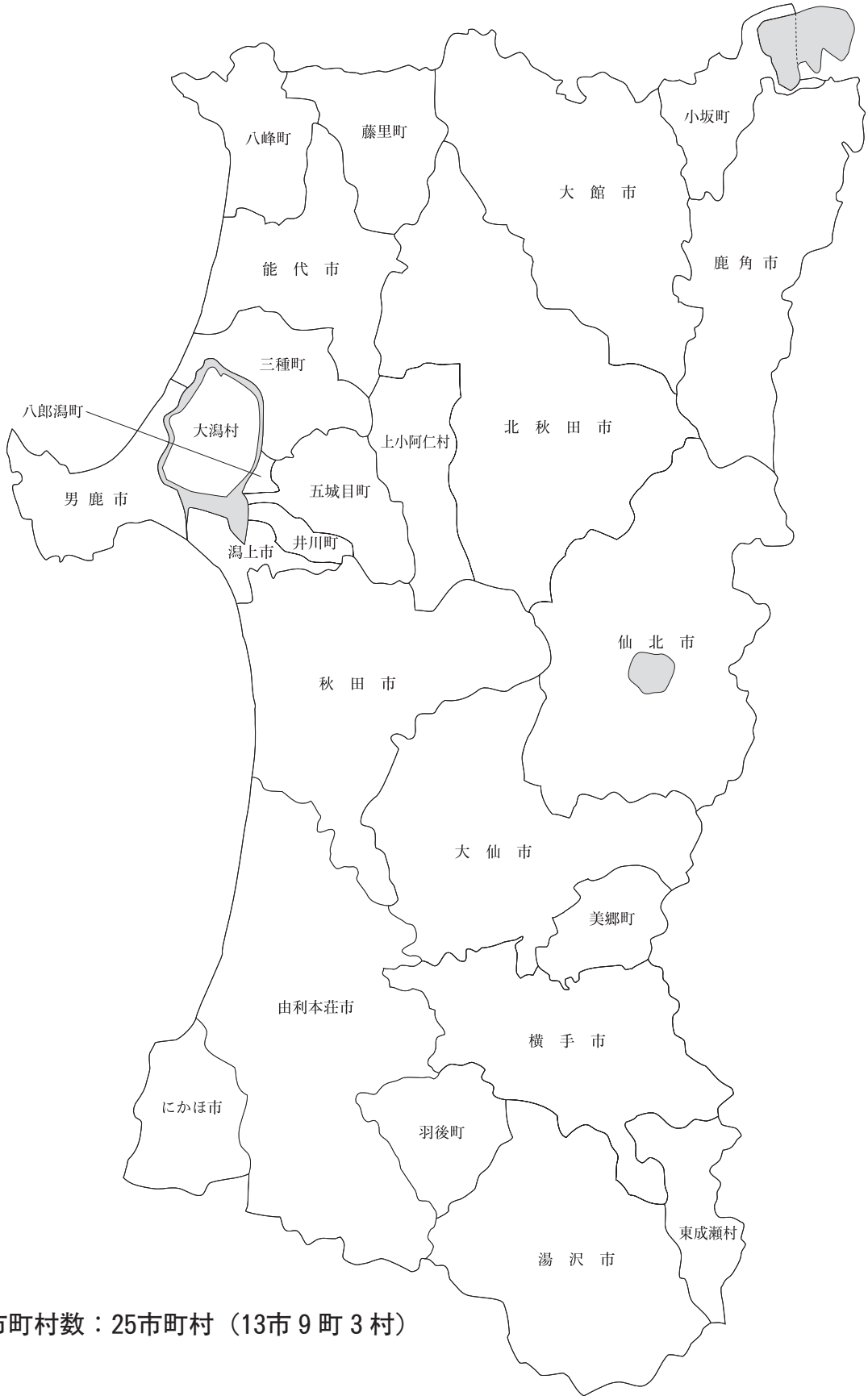


県内市町村数：25市町村（13市 9 町 3 村）

# 市町村合併沿革図

→ は編入を示す

（平21. 4. 1現在）

M22. 4. 1
市制・町村制施行

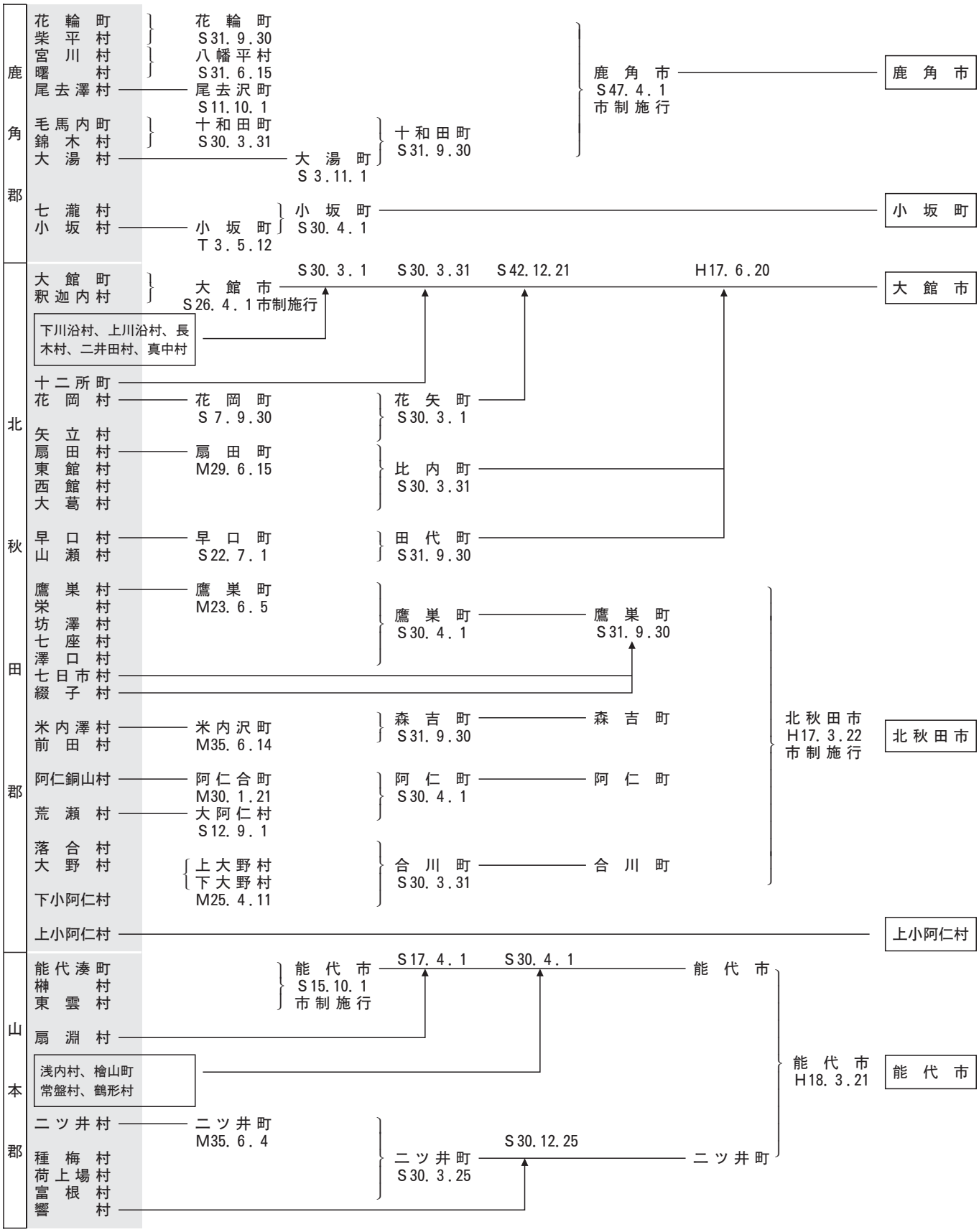

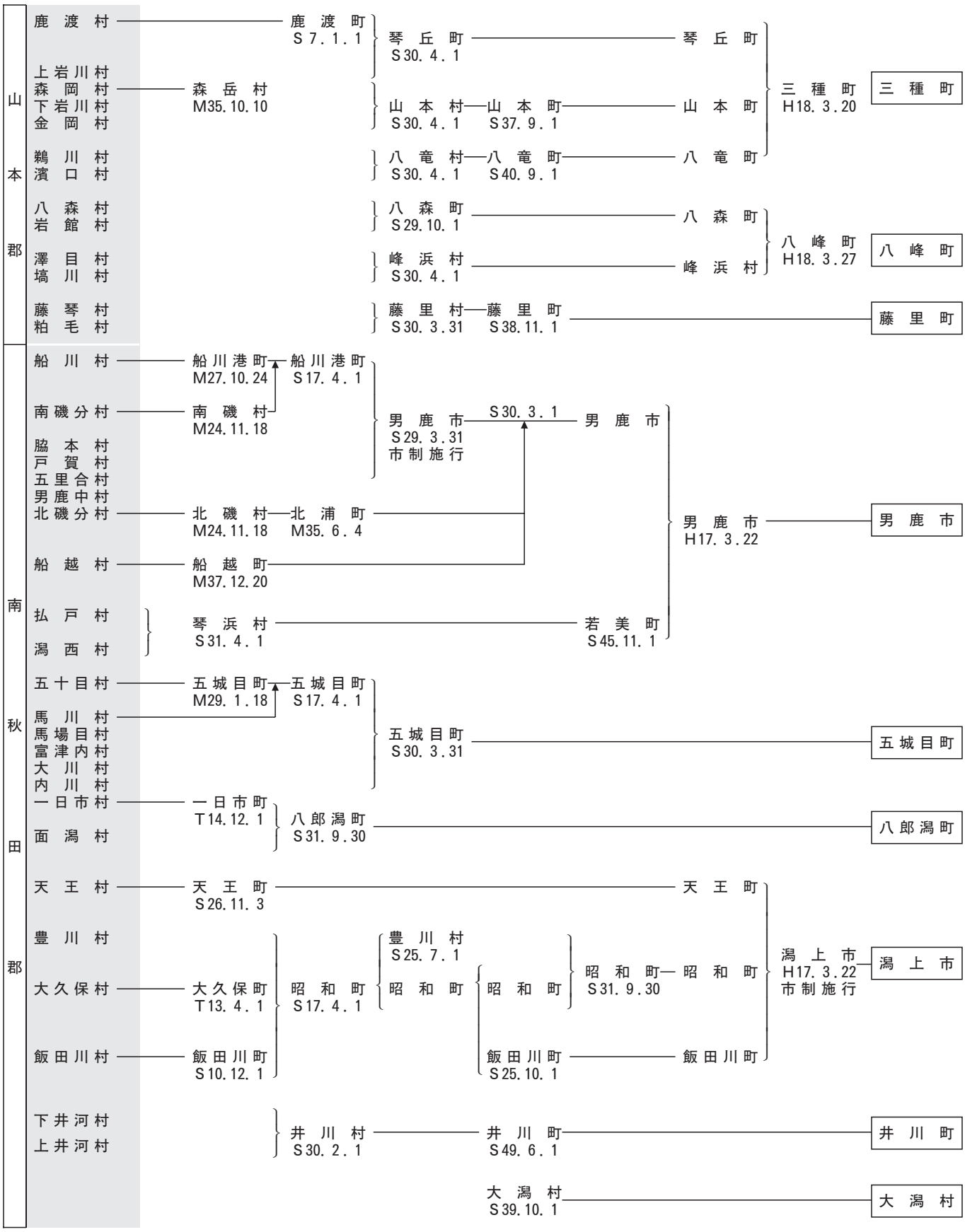
山本郡
鹿渡村
上岩川村
森岡村
下岩川村
金岡村
鵜川村
濱口村
八森村
岩館村
澤目村
塙川村
藤琴村
粕毛村
鹿渡町 S7.1.1
琴丘町 S30.4.1
琴丘町
森岳村 M35.10.10
山本村 S30.4.1
山本町 S37.9.1
山本町
三種町 H18.3.20
三種町
八竜村 S30.4.1
八竜町 S40.9.1
八竜町
八森町 S29.10.1
八森町
峰浜村 S30.4.1
峰浜村
八峰町 H18.3.27
八峰町
藤里村 S30.3.31
藤里町 S38.11.1
藤里町
南秋田郡
船川村
南磯分村
脇本村
戸賀村
五里合村
男鹿中村
北磯分村
船越村
払戸村
潟西村
船川港町 M27.10.24
南磯村 M24.11.18
船川港町 S17.4.1
男鹿市 S29.3.31 市制施行
S30.3.1
男鹿市
北磯村 M24.11.18
北浦町 M35.6.4
船越町 M37.12.20
琴浜村 S31.4.1
若美町 S45.11.1
男鹿市 H17.3.22
男鹿市
五十目村
馬川村
馬場目村
富津内村
大川村
内川村
五城目村 M29.1.18
五城目町 S17.4.1
五城目町 S30.3.31
五城目町
一日市村
面潟村
一日市町 T14.12.1
八郎潟町 S31.9.30
八郎潟町
天王村
天王町 S26.11.3
天王町
豊川村
大久保村
飯田川村
大久保町 T13.4.1
飯田川町 S10.12.1
昭和町 S17.4.1
豊川村 S25.7.1
昭和町
昭和町
昭和町 S31.9.30
昭和町
飯田川町 S25.10.1
飯田川町
潟上市 H17.3.22 市制施行
潟上市
下井河村
上井河村
井川村 S30.2.1
井川町 S49.6.1
井川町
大潟村 S39.10.1
大潟村

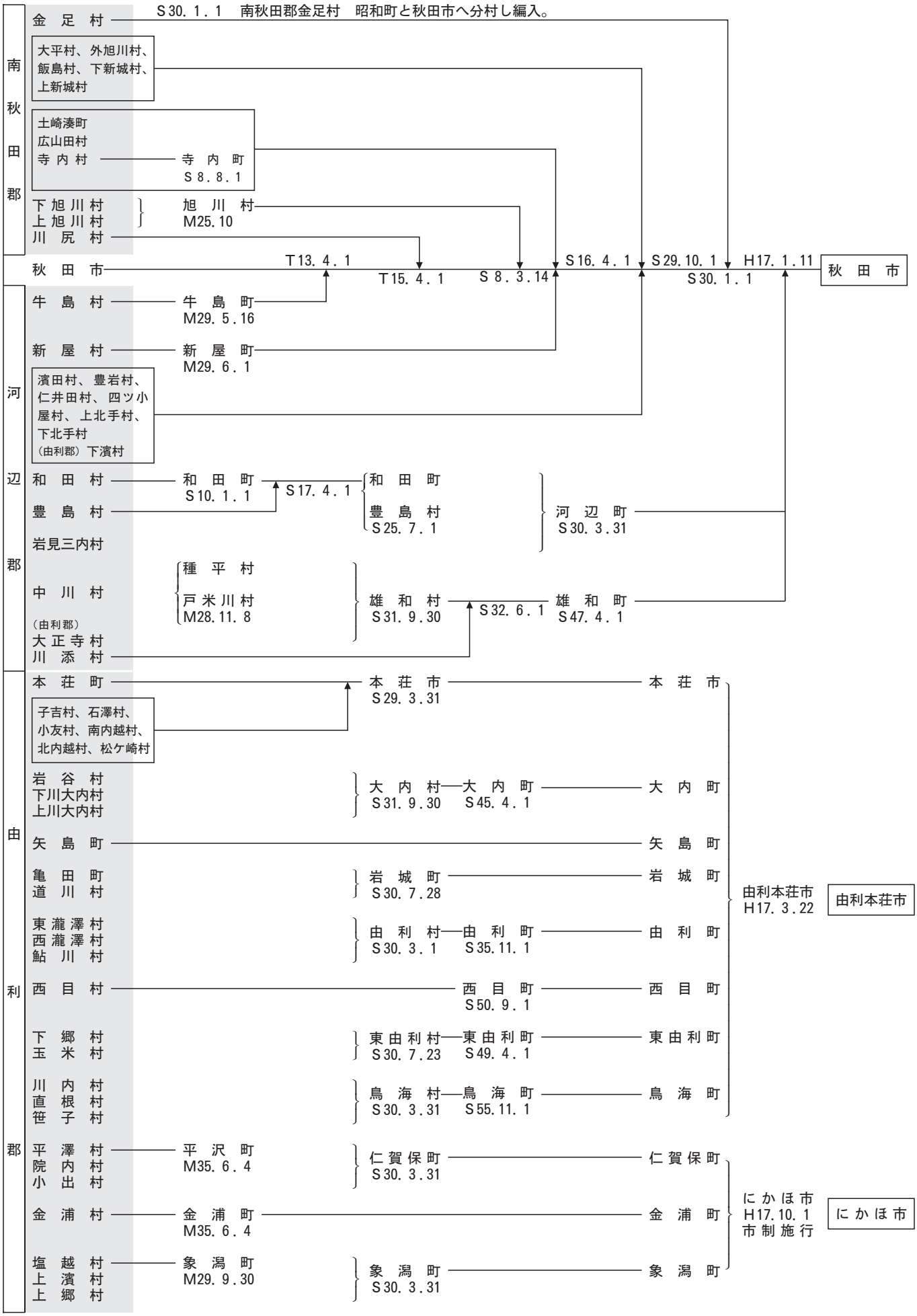
南秋田郡
金足村
S30.1.1 南秋田郡金足村 昭和町と秋田市へ分村し編入。
大平村、外旭川村、飯島村、下新城村、上新城村
土崎湊町
広山田村
寺内村
寺内町
S8.8.1
下旭川村
上旭川村
旭川村
M25.10
川尻村
秋田市
T13.4.1
T15.4.1
S8.3.14
S16.4.1
S29.10.1
S30.1.1
H17.1.11
秋田市
河辺郡
牛島村
牛島町
M29.5.16
新屋村
新屋町
M29.6.1
濱田村、豊岩村、仁井田村、四ツ小屋村、上北手村、下北手村
（由利郡）下濱村
和田村
和田町
S10.1.1
S17.4.1
和田町
豊島村
豊島村
S25.7.1
河辺町
S30.3.31
岩見三内村
種平村
中川村
戸米川村
M28.11.8
雄和村
S31.9.30
S32.6.1
雄和町
S47.4.1
（由利郡）
大正寺村
川添村
由利郡
本荘町
本荘市
S29.3.31
本荘市
子吉村、石澤村、小友村、南内越村、北内越村、松ケ崎村
岩谷村
下川大内村
上川大内村
大内村
S31.9.30
大内町
S45.4.1
大内町
矢島町
矢島町
亀田町
道川村
岩城町
S30.7.28
岩城町
由利本荘市
H17.3.22
由利本荘市
東瀧澤村
西瀧澤村
鮎川村
由利村
S30.3.1
由利町
S35.11.1
由利町
西目村
西目町
S50.9.1
西目町
下郷村
玉米村
東由利村
S30.7.23
東由利町
S49.4.1
東由利町
川内村
直根村
笹子村
鳥海村
S30.3.31
鳥海町
S55.11.1
鳥海町
平澤村
院内村
小出村
平沢町
M35.6.4
仁賀保町
S30.3.31
仁賀保町
にかほ市
H17.10.1
市制施行
にかほ市
金浦村
金浦町
M35.6.4
金浦町
塩越村
上濱村
上郷村
象潟町
M29.9.30
象潟町
S30.3.31
象潟町

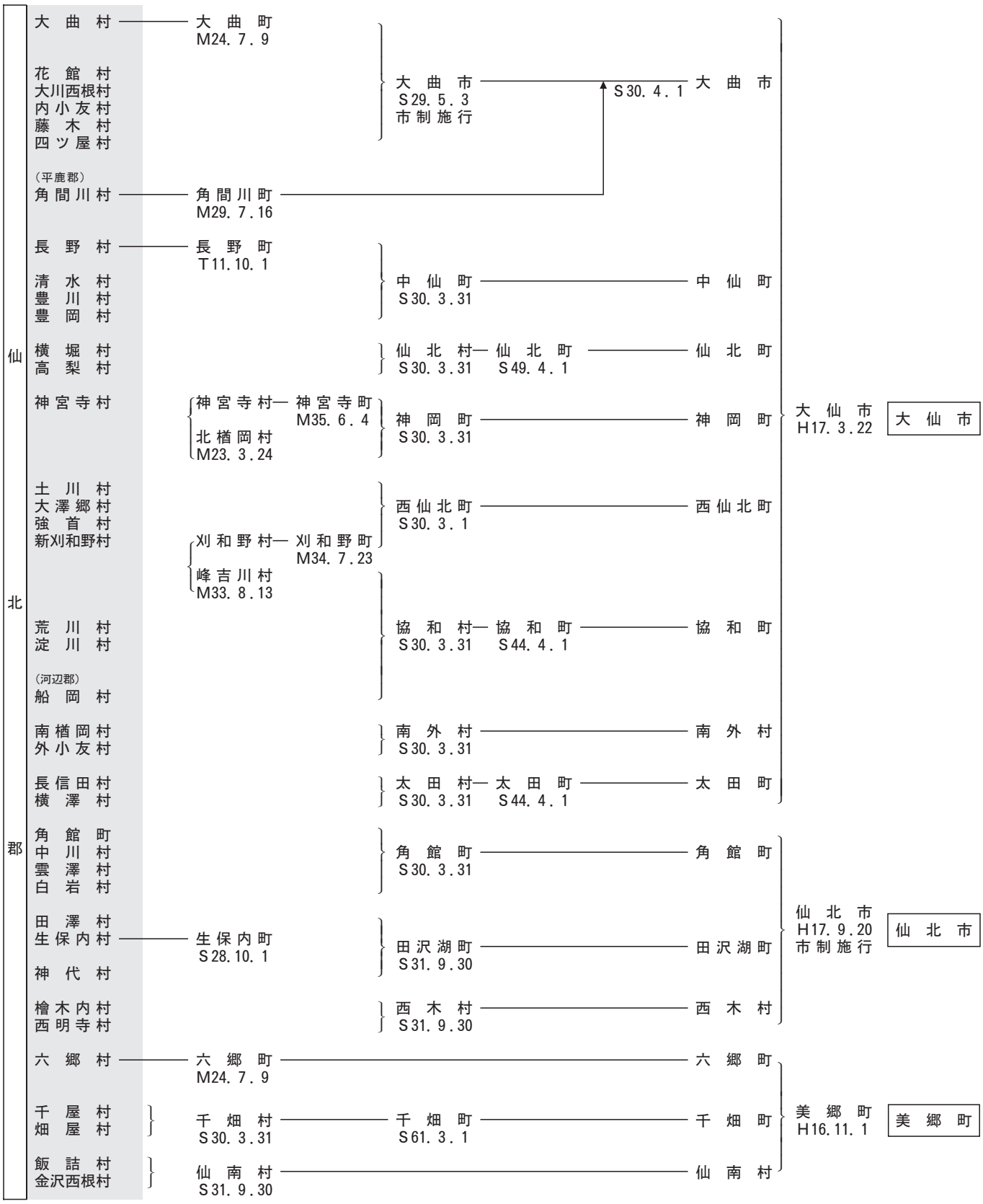
仙北郡
大曲村
大曲町 M24.7.9
花館村
大川西根村
内小友村
藤木村
四ツ屋村
大曲市 S29.5.3 市制施行
S30.4.1
大曲市
（平鹿郡）
角間川村
角間川町 M29.7.16
長野村
長野町 T11.10.1
清水村
豊川村
豊岡村
中仙町 S30.3.31
中仙町
横堀村
高梨村
仙北村 S30.3.31
仙北町 S49.4.1
仙北町
神宮寺村
神宮寺村
北楢岡村 M23.3.24
神宮寺町 M35.6.4
神岡町 S30.3.31
神岡町
大仙市 H17.3.22
大仙市
土川村
大澤郷村
強首村
新刈和野村
西仙北町 S30.3.1
西仙北町
刈和野村
峰吉川村 M33.8.13
刈和野町 M34.7.23
荒川村
淀川村
（河辺郡）
船岡村
協和村 S30.3.31
協和町 S44.4.1
協和町
南楢岡村
外小友村
南外村 S30.3.31
南外村
長信田村
横澤村
太田村 S30.3.31
太田町 S44.4.1
太田町
角館町
中川村
雲澤村
白岩村
角館町 S30.3.31
角館町
田澤村
生保内村
生保内町 S28.10.1
神代村
田沢湖町 S31.9.30
田沢湖町
檜木内村
西明寺村
西木村 S31.9.30
西木村
仙北市 H17.9.20 市制施行
仙北市
六郷村
六郷町 M24.7.9
六郷町
千屋村
畑屋村
千畑村 S30.3.31
千畑町 S61.3.1
千畑町
美郷町 H16.11.1
美郷町
飯詰村
金沢西根村
仙南村 S31.9.30
仙南村

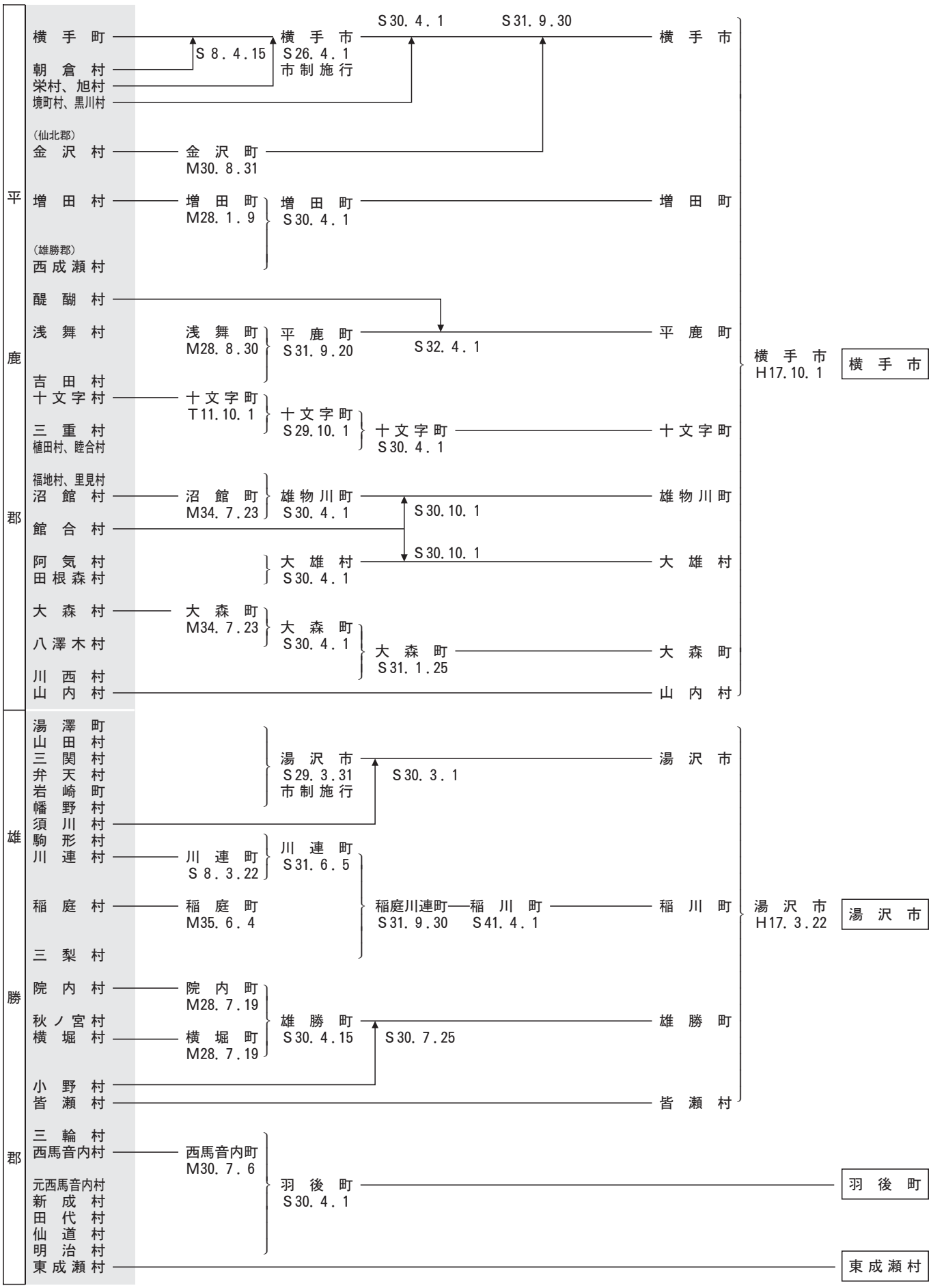
平鹿郡
横手町
朝倉村
栄村、旭村
境町村、黒川村
S8.4.15
横手市
S26.4.1
市制施行
S30.4.1
S31.9.30
横手市
(仙北郡)
金沢村
金沢町
M30.8.31
増田村
増田町
M28.1.9
増田町
S30.4.1
増田町
(雄勝郡)
西成瀬村
醍醐村
浅舞村
浅舞町
M28.8.30
平鹿町
S31.9.20
S32.4.1
平鹿町
吉田村
十文字村
十文字町
T11.10.1
十文字町
S29.10.1
十文字町
S30.4.1
十文字町
三重村
植田村、睦合村
福地村、里見村
沼館村
沼館町
M34.7.23
雄物川町
S30.4.1
S30.10.1
雄物川町
館合村
S30.10.1
阿気村
田根森村
大雄村
S30.4.1
大雄村
大森村
大森町
M34.7.23
大森町
S30.4.1
大森町
S31.1.25
大森町
八澤木村
川西村
山内村
山内村
横手市
H17.10.1
横手市
雄勝郡
湯澤町
山田村
三関村
弁天村
岩崎町
幡野村
須川村
駒形村
湯沢市
S29.3.31
市制施行
S30.3.1
湯沢市
川連村
川連町
S8.3.22
川連町
S31.6.5
稲庭村
稲庭町
M35.6.4
稲庭川連町
S31.9.30
稲川町
S41.4.1
稲川町
三梨村
湯沢市
H17.3.22
湯沢市
院内村
院内町
M28.7.19
秋ノ宮村
横堀村
横堀町
M28.7.19
雄勝町
S30.4.15
S30.7.25
雄勝町
小野村
皆瀬村
皆瀬村
三輪村
西馬音内村
西馬音内町
M30.7.6
元西馬音内村
新成村
田代村
仙道村
明治村
羽後町
S30.4.1
羽後町
東成瀬村
東成瀬村

――― 秋田県市町村要覧（平成21年度版）―――

平成22年２月１日発行

編　集　秋田県総務企画部市町村課
（〒010－8570）　秋田市山王四丁目１番１号
電話：０１８（８６０）１１４４

発　行　財団法人　秋田県市町村振興協会
（〒010－0951）　秋田市山王四丁目２番３号
秋田県市町村会館内
電話：０１８（８８３）００２２

د